2017
СИСТЕМЫ КОНДИЦИОНИРОВАНИЯ

Бытовые кондиционеры, полупромышленные и мульти сплит-системы

LG
Life's Good

2017 Версия 1

LG ELECTRONICS В РОССИИ

- Головной Офис LG Electronics RUS
- Академия кондиционирования
- Региональные офисы LG Electronics
- Заводы систем кондиционирования

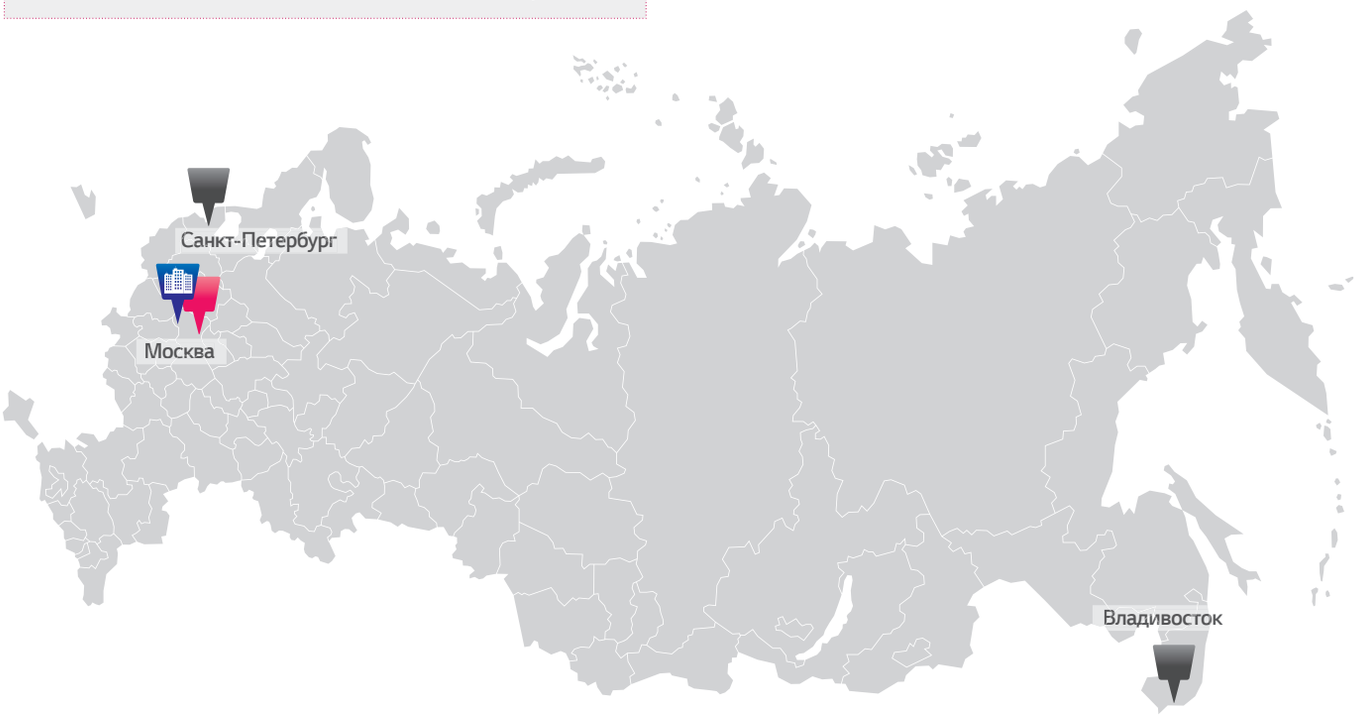

ПРЕИМУЩЕСТВА СОТРУДНИЧЕСТВА С LG (на всех этапах)

УЧАСТНИКИ СТРОИТЕЛЬНОГО РЫНКА	ПРЕИМУЩЕСТВА
ЗАКАЗЧИК ГЕНЕРАЛЬНЫЙ ПОДРЯДЧИК	• Гарантия предоставления лучшей цены • Гарантия качества (поддержка производителя от А до Я) • Доступ к информации о действующих объектах и возможность их посещения • Оперативное решение всех вопросов через личного куратора в LG • Комплексный подход к реализации
СЛУЖБА ЭКСПЛУАТАЦИИ	• Бесплатное обучение в Академии Кондиционирования LG • Консультации и выезд на объект сотрудников сервисного отдела LG
МОНТАЖНИК	• Бесплатное обучение и сертификация в Академии Кондиционирования LG • Бесплатный Шефмонтаж • Бесплатные Пуско-наладочные работы • Возможность стать Авторизованным сервисным центром • Расширенная гарантия
ПОСТАВКА / СИСТЕМНЫЙ ИНТЕГРАТОР, ПОСТАВЩИК	• Вопросы проектного решения • Гарантия предоставления лучшей цены и условий поставки • Совместная маркетинговая активность
ПРОЕКТИРОВЩИК	Помощь Инженерно-проектного отдела LG Electronics: • Подготовка рабочего Технического задания • Подготовка оборудования • Подготовка предпроектной документации (AutoCad) Программы подбора: • LATS MULTI V (гидравлическая схема) • LATS CAD (чертеж и подбор в AutoCad)

ЗАВОДЫ СИСТЕМ ОВиК в МИРЕ

ПОСТАВЩИК РЕШЕНИЙ ОВиК

В 1968 году LG, первой среди корейских компаний, выпустила бытовой кондиционер и с тех пор остается среди лидеров мирового климатического рынка. К началу 21-го века LG Electronics превратилась в одного из крупнейших мировых производителей систем кондиционирования и в 2008 году стала первой компанией, перешагнувшей 100-миллионную отметку продаж бытовых кондиционеров.

Обладая большим опытом и разработками в сфере бытового кондиционирования, компания LG продолжила свою технологическую экспансию в сторону промышленных и полупромышленных систем.

На сегодняшний день LG Electronics предлагает широкий спектр высокотехнологичных систем кондиционирования для различных типов зданий. Увеличивая список категорий климатических систем, компания LG выросла в глобального поставщика энергоэффективных решений для систем ОВиК.

Не прекращая инвестировать в новые разработки, LG Electronics уже сегодня поставляет партнерам холодильные машины, мультизональные системы VRF, а также все необходимое для интеграции в системы диспетчеризации инженерного оборудования здания.

Помимо желания быть технологическим лидером отрасли, компания LG Electronics продолжает двигаться в направлении улучшения понимания нужд своих клиентов.

Для обучения партнеров компания LG открыла 80 учебных центров в разных странах мира; создала уникальную в своем роде программу подбора (LATS HVAC) и программу для проектирования систем кондиционирования в AutoCad (LatsCAD); сформировала профессиональную структуру поддержки партеров на всех этапах строительства и экс-плуатации.

Сегодня LG – это компания с мировым именем, которая предлагает лучшие технологии, заботится о своих партнерах, и открыта для взаимовыгодного сотрудничества.

БЫТОВЫЕ КОНДИЦИОНЕРЫ

МОДЕЛЬНЫЙ РЯД

INVERTER COMPRESSOR 10 YEAR WARRANTY

Smart Inverter

		Энергоэффективность				ИННОВАЦИИ		ЭНЕРГОЭФФЕКТИВНОСТЬ		НАДЕЖНОСТЬ
		Охлаждение		Обогрев		Wi-Fi	Умная диагно-стика	Контроль энергоэффек-тивности	Мониторинг энергоэффек-тивности	Gold Fin™
ARTCOOL Stylist	Только одиночная комбинация	9кБТЕ		12кБТЕ						●
		A+		A+						
		A		A						
HYPER	Совместим с мульти сплит системой	9кБТЕ		12кБТЕ		●	●	●	●	●
		A++		A++						
		A++		A++						
ARTCOOL Mirror	Совместим с мульти сплит системой	9кБТЕ		12кБТЕ		●	●	●	●	●
		A++		A++						
		A+		A+						
MEGA Plus	Только одиночная комбинация	9к	12к	18к	24к		●	●	●	●
		A++			A++					
		A+			A+					

1. При комбинировании в мульти сплит-систему Тихий режим 3дБ включается посредством Дип-переключателя на плате наружного блока

ОЧИСТКА ВОЗДУХА			БЫСТРОЕ ОХЛАЖДЕНИЕ И НАГРЕВ			КОМФОРТ			
Plasmaster Ionizer Plus	Фильтр двойной очистки	Автоочистка	Jet Cool	4-х стороннее распределение воздуха	Быстрый нагрев	Комфортная подача воздуха	Уровень шума 19дБ	Тихий режим 3дБ	Упрощенный монтаж
	●	●	●	● 3-х стороннее распределение воздуха	●		●	●	●
●	●	●	●	●	●	●	●	●	●
●	●	●	●	●	●	●	●	●	●
●	●	●	●	●	●	●	●	●	●

ARTCOOL Stylist

Уникальный кондиционер ARTCOOL Stylist. Его отличительные особенности — акцентная светодиодная подсветка на передней панели, необычные формы и сверхмалая глубина внутреннего блока, которая составляет всего 121 мм.

LED подсветка

Никогда раньше кондиционер не оснащался светодиодной подсветкой корпуса. На любой вкус 8 различных цветов, свет которых элегантно украсит любой интерьер

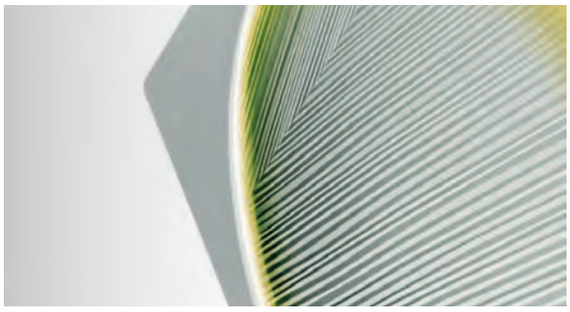

Воздушный поток 3D

ARTCOOL Stylist отличается инновационным воздушным потоком. Распределение 3D позволяет направлять поток в стороны и/или вниз. Такое решение создает максимальный комфорт для пользователя, особенно в тех случаях, когда кондиционер устанавливается над спальным местом

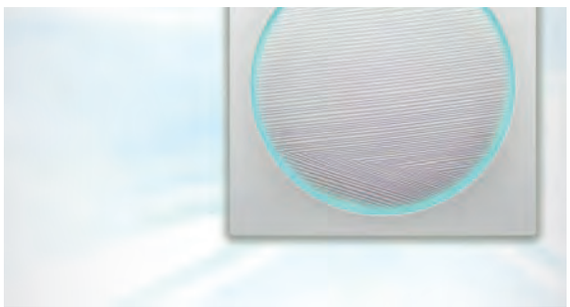

Революционное управление

Сенсационное управление кондиционером, разработанное нами, позволит с удовольствием контролировать работу кондиционера. Это не просто пульт – это сенсорная touch панель необычной формы, которая будет привлекать внимание гостей Вашего дома

A09IWK | A12IWK

Дизайн

ARTCOOL Stylist – самый необычный кондиционер в мире. Именно дизайн этой модели качественно отличает ее от других сплит-систем. Корпус внутреннего блока оснащен светодиодной подсветкой, которая может быть использована как элемент декоративного освещения

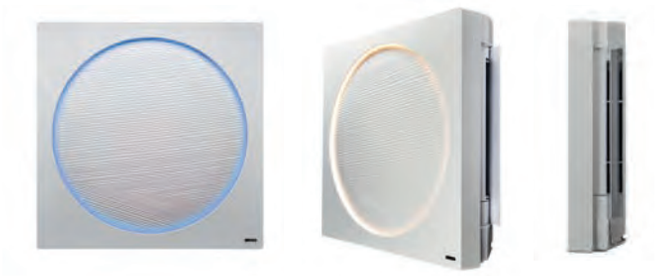

Бесшумная работа

ARTCOOL Stylist отличается не только бесшумной работой внутреннего блока (всего 19 дБ), но и функцией снижения уровня шума наружного блока (на 3 дБ от минимального значения)

19 дБ

Очистка воздуха

В ARTCOOL Stylist применяется фильтр первичной очистки нового образца. Фильтр блокирует все частицы, размеры которых превышают 10нм

Новый фильтр

Экономия энергии

Технология Smart Inverter решает целый ряд задач: экономия электроэнергии, низкий уровень шума, повышенная надежность, отсутствие пусковых токов, а также повышенная комфортность пользователя

Комфортное охлаждение

Воздухораспределение нового Stylist устроено таким образом, что воздух распределяется в трех направлениях, что, в отличие от стандартных сплит-систем, значительно увеличивает комфорт пользователя

Jet Cool

Эффективный нагрев

Работа сплит-системы в режиме Power Heating позволяет эффективно нагревать помещение в тот период времени, когда центральное отопление еще не включено или уже выключено, а на улице прохладно

Нагрев

Габаритные размеры

Внутренний блок

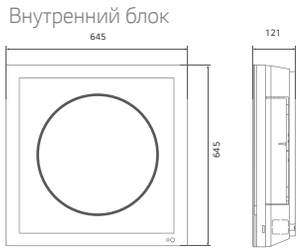

Наружный блок

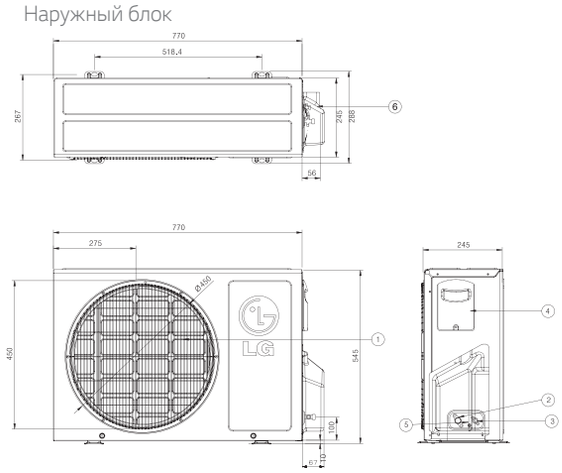

(Размеры в мм)

Поз.	Наименование
1	Решетка вентилятора
2	Подсоединение газового трубопровода
3	Подсоединение жидкостного трубопровода
4	Подключение кабелей электропитания и управления
5	Винт кабеля заземления
6	Защитная крышка запорных вентилей

ARTCOOL Stylist

INVERTER COMPRESSOR 10 YEAR WARRANTY

Гарантия на компрессор в данной модели составляет 10 лет

Хладагент
R410A

Класс энергетической эффективности

A **EER > 3,20** | A **COP > 3,60**

A09UWK| A12UWK

Модель				
Название модели			A09IWK	A12IWK
Внутренний блок			A09IWK	A12IWK
Уровень шума	В / С / Н / Ночной	дБ(А)±3	39 / 34 / 29 / 19	39 / 34 / 29 / 19
Холодопроизводительность		кВт	2.50	3.50
Теплопроизводительность		кВт	3.00	3.50
Потребление электроэнергии	Охлаждение / Нагрев	Вт	780 / 830	1090 / 970
Рабочий ток	Охлаждение/ Нагрев	А	3.7 / 4.0	5.0 / 4.5
EER		Вт/Вт	3.21	3.21
COP		Вт/Вт	3.61	3.61
Электропитание		Ø / В / Гц	1 / 230 / 50	1 / 230 / 50
Расход воздуха	Max	м3/мин	10.5	10.5
Питающий кабель		жил x мм²	3 x 1.0 (наружный блок)	3 x 1.0 (наружный блок)
Межблочный кабель		жил x мм²	4 x 0.75 (с заземлением)	4 x 0.75 (с заземлением)
Габаритные размеры	ШxВxГ	мм	645 x 645 x 121	645 x 645 x 121
Вес нетто		кг	18	18
Допустимый перепад высоты		м	7	7
Наружный блок			A09UWK	A12UWK
Уровень шума	Max	дБ(А)±3	45	45
Расход воздуха	Max	м3/мин	33	33
Заправка фреоном (штатно 7.5м)		г	1000 R410a	1000 R410a
Дополнительная заправка фреона		г/м	20	20
Фреонопроводы	Жидкостный	мм (″)	6.35 (1/4)	6.35 (1/4)
	Газовый	мм (″)	9.52 (3/8)	9.52 (3/8)
Габаритные размеры	ШxВxГ	мм	770 x 545 x 288	770 x 545 x 288
Вес нетто		кг	34	34
Диапазон допустимых температур	Охлаждение	°C	-10 ~ 48	-10 ~ 48
	Нагрев	°C	-15 ~ 24	-15 ~ 24
Максимальная длина трассы		м	15	15

DM09RP | DM12RP

Бесшумная работа

Главное в нашей жизни – комфорт. Бесшумная работа кондиционера является одним из самых главных критериев для его выбора, поэтому уровень шума Hyper всего 19 дБ

19дБ

Экономия энергии

Технология Smart Inverter решает целый ряд задач: экономия электроэнергии, низкий уровень шума, повышенная надежность, отсутствие пусковых токов, а также повышенная комфортность пользователя

Комфортное охлаждение

В Hyper используется технология Jet Cool, которая позволяет охладить помещение в течение 5 минут, а оптимизированный воздушный поток уменьшает количество "мертвых зон" в помещении

Jet Cool

Оптимальный воздушный поток

Очистка воздуха

В Hyper применяются самые передовые разработки LG в области очистки воздуха от загрязнений. Комплексная система Plasmaster уничтожает бактерии, аллергены и вирусы, а встроенный ионизатор делает воздух максимально свежим

Plasmaster Ionizer PLUS

Plasmaster Автоочистка

Фильтр Антибактерия

Контроль энергопотребления

Технология активного контроля производительности позволяет очень просто изменять уровень холодопроизводительности кондиционера и его энергопотребление

Контроль

WI Fi управление

Встроенный WI Fi модуль позволяет управлять Вашим кондиционером из любой точки мира, используя смартфон на базе платформ Android или iOS

Мониторинг энергопотребления

Теперь Вы можете отслеживать энергопотребление кондиционера в реальном времени. Информация выводится на передней панели внутреннего блока

Мониторинг

Габаритные размеры

Наружный блок DM09RP

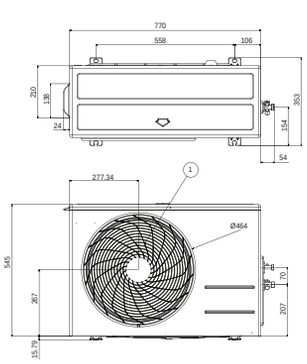

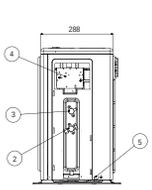

DM12RP

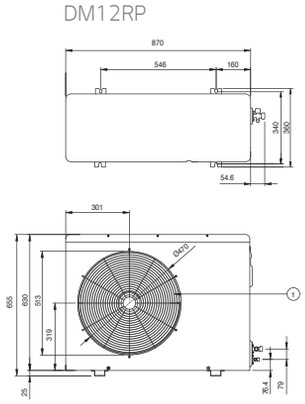

Внутренний блок

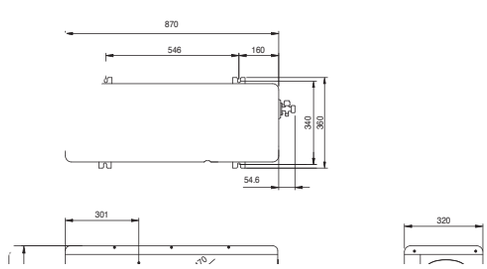

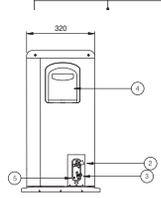

(Размеры в мм)

Поз.	Наименование
1	Решетка вентилятора
2	Подсоединение газового трубопровода
3	Подсоединение жидкостного трубопровода
4	Подключение кабелей электропитания и управления
5	Винт кабеля заземления
6	Защитная крышка запорных вентилей

Hyper

INVERTER COMPRESSOR 10 YEAR WARRANTY

Гарантия на компрессор в данной модели составляет 10 лет

Хладагент
R410A

Класс энергетической эффективности

A EER > 3,20 | A COP > 3,60

DM09RP | DM12RP

Модель				
Название модели			DM09RP	DM12RP
Внутренний блок			DM09RP	DM12RP
Уровень шума	В / С / Н / Ночной	дБ(А)±3	41/35/24/19	41/35/24/19
Холодопроизводительность		кВт	2,50	3,50
Теплопроизводительность		кВт	3,20	4,00
Потребление электроэнергии	Охлаждение / Нагрев	Вт	556/712	898/975
Рабочий ток	Охлаждение/ Нагрев	А	2.5/3.2	4.0/4.3
EER		Вт/Вт	4,50	3,90
COP		Вт/Вт	4,49	4,10
Электропитание		Ø / В / Гц	1 / 230 / 50	1 / 230 / 50
Расход воздуха	Max	м3/мин	13.0	13.0
Питающий кабель		жил x мм²	3 x 1.0 (наружный блок)	3 x 1.0 (наружный блок)
Межблочный кабель		жил x мм²	4 x 0.75 (с заземлением)	4 x 0.75 (с заземлением)
Габаритные размеры	ШхВхГ	мм	837 x 302 x 189	837 x 302 x 189
Вес нетто		кг	8.5	8.5
Допустимый перепад высоты		м	10.0	10.0
Наружный блок			DM09RP	DM12RP
Уровень шума	Max	дБ(А)±3	47	47
Расход воздуха	Max	м3/мин	35	35
Заправка фреоном (штатно 7.5м)		г	R410a 1000	R410a 1000
Дополнительная заправка фреона		г/м	20	20
Фреонопроводы	Жидкостный	мм (")	6.35(1/4)	6.35(1/4)
	Газовый	мм (")	9.52(3/8)	9.52(3/8)
Габаритные размеры	ШхВхГ	мм	770 x 545 x 288	770 x 545 x 288
Вес нетто		кг	31	31
Диапазон допустимых температур	Охлаждение	°C	-15 ~ 48	-15 ~ 48
	Нагрев	°C	-15 ~ 18	-15 ~ 18
Максимальная длина трассы		м	15	15

AM09BP | AM12BP

Дизайн

Этот кондиционер всегда будет ловить на себе взгляды гостей. Все, от элементов отделки до функционала, делает новый Mirror невероятным и стильным кондиционером

Бесшумная работа

Главное в нашей жизни – комфорт. Бесшумная работа кондиционера является одним из самых главных критериев для его выбора. Новый Mirror практически бесшумный.

19дБ

WI Fi управление

Встроенный WI Fi модуль позволяет управлять Вашим кондиционером из любой точки мира, используя смартфон на базе платформ Android или iOS

Экономия энергии

Технология Smart Inverter решает целый ряд задач: экономия электроэнергии, низкий уровень шума, повышенная надежность, отсутствие пусковых токов, а также повышенная комфортность пользователя

Комфортное охлаждение

В ARTCOOL Mirror воздушные потоки направлены в четыре стороны и имеют несколько ступеней оптимизации и регулирования. Такое решение позволяет создать максимально комфортные условия для пользователя

Jet Cool

Оптимальный воздушный поток

Очистка воздуха

В Mirror применяются самые передовые разработки LG в области очистки воздуха от загрязнений. Комплексная система Plasmaster уничтожает бактерии, аллергены и вирусы, а встроенный ионизатор делает воздух максимально свежим

Plasmaster Ionizer PLUS

Plasmaster Автоочистка

Фильтр Антибактерия

Контроль энергопотребления

Технология активного контроля производительности позволяет очень просто изменять уровень холодопроизводительности кондиционера и его энергопотребление

Контроль

Мониторинг энергопотребления

Теперь Вы можете отслеживать энергопотребление кондиционера в реальном времени. Информация выводится на передней панели внутреннего блока

Мониторинг

Габаритные размеры

Внутренний блок

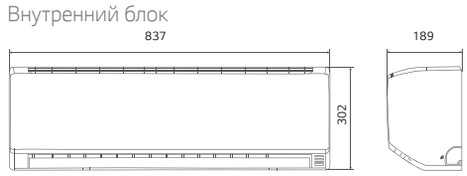

Наружный блок

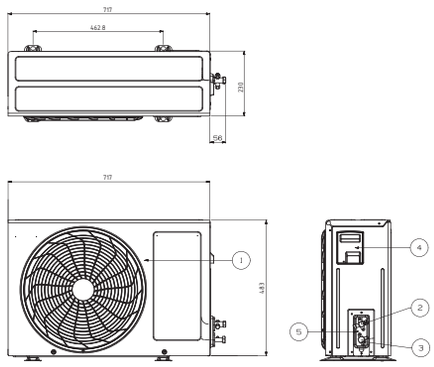

ARTCOOL Mirror

INVERTER COMPRESSOR 10 YEAR WARRANTY

Гарантия на компрессор
в данной модели
составляет 10 лет

Хладагент
R410A

Класс энергетической эффективности

A EER > 3,20 | A COP > 3,60

AM09BP | AM12BP

Модель				
Название модели			AM09BP	AM12BP
Внутренний блок			AM09BP	AM12BP
Уровень шума	В / С / Н / Ночной	дБ(А)±3	41/35/27/19	41/35/27/19
Холодопроизводительность		кВт	2,50	3,50
Теплопроизводительность		кВт	3,20	3,80
Потребление электроэнергии	Охлаждение / Нагрев	Вт	670/840	1080/1000
Рабочий ток	Охлаждение/ Нагрев	А	3.0/3.7	4.7/4.5
EER		Вт/Вт	3,73	3,24
COP		Вт/Вт	3,81	3,80
Электропитание		Ø / В / Гц	1 / 230 / 50	1 / 230 / 50
Расход воздуха	Max	м3/мин	11.5	12.5
Питающий кабель		жил x мм²	3 x 1.0 (наружный блок)	3 x 1.0 (наружный блок)
Межблочный кабель		жил x мм²	4 x 0.75 (с заземлением)	4 x 0.75 (с заземлением)
Габаритные размеры	ШхВхГ	мм	837 x 302 x 189	837 x 302 x 189
Вес нетто		кг	8.5	8.5
Допустимый перепад высоты		м	7.0	7.0

Наружный блок			AM09BP	AM12BP
Уровень шума	Max	дБ(А)±3	49	49
Расход воздуха	Max	м3/мин	27	27
Заправка фреоном (штатно 7.5м)		г	R410a 920	R410a 920
Дополнительная заправка фреона		г/м	20	20
Фреонопроводы	Жидкостный	мм (″)	6.35(1/4)	6.35(1/4)
	Газовый	мм (″)	9.52(3/8)	9.52(3/8)
Габаритные размеры	ШхВхГ	мм	717 x 483 x 230	717 x 483 x 230
Вес нетто		кг	28	28
Диапазон допустимых температур	Охлаждение	°C	-10 ~ 48	-10 ~ 48
	Нагрев	°C	-10 ~ 24	-10 ~ 24
Максимальная длина трассы		м	15	15

P07EP | P09EP | P12EP | P18EP | P24EP

Бесшумная работа

Главное в нашей жизни – комфорт. Бесшумная работа кондиционера является одним из самых главных критериев для его выбора, поэтому уровень шума Mega Plus всего 19 дБ*

19дБ

Экономия энергии

Инверторная технология уже давно доказала свою эффективность. Помимо существенной экономии энергии пользователь получает максимальную надежность и комфорт от плавной регулировки температуры воздуха

Комфортное охлаждение

В новом Mega Plus используется технология Jet Cool, котороая позволяет охладить помещение в течение 5 минут, а оптимизированный воздушный поток уменьшает количество "мертвых зон" в помещении.

Jet Cool

Оптимальный воздушный поток

Очистка воздуха

В кондиционере Mega Plus установлен ионизатор воздуха Plasmaster Ionizer Plus, который насыщает воздух кислородом и способствует созданию оптимального микроклимата

Plasmaster Ionizer PLUS

Plasmaster Автоочистка

Фильтр Антибактерия

Контроль энергопотребления

Технология активного контроля производительности позволяет очень просто изменять уровень холодопроизводительности кондиционера и его энергопотребление

Контроль

Простой и быстрый монтаж

Монтаж сплит-системы Mega Plus выполняется максимально быстро и технологично, не доставляя каких-либо неудобств пользователю

Мониторинг энергопотребления

Теперь Вы можете отслеживать энергопотребление кондиционера в реальном времени. Информация выводится на передней панели внутреннего блока

Мониторинг

Габаритные размеры

P07EP, P09EP

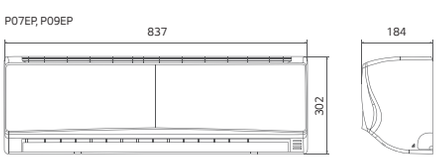

P12EP

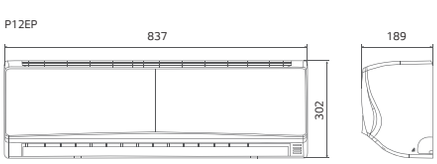

P18EP, P24EP

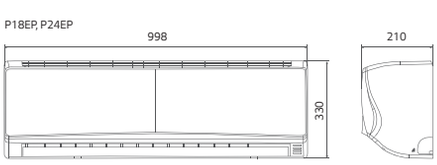

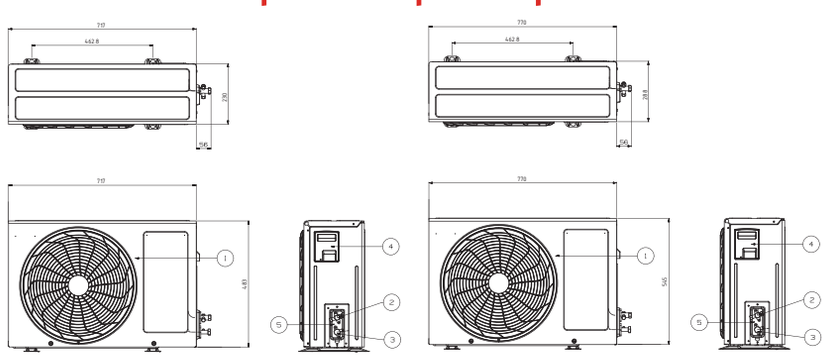

(Размеры в мм)

Поз.	Наименование
1	Решетка вентилятора
2	Подсоединение газового трубопровода
3	Подсоединение жидкостного трубопровода
4	Подключение кабелей электропитания и управления
5	Винт кабеля заземления
6	Защитная крышка запорных вентилей

Mega Plus

Хладагент
R410A

Класс энергетической эффективности

A EER > 3,20 | A COP > 3,60

INVERTER COMPRESSOR 10 YEAR WARRANTY

Гарантия на компрессор в данной модели составляет 10 лет

P07EP | P09EP
P12EP | P18EP | P24EP

Модель							
Название модели			P07EP	P09EP	P12EP	P18EP	P24EP
Внутренний блок			P07EP	P09EP	P12EP	P18EP	P24EP
Уровень шума	В / С / Н / Ночной	дБ(А)±3	33 / 27 / 23 / 19	41/35/27/19	41/35/27/19	44/42/37/31	47/42/37 /31
Холодопроизводительность		кВт	2,05	2,64	3,52	5,45	6,45
Теплопроизводительность		кВт	2,50	2,84	3,52	5,57	6,65
Потребление электроэнергии	Охлаждение/ Нагрев	Вт	610/650	776/747	1095/975	1680/1520	2010/1820
Рабочий ток	Охлаждение/ Нагрев	А	3.0/3.1	3.7/3.5	5.0/4.7	7.7/7.0	8.8/8.3
EER		Вт/Вт	3,36	3,40	3,21	3,24	3,21
COP		Вт/Вт	3,85	3,80	3,61	3,66	3,65
Электропитание		Ø / В / Гц	1 / 230 / 50	1 / 230 / 50	1 / 230 / 50	1 / 230 / 50	1 / 230 / 50
Расход воздуха	Max	м3/мин	9.8	9.8	12.5	19.3	21.3
Питающий кабель		жил x мм²	3 x 1.0 (наружный блок)	3 x 1.0 (наружный блок)	3 x 1.0 (наружный блок)	3 x 1.0 (наружный блок)	3 x 1.0 (наружный блок)
Межблочный кабель		жил x мм²	4 x 0.75 (с заземлением)	4 x 0.75 (с заземлением)	4 x 0.75 (с заземлением)	4 x 0.75 (с заземлением)	4 x 0.75 (с заземлением)
Габаритные размеры	ШхВхГ	мм	837 x 302 x 189	837 x 302 x 189	837 x 302 x 189	998 x 330 x 210	998 x 330 x 210
Вес нетто		кг	8.7	8.7	8.7	11.7	12.3
Допустимый перепад высоты		м	7.0	7.0	7.0	10.0	10.0

Наружный блок			P07EP	P09EP	P12EP	P18EP	P24EP
Уровень шума	Max	дБ(А)±3	49	50	50	53	55
Расход воздуха	Max	м3/мин	27	27	27	38	50
Заправка фреоном (штатно 7.5м)		г	R410a 720	R410a 820	R410a 820	R410a 1260	R410a 1400
Дополнительная заправка фреона		г/м	20	20	20	20	20
Фреонопроводы	Жидкостный	мм (")	6.35(1/4)	6.35(1/4)	6.35(1/4)	6.35(1/4)	6.35(1/4)
	Газовый	мм (")	9.52(3/8)	9.52(3/8)	9.52(3/8)	12.7(1/2)	15.88(5/8)
Габаритные размеры	ШхВхГ	мм	717 x 483 x 230	717 x 483 x 230	717 x 483 x 230	770 x 545 x 288	870 x 655 x 320
Вес нетто		кг	24.2	26.4	26.4	35.7	42.0
Диапазон допустимых температур	Охлаждение	°C	18 ~ 48	18 ~ 48	18 ~ 48	18 ~ 48	18 ~ 48
	Нагрев	°C	-5 ~ 24	-5 ~ 24	-5 ~ 24	-5 ~ 24	-5 ~ 24
Максимальная длина трассы		м	15	15	15	15	15

Технология
Smart Inverter

Технология управления инверторным приводом, которую мы постоянно совершенствуем, позволяет снизить потребление электроэнергии кондиционером на 60% по сравнению со стандартными системами

Почему популярность инверторных кондиционеров растет?

В странах ЕС и США от стандартных сплит-систем давно отказываются. Это связано с тем, что инверторные кондиционеры, во-первых, потребляют меньше энергии, во-вторых, их срок службы существенно выше, в-третьих, уровень шума инверторных систем гораздо ниже, в-четвертых, у инверторов нет пусковых токов, и, в-пятых, они гораздо точнее поддерживают заданную температуру

Стандарт

Представим себе движение автомобиля по схеме "Старт-стоп"

50 км/ч 0 км/ч 50 км/ч 0 км/ч

Smart Inverter

Представим себе движение автомобиля без остановок

50 км/ч 25 км/ч 70 км/ч 50 км/ч

Smart Inverter Стандарт

Как это работает?

• Компрессор BLDC

Разработанный LG Electronics привод постоянного тока характеризуется выдающейся надежностью и эффективностью работы

Улучшенный маслоотделитель
- Повышена надежность при полной нагрузке
- Повышена эффективность при низкой нагрузке

Эффективность привода
- Увеличение EER при низкой нагрузке

Снижение потерь компрессора

• Вентилятор Skew Fan

Снижение сопротивления потоку воздуха за счет использования наклонных лопаток вентилятора, а также увеличенный диаметр самого вентилятора позволили увеличить подачу воздуха с 720 м3/час до 930 м3/час при меньшей скорости. Сам вентилятор, благодаря приводу BLDC, имеет 13 ступеней регулировки, что позволяет плавно изменять частоту его вращения

• Крутящий момент

Ротор с использованием постоянного неодимового магнита обеспечивает повышенный крутящий момент, что позволяет вентилятору иметь высокие напорно-расходные характеристики.

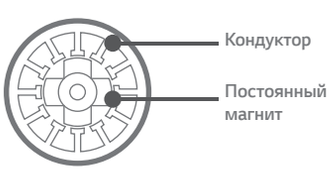

Практически бесшумные

Одним из самых важных показателей для пользователя является минимальный уровень шума. В большинстве кондиционеров LG этот показатель достигает отметки в 19 дБ, что является одним из самых низких показателей в мире

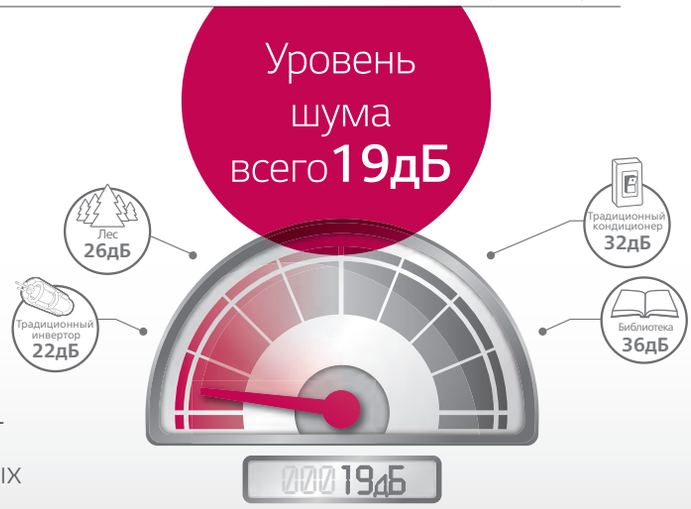

Вентилятор Skew Fan

Снижение сопротивления потоку воздуха засчет использования наклонных лопаток вентилятора, а также увеличенный диаметр самого вентилятора позволили увеличить подачу воздуха с 720 м³/час до 930 м³/час при равном потреблении энергии. Сам вентилятор, благодаря приводу BLDC, имеет 13 ступеней регулировки, что позволяет плавно изменять частоту его вращения

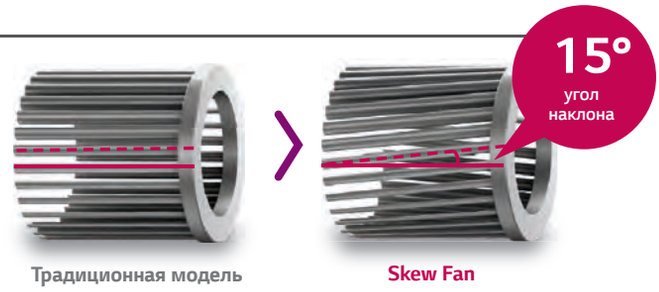

Привод вентилятора BLDC

Ротор с использованием постоянного неодимового магнита обеспечивает повышенный крутящий момент. Это позволяет вентилятору иметь высокие напорные характеристики и обеспечивать плавную регулировку работы при любой нагрузке

AC привод

- Низкая эффективность
- Перегрев
- Ступенчатый контроль скорости

BLDC привод

- Минимальный уровень вибрации
- Сниженное потребление энергии

Технология ALVC

Конструкция двухроторного компрессора позволяет добиваться минимального уровня вибрации и шума наружного блока.
При этом циклические изменения крутящего момента снижены до 40% по сравнению с однороторным компрессором

Что еще влияет на уровень шума?

В наружных блоках используется комплекс мер для снижения вибрации и шума. Таким образом при правильном монтаже сплит-системы риск возникновения эффекта резонанса с фасадом дома снижается к минимуму

УМНОЕ УПРАВЛЕНИЕ

Встроенный Wi-Fi модуль

Управляйте Вашим кондиционером, используя смартфон на базе платформ Android или iOS.

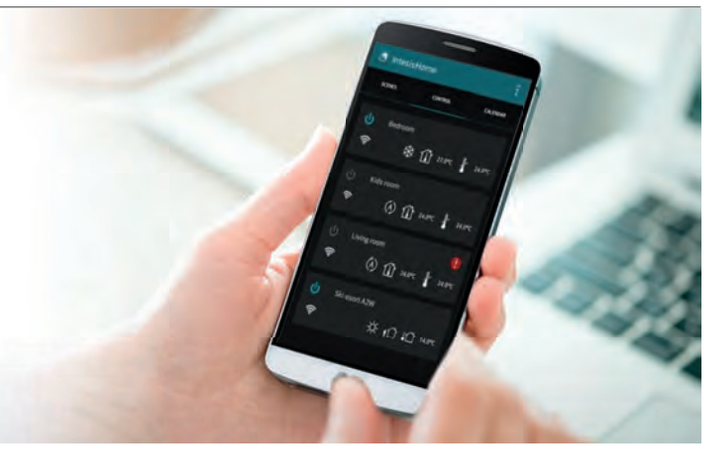

• LG Smart ThinQ

Найдите и установите приложение “LG Smart ThinQ” в Google market или Apps

LG Smart ThinQ

• Как это работает

Встроенный Wi-Fi модуль

О наличии модуля говорит надпись “LG Smart ThinQ” на Вашем кондиционере.

При использовании Wi-Fi модуля, будьте готовы к инновациям без границ.

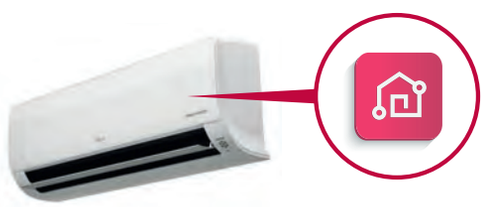

Простая регистрация и вход

Следуйте простым шагам при установке для активации приложения Smart ThinQ’s.

Возможности Wi-Fi управления

Каждый член Вашей семьи может выбрать необходимые настройки управления кондиционером (желаемую температуру, скорость вентилятора и т.д.) и сохранить в своем приложении для того, чтобы очень просто использовать их позднее.

Управление кондиционером с разных устройств

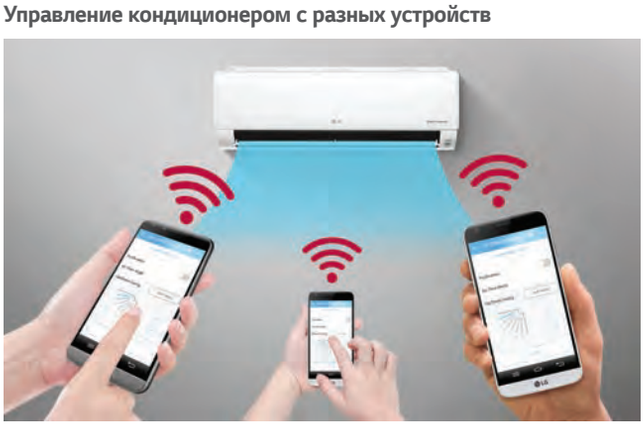

Управления разными кондиционерами одним устройством

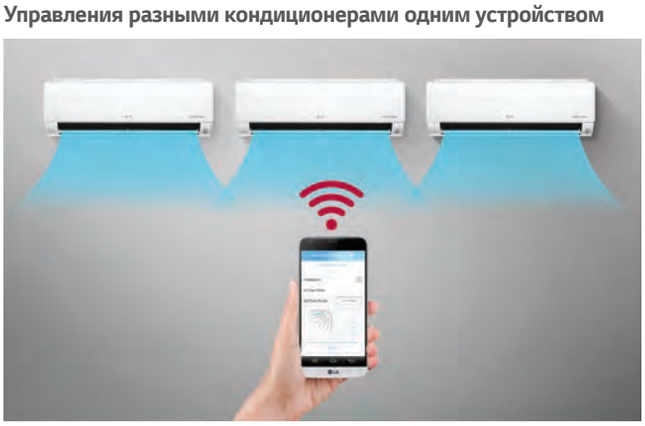

* Can be controlled by multiple users, but not simultaneously

Преимущества

Простое управление для разных задач

Вкл./Выкл., Темп.

Режим, установка

Управление жалюзи

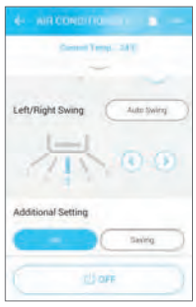

Особые функции

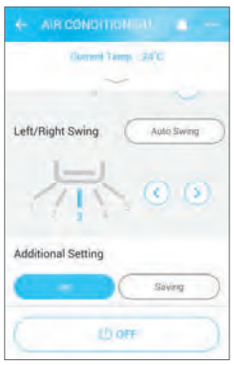

Таймер

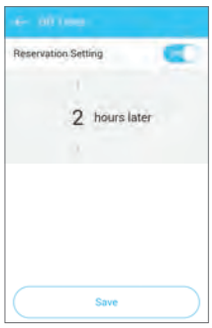

Энергопотребление

Умная диагностика

Контроль загрязнения фильтра

Используя приложение Smart ThinQ Вы можете управлять различными продуктами LG.

К Вашим услугам полный контроль из любого места в любое время.

УМНАЯ ДИАГНОСТИКА

Умная диагностика

Функция умной диагностики позволяет Вам настройки и возможные отклонения в работе через смартфон.

* При комбинировании в мульти сплит-систему эта функция сожет не работать

• Как это работает

Запустите приложение"LG Smart ThinQ", нажмите "Start Smart Diagnosis", и Вы получите возможность контролировать результаты умной диагностики через Wi-Fi.

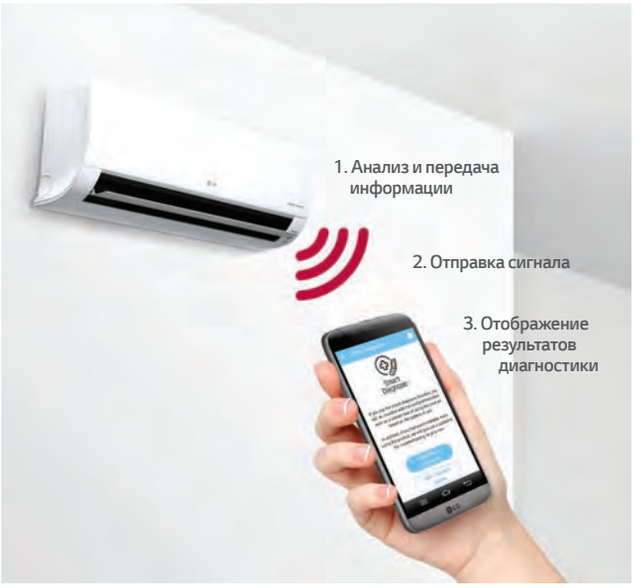

* Если кондиционер не имеет встроенного Wi-Fi модуля, используйте метод звуковой диагностики, работая с тем же приложением и ПДУ.

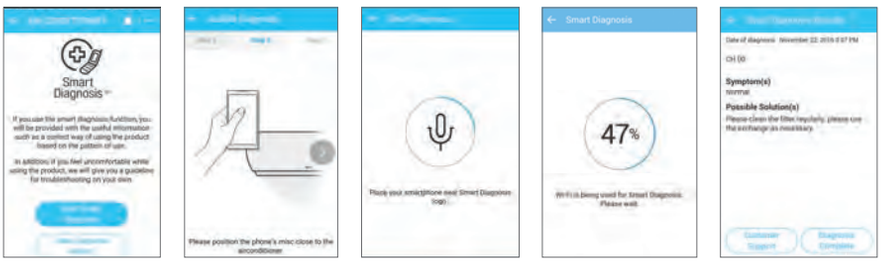

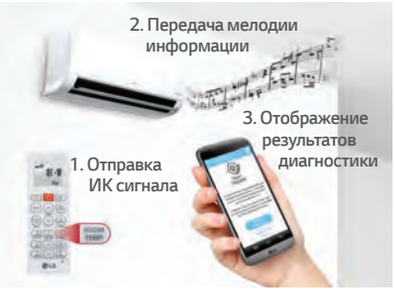

• Передача информации

Очень простое получение информации о возможных неисправностях и удобная передача ее в сервисный центр.

Для пользователей

Для специалистов

Экономия затрат электропотребления с помощью мониторинга ключевых функций управления
- Возможность быстрой диагностики на корректность монтажа
- Интуитивно легкая диагностика на проблемы путем сравнения текущих и предыдущих показателей работы
- Легкая проверка рабочего состояния кондиционера

УМНАЯ ДИАГНОСТИКА

Информирование о недостатке хладагента

Раннее информирование о недостатке хладагента позволяет защитить Ваш кондиционер от поломки

* При комбинировании в мульти сплит-систему функция обнаружения недостатка хладагента может не работать

• Как это работает

Производительность и эффективность работы при разных уровнях хладагента

Раннее обнаружение недостатка хладагента
Кондиционер автоматически останавливается при обнаружении недостатка хладагент

3 уровня контроля недостатка хладагента:

1. Температура теплообменника в норме
2. Работа наружного блока в норме
3. Энергопотребление при работе в норме

Если любой из пунктов не соответствует норме более 4-х раз за 15 минут работы кондиционера, кондиционер останавливается и информирует о недостатке хладагента.

Производительность и эффективность работы при разных уровнях хладагента

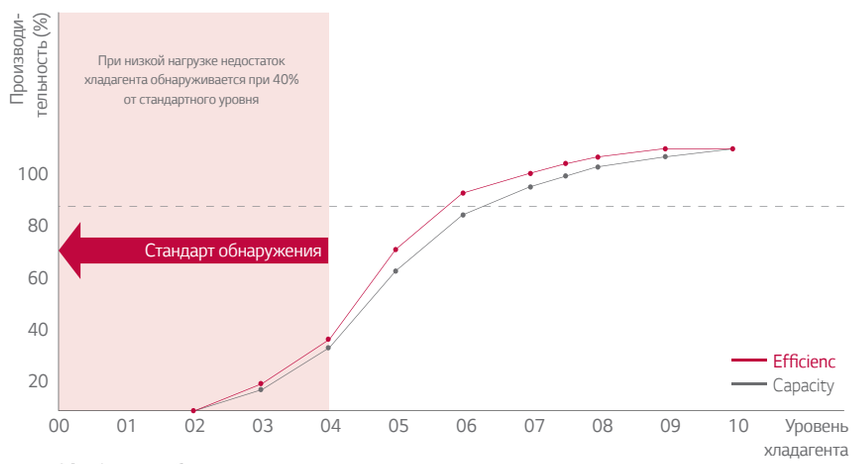

* Эта функция работает при следующих условиях:
- Внутренняя и наружная температуры более 20°C
- Только режимы работы на охлаждение и осушение

• Преимущества

Увеличенная продолжительность жизни кондиционера

Расплавление изоляции обмоток компрессора

Подгорание фреонового масла

Подгорание ротора

Кондиционер оповещает Вас о недостатке хладагента

При обнаружении недостатка хладагента дисплей внутреннего блока показывает попеременно символы CH и 36

* Некоторые модели могут показывать символы CH и 38 попеременно

4-х ступенчатый активный контроль производительности

Технология активного контроля производительности позволяет очень просто изменять уровень холодопроизводительность кондиционера и энергопотребление посредством ограничения максимальной частоты компрессора.

* При комбинировании в мульти сплит-систему эта функция сожет не работать

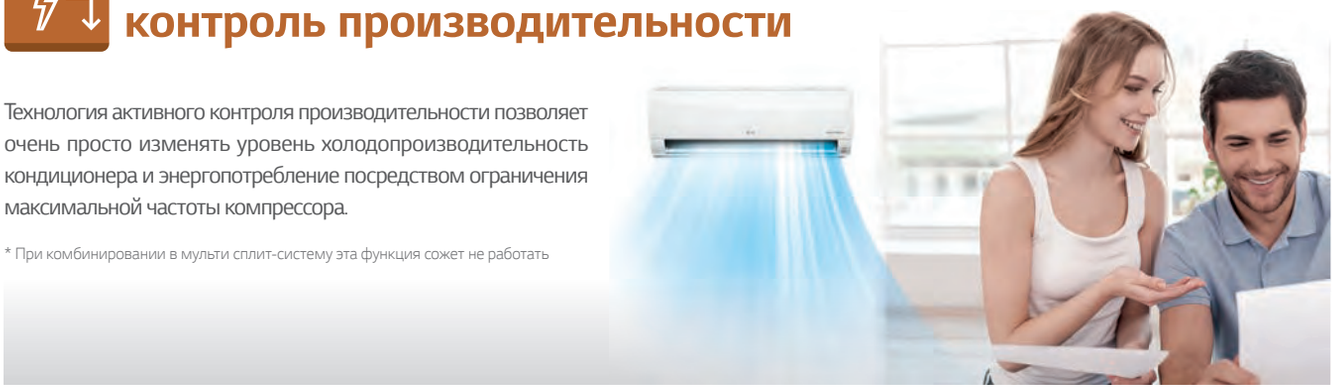

• Концепция и преимущества

Поддержание комфортного микроклимата в помещении может стать затратным в течение жарких летних месяцев. Теперь Вы можете экономить собственные средства, используя технологию активного контроля производительности.

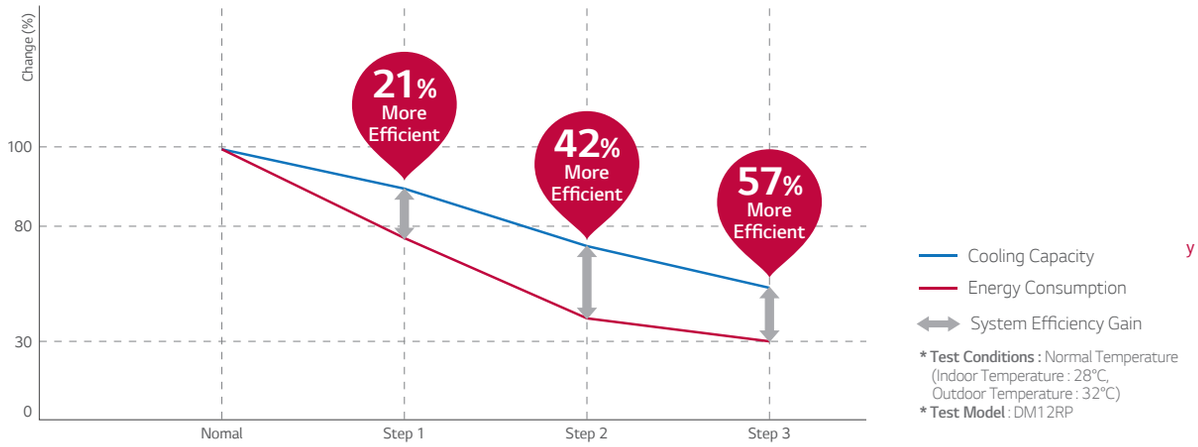

• Как это работает

Стандарт
100% производительности

Людно и много активности

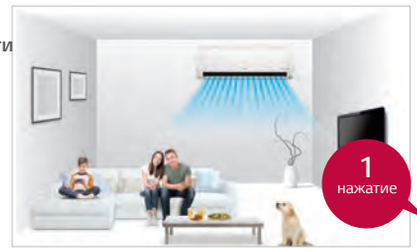

Шаг 1
80% производительности

Несколько человек и низкий уровень активности

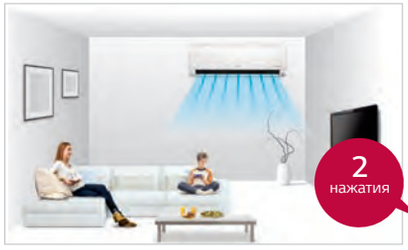

Шаг 2
60% производительности

Несколько человек и низкий уровень активности

Шаг 3
40% производительности

Несколько человек с минимальной активностью

ЭНЕРГОЭФФЕКТИВНОСТЬ

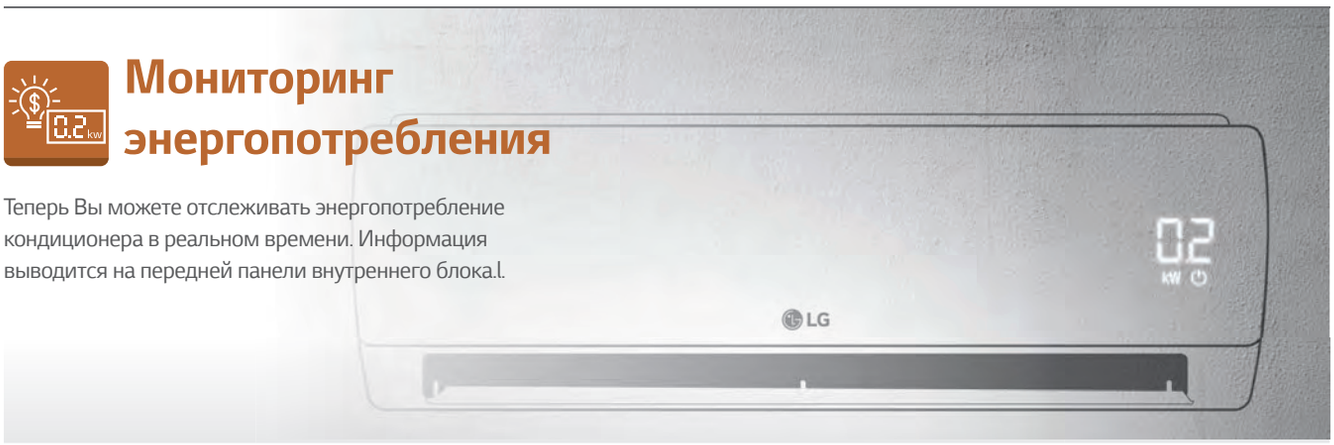

Мониторинг энергопотребления

Теперь Вы можете отслеживать энергопотребление кондиционера в реальном времени. Информация выводится на передней панели внутреннего блока.l.

• Как это работает

Дисплей энергопотребления и пульт дистанционного управления

Стерилизация и деодорирование

Свыше 3.000.000 ионов, генерируемых ионизатором Ionizer Plus делают воздух в помещении настолько чистым и свежим, что отличить квартиру от парка будет достаточно трудно.

• Преимущества

Обычный режим

Показания заданной температуры

Режим отображения энергопотребления

На дисплей выводится информация об энергопотреблении

• Дополнительные возможности дисплея

Скорость вращения вентилятора

Дисплей	Скорость
F5	Высокая
F4	Средне-высокая
F3	Средняя
F2	Средне-низкая
F1	Низкая

Режим сна

Например, установка 1 час

Высокая энергоэффективность

Революционные технологии LG в области инверторных приводов позволяют получать высокие коэффициенты энергоэффективности при работе и существенно снизить энергопотребление

• Высокоэффективный компрессор и клапан переключния режимов

Обновленный двухроторный ротационный компрессор
Количество всасывающих портов компрессора было уменьшено с двух до одного для увеличения эффективности работы при низких оборотах

Обновлённый клапан переключения режимов работы
Энергопотребление клапана переключения режимов работы сведено к 0 за счёт обновлённой конструкции

• Увеличенная эффективность инвертора

Сердце инвертора претерпело немало изменений. Использование гибридых материалов (SiC Hybrid) позволило снизить потрери энергии и повысить эффективность работы привода.

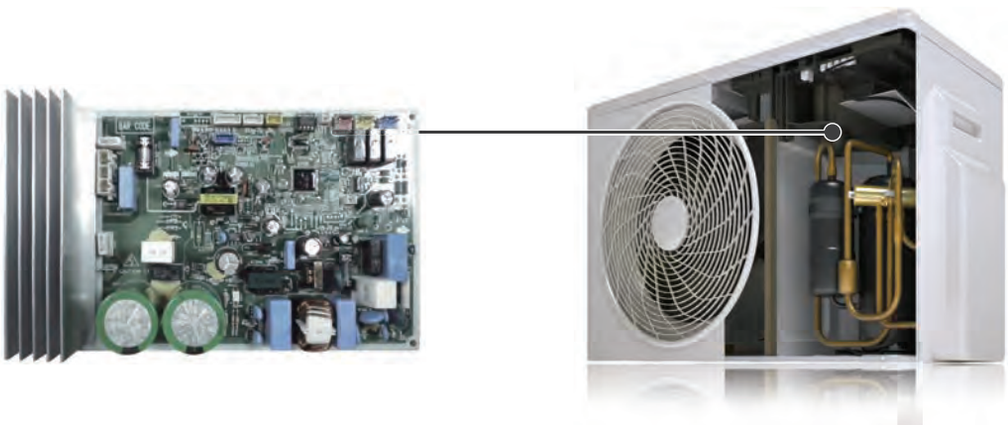

Очистка воздуха

Жизнь приносит гораздо больше удовольствия, когда мы находимся в атмосфере чистого и свежего воздуха

Plasmaster™ Ionizer+PLUS

Новый ионизатор воздуха, генерирующий более 3.000.000 ионов, является более мощным аналогом предшествующего Plasmaster Ionizer

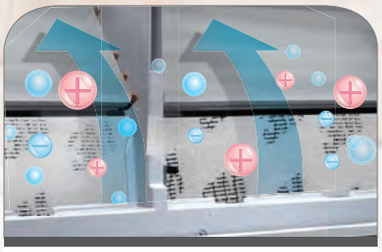

Plasmaster Автоочистка

Функция автоматической очистки предотвращает образование плесени и размножения бактерий в полостях теплообменника внутреннего блока сплит-системы

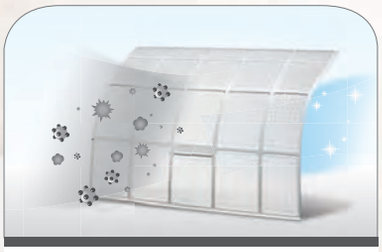

Фильтр Первичной очистки

Двухслойный фильтр нового поколения предназначен для улавливания частиц пыли, а также бактерий стафилококка, пневмонии и загрязняющих веществ размером до 10μm

Plasmaster™ Ioniser+ PLUS

Свыше 3.000.000 ионов, генерируемых ионизатором Ionizer Plus делают воздух в помещении настолько чистым и свежим, что отличить квартиру от парка будет достаточно трудно

Чистый и свежий воздух с новым Ionizer Plus

Количество генерируемых ионов увеличено с 2.000.000 до 3.000.000, что позволило более интенсивно насыщать воздух кислородом и стерилизовать его от бактерий и прочих вредных загрязнителей. Применение нового Ionizer Plus способствует созданию оптимального микроклимата в помещении

Как это работает?

Ionizer Plus

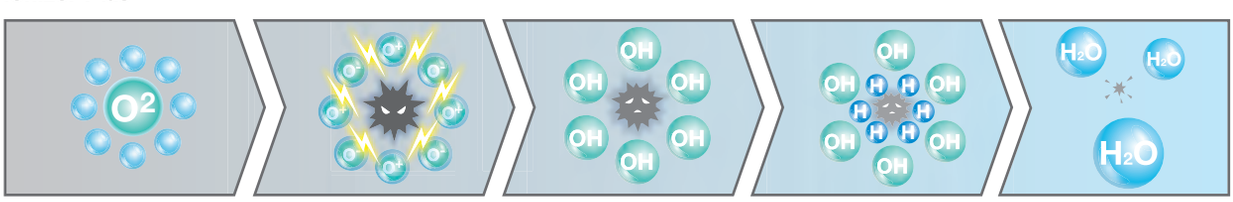

Генерация кластеров
(+)(-) ионные кластеры генерируются на основе полярных связей молекул воды, содержащихся в воздухе

Улавливание вредных частиц
Ионы окружают находящиеся в воздухе положительно заряженные микробы, бактерии и вирусы

Появление OH радикалов
В результате химической реакции происходит образование OH радикалов

Нейтрализация микробов
В результате образования тяжелых кластеров вредные вещества оседают и уже не могут попасть в легкие человека

Насыщение анионами
Концентрация отрицательных ионов на см^3 воздуха повышается. Эффект ионизации полностью достигнут

Чистый и свежий воздух

Эффективность стерилизации

Стерилизация E.coli bacillus, 99,9% за 30 мин

Стерилизация Staphyiococus Aureus, 99,6% за 60 мин

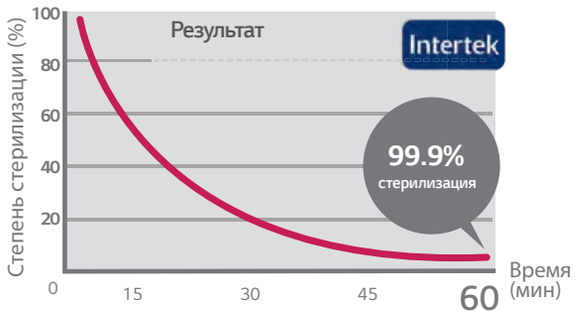

50% удаление запахов за 30 мин

Показатель шкалы запахов 2 означает, что концентрация неприятных запахов достаточно слаба и, практически, не ощущается человеком

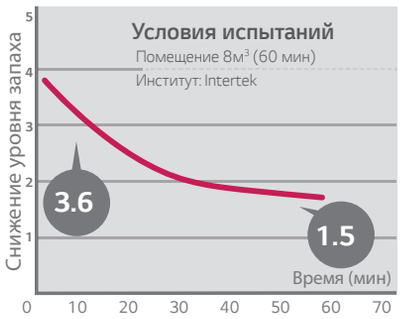

Удаление неприятных запахов из помещения

Уровень запаха	0	1	2	3	4	5
На что похожи неприятные запахи при увеличении концентрации?	Запаха нет	Запах городского парка	Естественный запах в квартире	Запах в уборной	Запах несвежих продуктов	Запах животных
Степень ощущения неприятных запахов человеком	Нет	Слабый запах	Неприятный запах	Явный неприятный запах	Сильно ощутимый неприятный запах	Максимально ощутимый неприятный запах
		1.5 Plasmaster Ionizer PLUS 3.6				

Сертификаты

Сертификаты	Институт
Эффективность удаления бактерий	Intertek
Эффективность устранения неприятных запахов	

Plasmaster™ Ionizer

120 мин - 99% стерилизация

Фильтр первичной очистки

Эффективная защита

Обновленный фильтр первичной очистки
успешно борется
с частицами пыли и бактериями

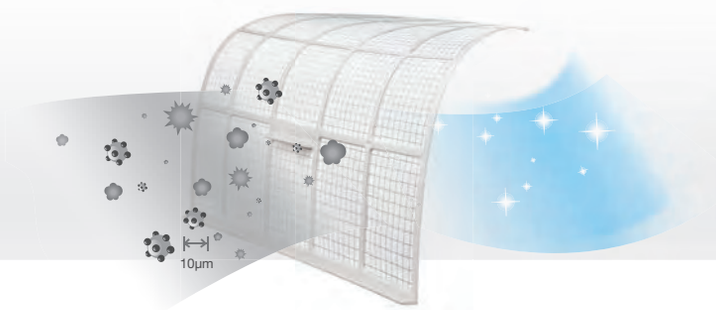

Что такое фильтр первичной очистки?

Фильтр со специальным химическим напылением борется не только с частицами пыли, но и с некоторыми видами бактерий, являющихся вредными для человека

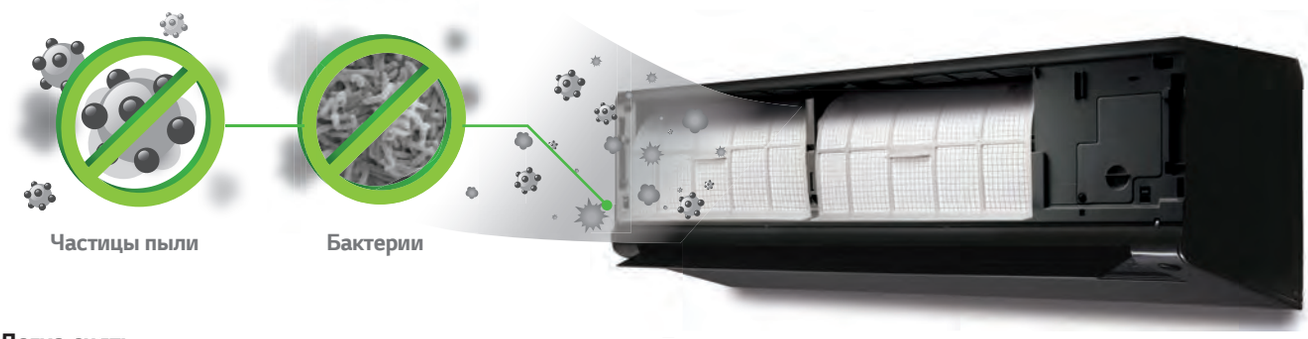

Легко снять
Демонтаж фильтра занимает несколько секунд

Легко мыть
Очистка фильтра занимает несколько минут

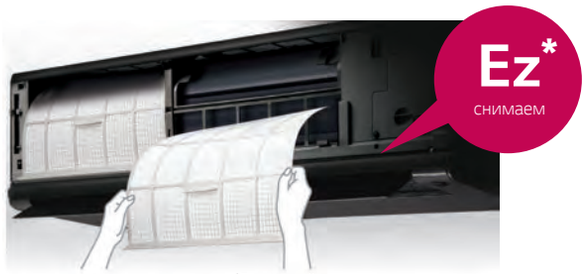

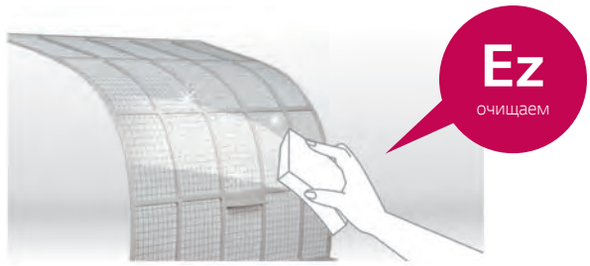

*Ez от английского слова easy - просто

Бактерии, блокируемые фильтром

	Микроб	НИИ
Вид бактерии	Staphy lococcus aureus	FITI*
	klebsiella pneumoniae	

верификации на территории Азии

Никаких запахов

Plasmaster™ Автоочистка

Функция автоматической очистки предотвращает образование плесени и размножения бактерий в полостях теплообменника внутреннего блока кондиционера

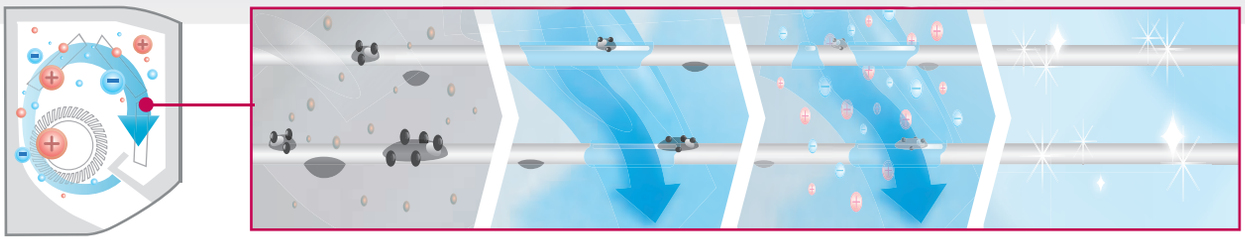

Без функции автоматической очистки

Основными причинами неприятного запаха внутри кондиционера являются остаточная влага, в результате появления которой появляется плесень и бактерии, активно размножающиеся во влажной среде

С функцией автоматической очистки

Функция автоматической очистки поверхности теплообменника позволяет полностью удалить остаточную влагу, тем самым препятствуя образованию плесени и размножению бактерий

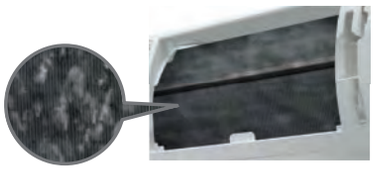

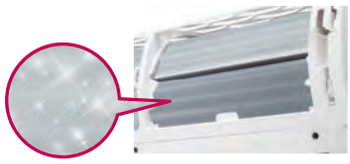

Как это работает?

Остаточная влага автоматически удаляется из полостей теплообменника после окончания работы в режиме охлаждения. Это осуществляется за счет вращения вентилятора на сверхнизких оборотах и осушения поверхности теплообменника. Помимо этого активируется функция ионной стерилизации, которая удаляет оставшиеся микробы и плесень, что полностью обеззараживает полость внутреннего блока.

Почему так важно очищать поверхность теплообменника?

Plasmaster™ Случаи обращения пользователей к производителю систем кондиционирования, связанные с неприятными запахами от внутреннего блока, известны уже давно. В большинстве наших кондиционеров мы установили функцию автоматической очистки теплообменника, которая полностью удаляет эти запахи путем удаления влаги с поверхности испарителя. Наличие функции автоматической очистки значительно увеличивает промежуток времени для проведения регулярного технического обслуживания. В кондиционерах без такой функции необходимо регулярно проводить чистку фильтров и следить за чистотой поверхности испарителя.

Бактерия

Грибок

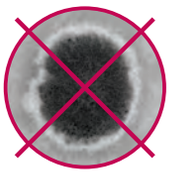

Плесень

Оптимизированный воздушный поток

Правильная организация воздушного потока является одной из самых важных задач для инженеров при проектировании новых моделей внутренних блоков. Ведь именно воздушный поток максимально влияет на комфорт пользователя

Комфортное воздухораспределение

Некоторые модели LG способны автоматически подавать нагретый воздух в четырех направлениях. Такое решение позволяет отапливать помещение равномерно, без "мертвых" зон
В моделях Stylist и Gallery используется распределение по принципу 3D. Это означает, что воздух может подаваться в трех направлениях влево, вправо и вниз. Каждая створка жалюзи может быть закрыта для того, чтобы обеспечить более комфортную для пользователя подачу воздуха

5 ступеней регулировки горизонтального потока

Помимо 5-ти ступенчатого изменения горизонтального потока в некоторых моделях этого года появилась возможность регулировки по вертикали в 6-ти направлениях

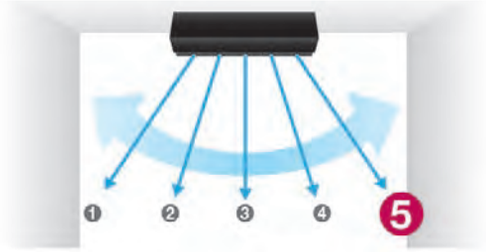

6 ступеней регулировки вертикального потока

Для более точной подачи воздуха в сплит-системах LG есть возможность регулировки направления вертикального потока воздуха в 6-ти положениях

Охлаждение помещения за 5 минут с помощью Jet Cool

Функция Jet Cool предназначена для быстрого охлаждения помещения. Это особенно полезно летом в жаркую погоду, когда помещение быстро нагревается

Jet Cool

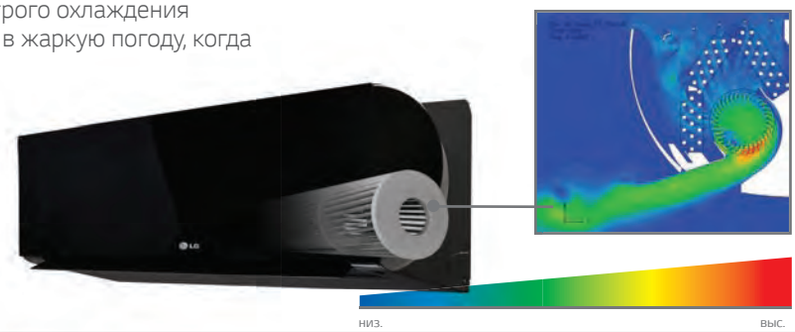

Мощный воздушный поток

Мощная воздушная струя позволяет значительно эффективнее охлаждать помещения повышенной площади.
В кондиционерах LG максимальное эффективное расстояние от внутреннего блока до противоположной стены составляет 10м

Воздушный поток 10 м

Увеличение диаметра вентилятора внутреннего блока позволяет эффективно использовать кондиционер в помещениях, расстояние между противоположными стенами которых, достигает до 10 метров

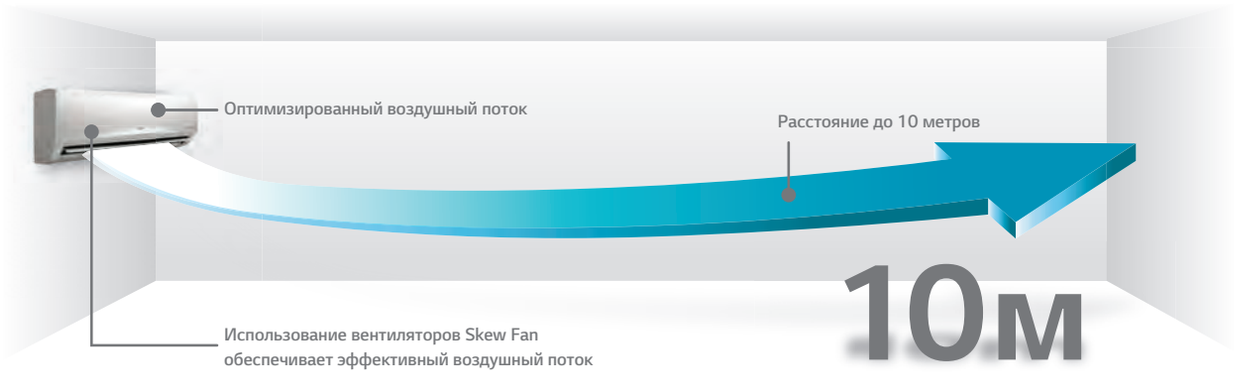

Быстрое охлаждение

Вентилятор Skew Fan

В среднем диаметр рабочего колеса вентилятора Skew Fan на 25% больше, чем у большинства аналогичных кондиционеров

Оптимизация работы жалюзи

Воздухораспределение в новых кондиционерах оптимизировано за счет модернизации работы жалюзи внутреннего блока

Обычные

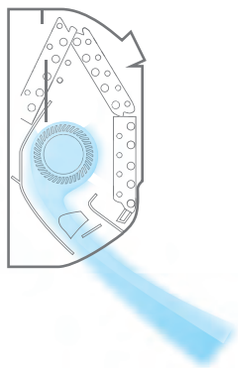

LG

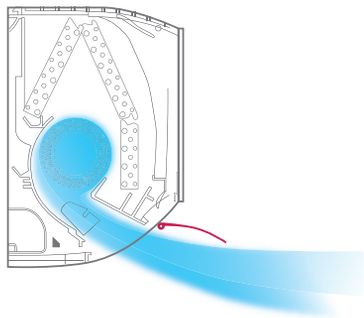

ЭКСТРЕМАЛЬНАЯ НАДЁЖНОСТЬ

10 лет гарантии на инверторный компрессор

Компания LG гарантирует качество продукции и предоставляет 10 лет гарантии на инверторный компрессор Вашего кондиционера.

• Что такое 10 лет гарантии?

Компрессор кондиционера это как двигатель автомобиля. Получая 10 летнюю гарантию Вы можете быть абсолютно спокойны за долгую, безаварийную работоспособность оборудования.

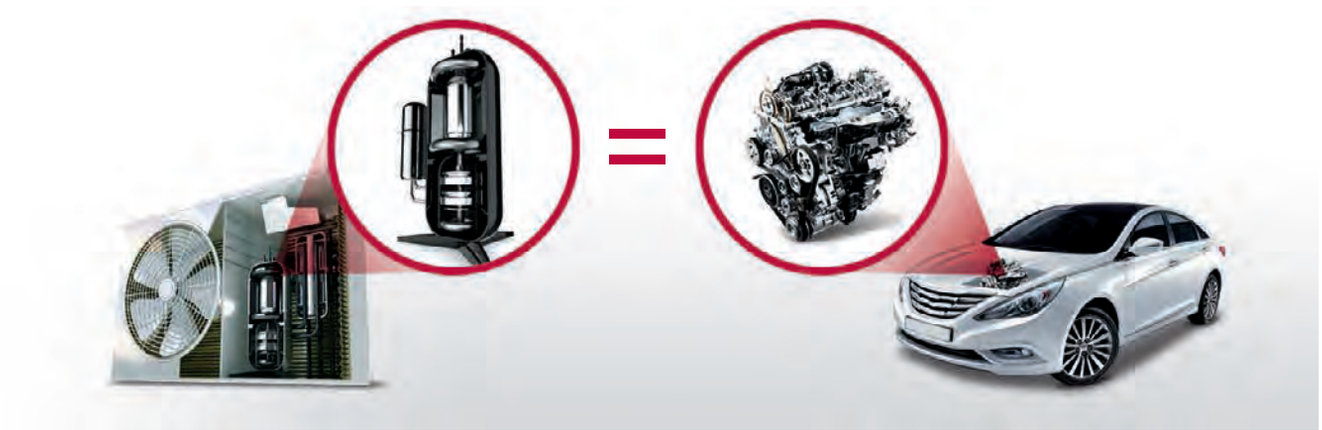

• Преимущества и сертификаты

Надёжный кондиционер

Надёжность оборудования подчёркивается предоставлением 10 летней гарантии на компрессор, что сводит к минимуму опасения пользователя насчёт выхода из строя оборудования.

Сертификаты

TUV Rheinland + собственные испытания в лабораториях LG, имитирующих экстремальные условия работы компрессора

Одноротерный ротационный компрессор

Двухроторный ротационный компрессор

Антикоррозионное покрытие Gold Fin™

Штатное антикоррозионное покрытие Gold Fin™ защищает теплообменник наружного блока от агрессивных условий окружающей среды.

• Как это работает

Теплообменник наружного блока в укрупнённом виде

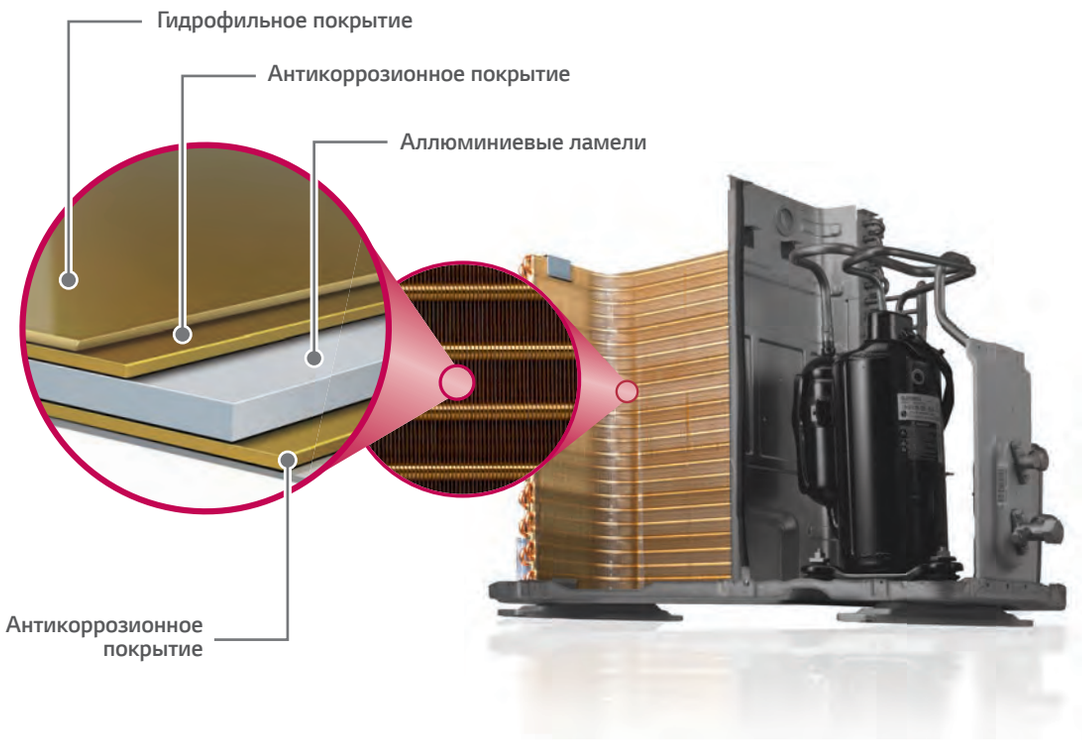

• Результаты испытаний

Традиционное исполнение

Покрытие Gold Fin™

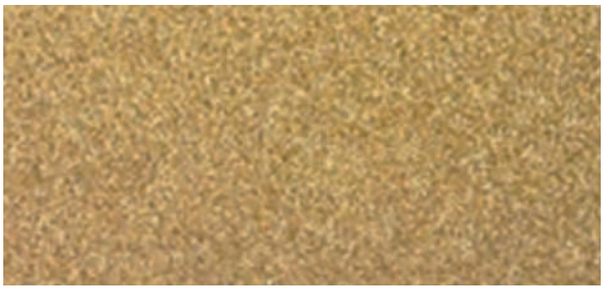

* Результаты теста после 360 часов воздействия соляного раствора.

КОМФОРТ

Комфортное распределение воздуха

Кондиционеры LG дают возможность мягко и комфортно подавать воздух в помещение посредством автоматической регулировки направлений воздушного потока.

• Концепция

Работа кондиционера в ночное время может понизить температуру тела или вызвать дискомфорт, особенно, если охлаждённый воздух попадаетнепосредственно на тело человека. Комфортное распределение воздуха регулируется посредством изменения угла подачи, чтобы предотвратить попадание холодных потоков на человека, обеспечивая тем самым приятное ощущение прохлады без дискомфорта

.

• Как это работает

Функция комфортной подачи воздуха

Пульт управления

Комфотрный поток воздуха

Эта функция позволяет одним нажатием выбрать поток воздуха, иключающий попадание на тело человека.

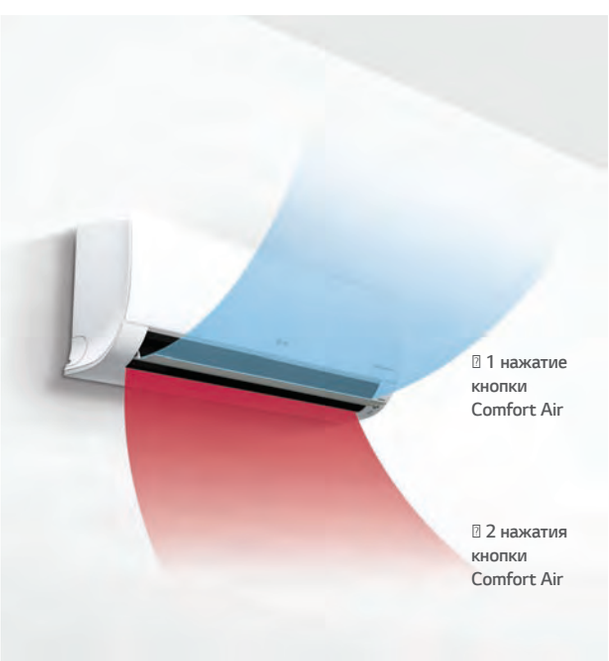

Вариант 1: Уклон с максимальным углом в 70°

Жалюзи переходят в максимально горизонтальное положение.
Оптимально для работы в охлаждение.

Дисплей внутреннего блока

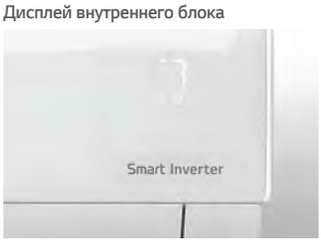

Дисплей пульта управления

Вариант 2: Уклон жалюзи близок к 0°

Жалюзи переходят в макимально вертикальную позицию.
Оптимально для работы в нагрев.

Дисплей внутреннего блока

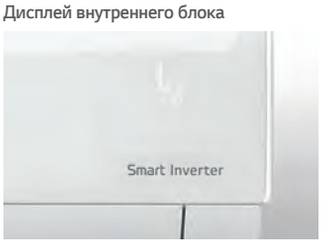

Дисплей пульта управления

Функция понижения уровня шума

Данная функция позволяет перевести наружный блок кондиционера в режим пониженного уровня шума одним нажатием кнопки пульта управления.

* При комбинировании в мульти сплит-систему функция понижения уровня шума работает только через настройки на плате наружного блока.

• Как это работает

При активации данного режима уровень шума наружного блока снижается на 3 дБ.
При этом уровень шума внутреннего блока также понижается.

Активация режима

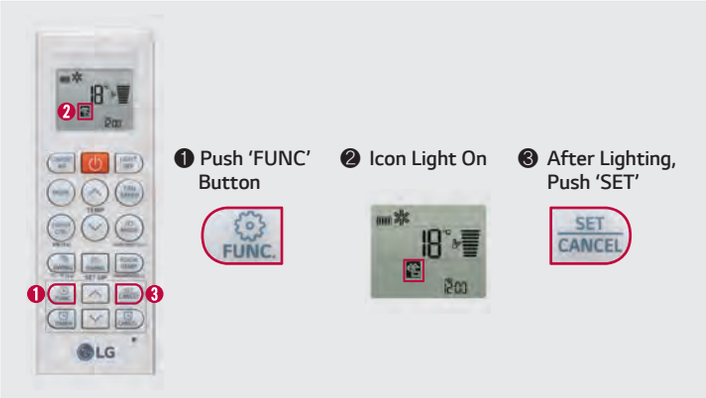

Контроль внешнего компрессора

• Результаты испытаний

График уровней шума

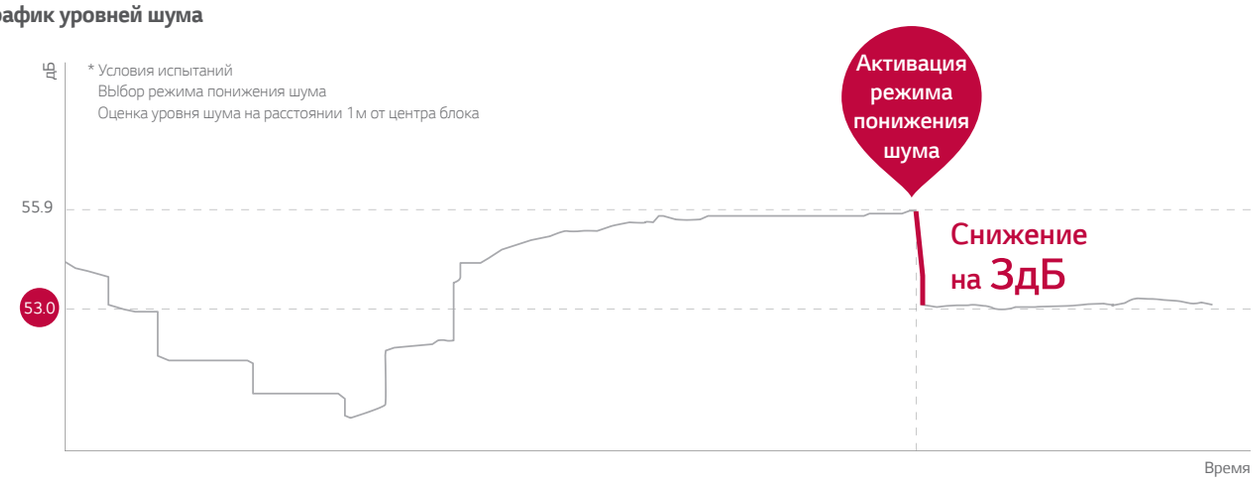

Эффективный нагрев

Экономия энергии до **80%**

В режиме нагрева сплит-системы LG Electronics потребляют до 80% меньше электроэнергии, чем электрические нагреватели. Применение кондиционера в качестве отопительного прибора актуально в переходный период или в южных регионах России

Работа в переходный период

В большинстве регионов России переходный период – это октябрь и март. Времена года, когда на улице достаточно прохладно, а централизованная система отопления еще/уже не работает. Именно в эти моменты использование кондиционера как отопительного прибора наиболее актуально

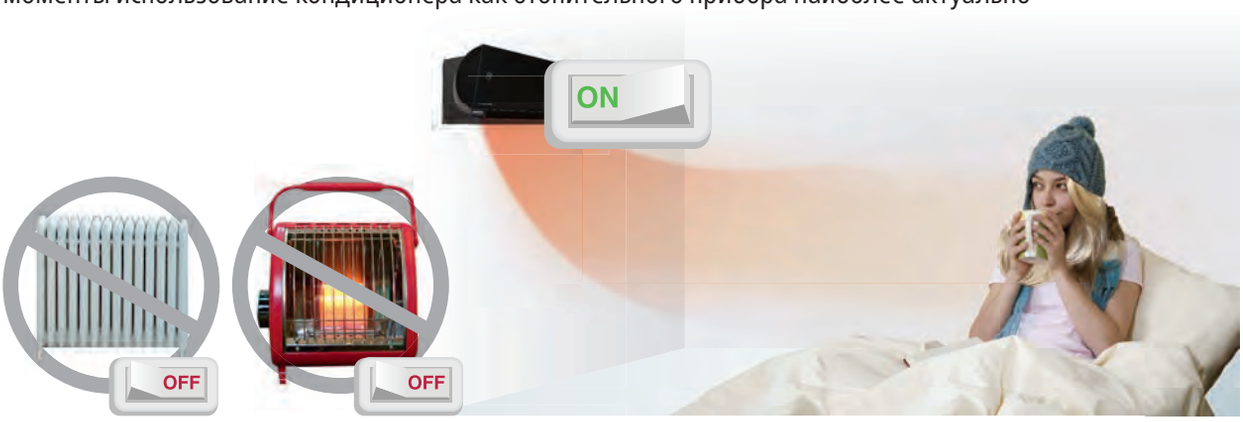

Почему лучше использовать кондиционер, а не электрический нагреватель?

Для получения 3,81 кВт тепловой энергии необходима одновременная работа четырех электрических нагреваталей мощностью около 1,0 кВт или одной сплит-системы LG с потребляемой мощностью 1,05 кВт

Как это работает?

Комфортное воздухораспределение

Некоторые модели LG способны автоматически подавать нагретый воздух в четырех направлениях. Такое решение позволяет отапливать помещение равномерно, без "холодных" зон

5 ступеней регулировки горизонтального потока

Для более точной подачи воздуха в сплит-системах LG есть возможность регулировки направления горизонтального потока воздуха в 5-ти положениях

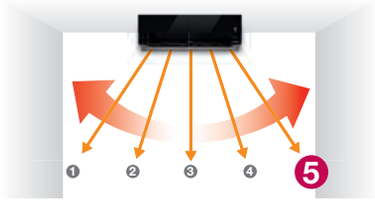

6 ступеней регулировки вертикального потока

Помимо 5-ти ступенчатого изменения горизонтального потока в некоторых моделях этого года появилась возможность регулировки по вертикали в 6-ти направлениях

Вертикальный воздушный поток

В режиме нагрева жалюзи внутреннего блока направляют воздушный поток перпендикулярно полу для обеспечения комфортного микроклимата в помещении

Простой и быстрый монтаж

Процесс установки кондиционера важен не только для специалиста по монтажу, но и для пользователя. Нам важно, чтобы кондиционер был установлен максимально качественно и как можно быстрее. Именно поэтому особое внимание мы уделяем организации монтажных работ наших кондиционеров

Плотное прилегание блока к стене

Благодаря улучшенной системе фиксации, внутренний блок прилегает к стене максимально плотно, что положительно сказывается на его внешнем виде

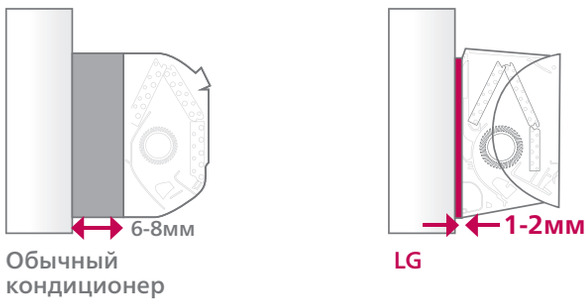

Больше пространства для труб

Увеличенная внутренняя полость для трубопроводов обеспечивает более технологичный и простой монтаж

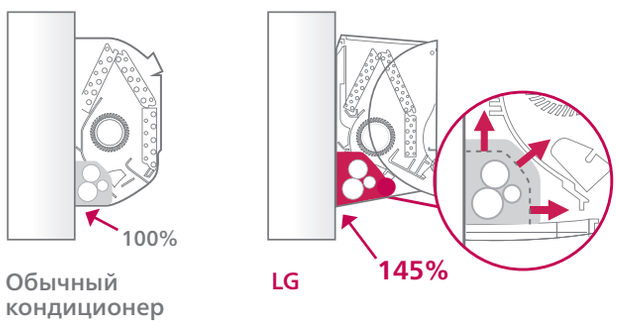

Модифицированная монтажная пластина

Технологическая карта процесса монтажа отображена непосредственно на поверхности пластины, что позволяет сэкономить время на изучение инструкции. Опора имеет несколько точек фиксации, что обеспечивает максимально плотное прилегание внутреннего блока к стене

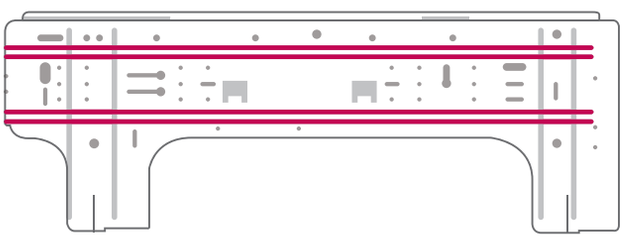

Съемная часть передней панели

Съемная часть передней панели значительно упрощает монтаж внутреннего блока. Отпадает необходимость снятия корпуса блока при монтаже трубопроводов и кабелей

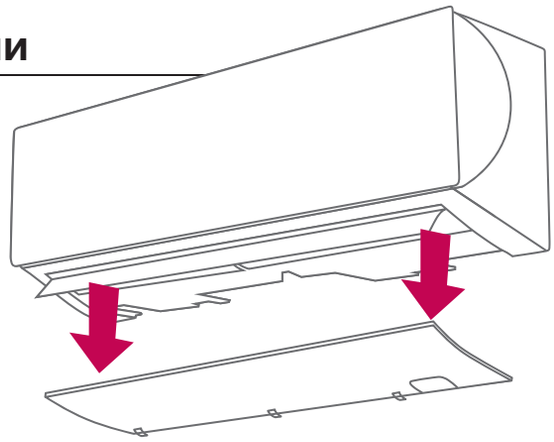

Технологическая опора

Технологическая опора обеспечивает зазор между внутренним блоком и стеной для удобства подсоединения трубопроводов

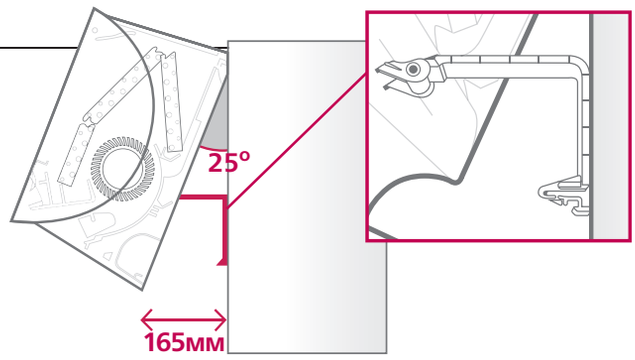

MULTI

МУЛЬТИ СПЛИТ-СИСТЕМЫ

Модельный ряд 44

Наружные блоки
-Multi F 48
-Multi FDX 52

Внутренние блоки
-Настенный тип 60
-Кассетный тип 62
-Канальный тип 63
-Напольно-потолочный тип 64
-Консольный тип 65

Блоки распределители и разветвители 66

Таблицы комбинаций 68

LG
Life's Good

2016
Модельный ряд

Наружные блоки

Тип / кВт (охл/нагр)	Multi F	Макс. кол-во вн. блок	Эл. питание	Пример комбинаций
4,1 / 4,7	MU2M15	2	1ø	
4,7 / 5,3	MU2M17	2	1ø	
5,3 / 6,3	MU3M19	3	1ø	
6,2 / 7,0	MU3M21	3	1ø	
7,0 / 8,4	MU4M25	4	1ø	
7,9 / 9,1	MU4M27	4	1ø	
8,8 / 10,1	MU5M30	5	1ø	
11,2 / 12,5	MU5M40	5	1ø	

Тип / кВт (охл/нагр)	Multi FDX	Макс. кол-во вн. блок	Эл. питание	Пример комбинаций
11,2 / 12,5	FM40AH	7	1ø	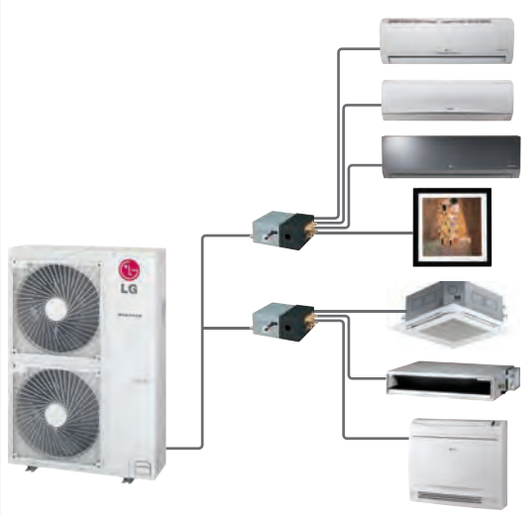
12,1 / 12,5	FM41AH	7	3ø	
14,0 / 16,0	FM48AH FM49AH	8	1ø 3ø	
15,5 / 17,4	FM56AH FM57AH	9	1ø 3ø	

Внутренние блоки

Тип	кБте / кВт	5 / 1,5	7 / 2,1	9 / 2,6	12 / 3,5	15 / 4,2	18 / 5,3	24 / 6,7
Настенный тип	**Standard**	MS05SQ	MS07SQ	MS09SQ	MS12SQ	MS15SQ	MS18SQ	MS24SQ
	Deluxe		MS07AQ	MS09AQ	MS12AQ		MS18AQ	MS24AQ
	ART COOL Mirror		MS07AW*	MS09AW*	MS12AW*		MS18AW*	MS24AW*
	ART COOL Gallery			MA09AH1	MA12AH1			
Кассетный тип	**Однопоточные**			MT09AH	MT11AH			
	Четырехпоточные	MT06AH	MT08AH	CT09	CT12		CT18	CT24
Канальный тип	**Средне/высоко напорные**						CM18	CM24
	Низконапорные			CB09L	CB12L		CB18L	CB24L
Напольно-потолочный/ потолочный тип				CV09	CV12		CV18	CV24
Консольный тип				CQ09	CQ12		CQ18	

ART COOL Mirror *Зеркальный (R), Серебристый (V), Белый (W)

Отличие Multi F и Multi FDX

В модельном ряду мульти сплит-систем LG Electronics существует два принципиально разных вида оборудования – это Multi F и Multi FDX. Главное отличие между ними заключается в том, что к Multi F внутренние блоки подключаются напрямую к наружному блоку,а в Multi FDX подключение к наружному блоку происходит через специальные блоки распределители, что позволяет расширить максимальное количество внутренних блоков до 9 и увеличить суммарную длину трассы до 145 м. Важным следует отметить, что в отличие от аналогичных Multi FDX, представленных на рынке кондиционирования, отвод конденсата от блоков-распределителей PMBD осуществлять не нужно, что, во-первых, упрощает процедуру монтажа, во-вторых, удешевляет ее.

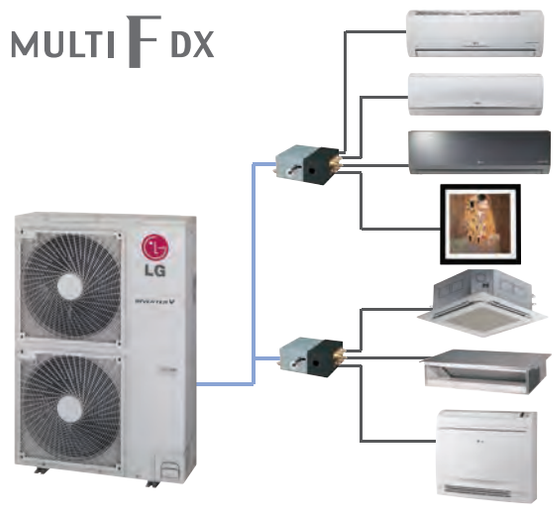

Различные комбинации системы

Пользователь может выбрать из 11-ти различных типов внутренних блоков, которые подходят под особенности любого интерьера

14 Наружных блоков

более 2000 Комбинаций

42 Внутренних блока

Увеличенная длина трубопроводов

Системы Multi FDX имеют суммарную максимальную длину трубопроводов до 145 м и перепад высот до 30м, что обеспечивает расширенные возможности для монтажа системы, и области ее применения

Multi F

(м)		MU2M15 MU2M17	MU3M19 MU3M21	MU4M25 MU4M27	MU5M30	MU5M40
Суммарная длина трубопроводов		30	50	70	75	85
Максимальная длина		20	25	25	25	25
Перепад высоты	Внутренний - наружный	15	15	15	15	15
	Внутренний - внутренний	7.5	7.5	7.5	7.5	7.5

Multi FDX

(м)		FM40AH	FM41AH	FM48AH FM49AH	FM56AH FM57AH
Суммарная длина трубопроводов		100	125	135	145
Длина от наружного блока до БР* блока		50	55	55	55
Суммарная длина ответвлений		50	70	80	90
Длина от БР* блока до внутреннего блока		15	15	15	15
Перепад высоты	Внутренний - наружный	30	30	30	30
	Внутренний - внутренний	15	15	15	15

* Блок распределитель

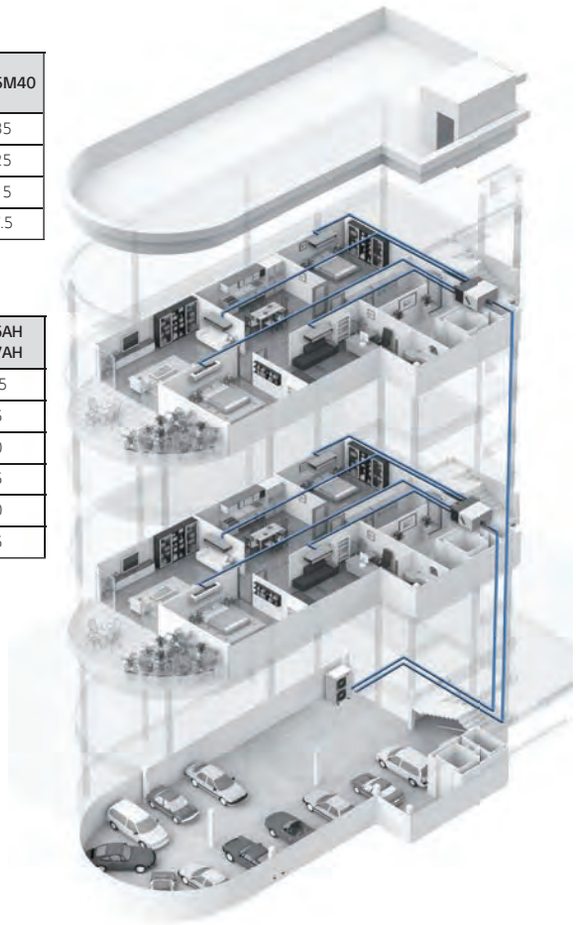

Совместимы с инверторными полупромышленными системами

MU2M15 | MU2M17

MULTI F Smart Inverter

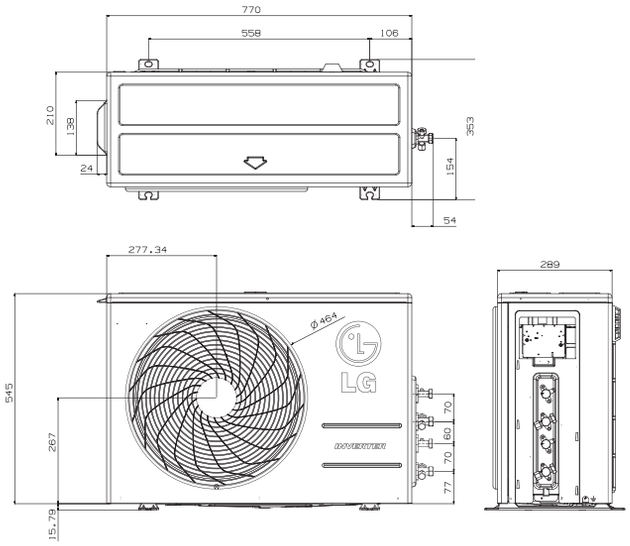

Сделано в Корее

Наружный блок				MU2M15 UL4R0	MU2M17 UL4R0
Макс. количество подключаемых внутренних блоков				2	2
Макс. индекс производительности внутренних блоков				21	24
Производительность	Охлаждение	Номинал	кВт	0.9/**4.1**/4.7	0.9/**4.7**/5.4
	Нагрев	Номинал	кВт	1.0/**4.7**/5.4	1.0/**5.3**/5.7
При низкой температуре	Нагрев -7°C	Номинал	кВт	3.3	3.3
Потребляемая мощность	Охлаждение	Номинал	кВт	0.2/**1.0**/1.4	0.2/**1.3**/1.7
	Нагрев	Номинал	кВт	0.2/**1.1**/1.5	0.2/**1.2**/1.7
Рабочий ток	Охлаждение	Мин/Ном/Макс	А	1.1/4.6/6.4	1.1/5.6/7.9
	Нагрев	Мин/Ном/Макс	А	1.1/4.9/6.7	1.1/5.5/7.6
Коэффициент энергоэффективности	Охлаждение	EER		4,15	3,75
	Нагрев	COP		4,40	4,25
Класс энергоэффективности	Охлаждение/Нагрев	EER/COP		A/A	A/A
Расход воздуха		Номинал	$м^3$/мин	28,20	28,20
Уровень звукового давления	Охлаждение	Номинал	дБ(А)	48	48
	Нагрев	Номинал	дБ(А)	51	51
Уровень шума	Охлаждение	Макс	дБ(А)	61	63
Габаритные размеры	ШхВхГ		мм	770 x 545 x 288	770 x 545 x 288
Масса нетто			кг	37	37
Хладагент	Тип			R410A	R410A
	Заводская заправка		г	1400	1400
	Макс. длина трассы при заводской заправке		м	20	20
	Дополнительная заправка		г/м	20	20
Температурный диапазон	Охлаждение	Мин~Макс	°C CT	-10~48	-10~48
	Нагрев	Мин~Макс	°C BT	-18~18	-18~18
Электропитание			ø/В/Гц	1/220-240/50	1/220-240/50
Питающий кабель (с заземлением)			Кол-во x $мм^2$	3×2,5	3×2,5
Межблочный кабель (с заземлением)			Кол-во x $мм^2$	4×0,75	4×0,75
Автоматический выключатель (УЗО)			А	16	16
Максимальная длина трубопроводов	Общая длина трубопроводов		м	30	30
	До каждого внутреннего блока		м	20	20
Макс. перепад высот	Внутр - Наружн		м	15	15
	Внутр - Внутр		м	7.5	7.5
Диаметры трубопроводов	Жидкость		мм (дюймы) × кол-во	Ø6.35 (1/4)x2	Ø6.35 (1/4)x2
	Газ		мм (дюймы) × кол-во	Ø9.52 (3/8)x2	Ø9.52 (3/8)x2

MU3M19 | MU3M21

MULTI F Smart Inverter

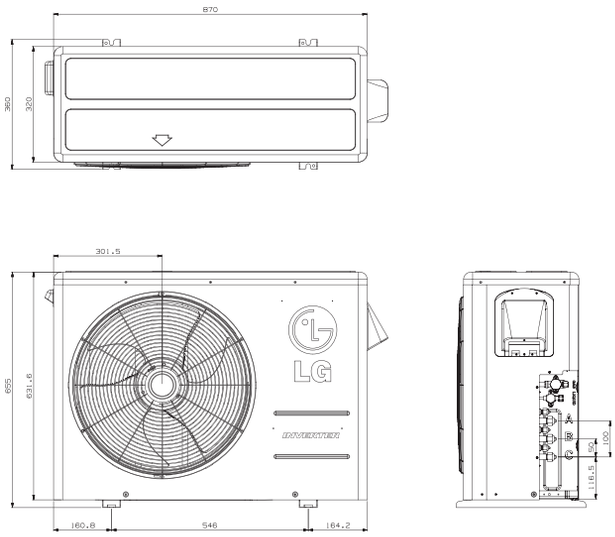

Сделано в Корее

Наружный блок				MU3M19 UE4R0	MU3M21 UE4R0
Макс. количество подключаемых внутренних блоков				3	3
Макс. индекс производительности внутренних блоков				30	33
Производительность	Охлаждение	Номинал	кВт	1.1/**5.3**/6.3	1.1/**6.2**/7.3
	Нагрев	Номинал	кВт	1.2/**6.3**/7.3	1.2/**7.0**/7.8
При низкой температуре	Нагрев -7°C	Макс	кВт	4.4	4.9
Потребляемая мощность	Охлаждение	Номинал	кВт	0.3/**1.3**/1.8	0.3/**1.6**/2.2
	Нагрев	Номинал	кВт	0.3/**1.5**/2.1	0.3/**1.7**/2.4
Рабочий ток	Охлаждение	Мин/Ном/Макс	А	1.2/5.8/8.7	1.2/7.2/10.0
	Нагрев	Мин/Ном/Макс	А	1.2/6.8/9.7	1.2/7.7/11.0
Коэффициент энергоэффективности	Охлаждение	EER		4,20	4,00
	Нагрев	COP		4,30	4,20
Класс энергоэффективности	Охлаждение/Нагрев	EER/COP		A/A	A/A
Расход воздуха		Номинал	$м^3$/мин	50	50
Уровень звукового давления	Охлаждение	Номинал	дБ(А)	49	50
	Нагрев	Номинал	дБ(А)	54	54
Уровень шума	Охлаждение	Макс	дБ(А)	63	64
Габаритные размеры	ШхВхГ		мм	870 x 655 x 320	870 x 655 x 320
Масса нетто			кг	45	45
Хладагент	Тип			R410A	R410A
	Заводская заправка		г	1700	1700
	Макс. длина трассы при заводской заправке		м	20	20
	Дополнительная заправка		г\м	20	20
Температурный диапазон	Охлаждение	Мин~Макс	°C СТ	-10~48	-10~48
	Нагрев	Мин~Макс	°C ВТ	-18~18	-18~18
Электропитание			ø/В/Гц	1/220-240/50	1/220-240/50
Питающий кабель (с заземлением)			Кол-во x $мм^2$	3×2,5	3×2,5
Межблочный кабель (с заземлением)			Кол-во x $мм^2$	4×0,75	4×0,75
Автоматический выключатель (УЗО)			А	20	20
Максимальная длина трубопроводов	Общая длина трассы		м	50	50
	До каждого внутреннего блока		м	25	25
Макс. перепад высот	Внутр - Наружн	Макс	м	15	15
	Внутр - Внутр	Макс	м	7.5	7.5
Диаметры трубопроводов	Жидкость		мм (дюймы) x кол-во	Ø6.35 (1/4)x3	Ø6.35 (1/4)x3
	Газ		мм (дюймы) x кол-во	Ø9.52 (3/8)x3	Ø9.52 (3/8)x3

MU4M25 | MU4M27 | MU5M30

MULTI F Smart Inverter

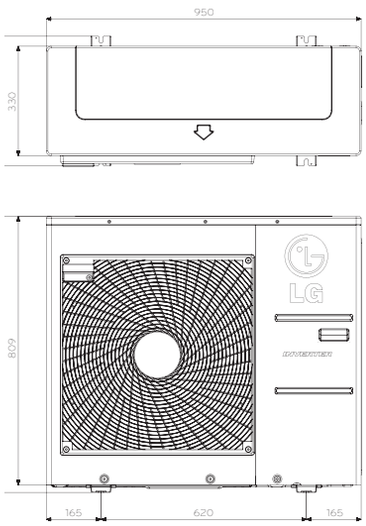

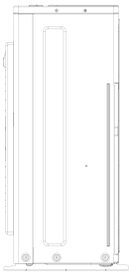

Сделано в Корее

Наружный блок				MU4M25 U44R0	MU4M27 U44R0	MU5M30 U44R0
Макс. количество подключаемых внутренних блоков				4	4	5
Макс. индекс производительности внутренних блоков				39	41	48
Производительность	Охлаждение	Номинал	кВт	1.3/**7.0**/8.5	1.3/**7.9**/9.5	1.3/**8.8**/10.6
	Нагрев	Номинал	кВт	1.5/**8.4**/9.4	1.5/**9.1**/10.6	1.5/**10.1**/12.1
При низкой температуре	Нагрев -7°C	Номинал	кВт	5.9	6.4	7.1
Потребляемая мощность	Охлаждение	Номинал	кВт	0.4/**1.6**/2.7	0.4/**2.0**/3.2	0.4/**2.3**/3.6
	Нагрев	Номинал	кВт	0.6/**1.9**/3.0	0.6/**2.1**/3.5	0.6/**2.3**/3.7
Рабочий ток	Охлаждение	Мин/Ном/Макс	A	1.9/7.4/12.1	1.9/8.9/14.4	1.9/10.2/16.2
	Нагрев	Мин/Ном/Макс	A	2.8/8.6/13.4	2.8/9.6/15.7	2.8/10.4/16.8
Коэффициент энергоэффективности	Охлаждение	EER		4,30	4,00	3,90
	Нагрев	COP		4,40	4,30	4,41
Класс энергоэффективности	Охлаждение/Нагрев	EER/COP		A+/A	A/A	A/A
Расход воздуха		Номинал	$м^3$/мин	60	60	60
Уровень звукового давления	Охлаждение	Номинал	дБ(A)	49	50	50
	Нагрев	Номинал	дБ(A)	53	54	54
Уровень шума	Охлаждение	Макс	дБ(A)	64	65	66
Габаритные размеры	ШхВхГ		мм	950 x 834 x 330	950 x 834 x 330	950 x 834 x 330
Масса нетто			кг	61	61	61
Хладагент	Тип			R410A	R410A	R410A
	Заводская заправка		г	2800	2800	3200
	Макс. длина трассы при заводской заправке		м	20	20	20
	Дополнительная заправка		г\м	20	20	20
Температурный диапазон	Охлаждение	Мин~Макс	°C СТ	-10~48	-10~48	-10~48
	Нагрев	Мин~Макс	°C ВТ	-18~18	-18~18	-18~18
Электропитание			Ø/В/Гц	1/220-240/50	1/220-240/50	1/220-240/50
Питающий кабель (с заземлением)			Кол-во x $мм^2$	3×2,5	3×2,5	3×2,5
Межблочный кабель (с заземлением)			Кол-во x $мм^2$	4×0,75	4×0,75	4×0,75
Автоматический выключатель (УЗО)			A	25	25	25
Максимальная длина трубопроводов	Общая длина трассы		м	70	70	75
	До каждого внутреннего блока		м	25	25	25
Макс. перепад высот	Внутр - Наружн	Макс	м	15	15	15
	Внутр - Внутр	Макс	м	7.5	7.5	7.5
Диаметры трубопроводов	Жидкость		мм (дюймы) × кол-во	Ø6.35 (1/4)x4	Ø6.35 (1/4)x4	Ø6.35 (1/4)x5
	Газ		мм (дюймы) × кол-во	Ø9.52 (3/8)x4	Ø9.52 (3/8)x4	Ø9.52 (3/8)x5

MU5M40

MULTI F Smart Inverter

Сделано в Корее

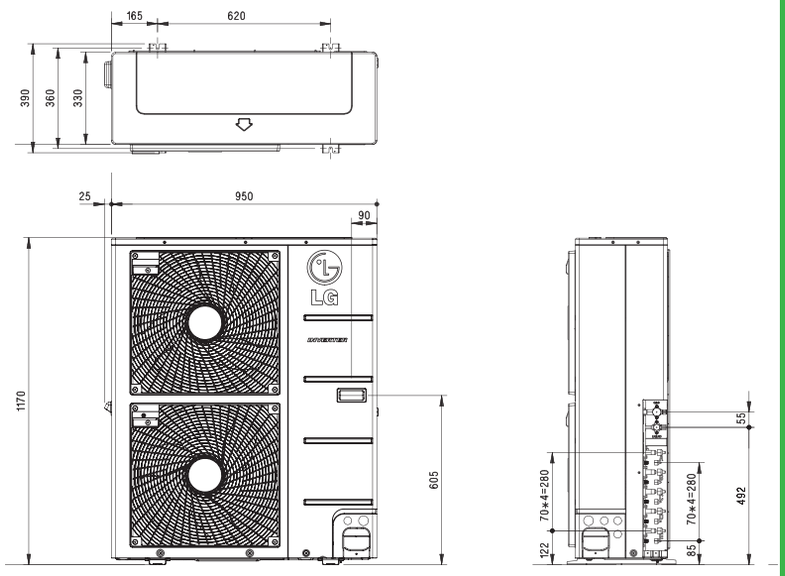

Наружный блок				MU5M40 UO2R0
Макс. количество подключаемых внутренних блоков				5
Макс. индекс производительности внутренних блоков				52
Производительность	Охлаждение	Номинал	кВт	**11,2** (0,9~13,5)
	Нагрев	Номинал	кВт	**12,5** (1,0~15,0)
При низкой температуре	Нагрев -7°C	Номинал	кВт	8,8
Потребляемая мощность	Охлаждение	Номинал	кВт	2,7 (0,8~4,2)
	Нагрев	Номинал	кВт	2,8 (0,8~4,5)
Рабочий ток	Охлаждение	Номинал	А	12,1 (3,5~18,4)
	Нагрев	Номинал	А	12,5 (3,6~19,7)
Коэффициент энергоэффективности	Охлаждение	EER		4,10
	Нагрев	COP		4,45
Класс энергоэффективности	Охлаждение/Нагрев	EER/COP		A/A
Расход воздуха		Номинал	$м^3$/мин	90
Уровень звукового давления	Охлаждение	Номинал	дБ(А)	53
	Нагрев	Номинал	дБ(А)	55
Уровень шума	Охлаждение	Макс	дБ(А)	67
Габаритные размеры	ШхВхГ		мм	950×1170×330
Масса нетто			кг	84,0
Хладагент	Тип			R410A
	Заводская заправка		г	3800
	Макс. длина трассы при заводской заправке		м	20
Температурный диапазон	Охлаждение	Мин~Макс	°C СТ	-10~48
	Нагрев	Мин~Макс	°C ВТ	-18~18
Электропитание			Ø/В/Гц	1/220-240/50
Питающий кабель (с заземлением)			Кол-во x $мм^2$	3×3,5
Межблочный кабель (с заземлением)			Кол-во x $мм^2$	4×0,75
Автоматический выключатель (УЗО)			А	30
Максимальная длина трубопроводов	Общая длина трассы		м	85
	До каждого внутреннего блока		м	25
Макс. перепад высот	Внутр - Наружн	Макс	м	15
	Внутр - Внутр	Макс	м	7,5
Диаметры трубопроводов	Жидкость		мм (дюймы) × кол-во	ø 6,35 (1/4)×5
	Газ		мм (дюймы) × кол-во	ø 9,52 (3/8)×5

FM40AH

MULTI F Smart Inverter

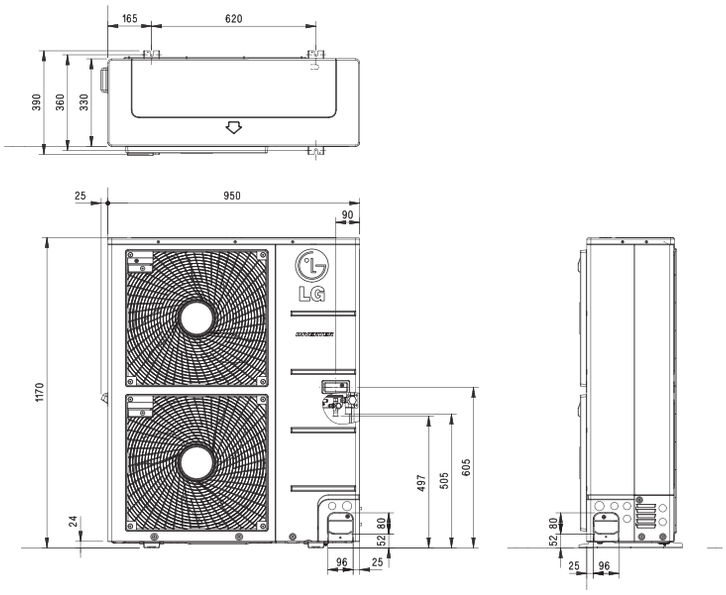

Сделано в Корее

Наружный блок				FM40AH UO2R0
Макс. количество подключаемых внутренних блоков				7
Индекс производительности внутренних блоков			мин ~ макс	16 ~ 52
Производительность	Охлаждение	Номинал	кВт	**11,2** (2,8~13,5)
	Нагрев	Номинал	кВт	**12,5** (3,1~15,0)
При низкой температуре	Нагрев -7°C	Номинал	кВт	11,0
Потребляемая мощность	Охлаждение	Номинал	кВт	2,7 (0,8~4,2)
	Нагрев	Номинал	кВт	2,8 (0,8~4,5)
Рабочий ток	Охлаждение	Номинал	A	12,1 (3,5~18,4)
	Нагрев	Номинал	A	12,5 (3,6~19,7)
Коэффициент энергоэффективности	Охлаждение	EER		4,10
	Нагрев	COP		4,45
Класс энергоэфф-ти	Охлаждение/Нагрев	EER/COP		A/A
Расход воздуха		Номинал	$м^3$/мин	90
Звуковое давление	Охлаждение	Номинал	дБ(A)	53
	Нагрев	Номинал	дБ(A)	55
Уровень шума	Охлаждение	Макс	дБ(A)	67
Габаритные размеры	ШхВхГ		мм	950×1170×330
Масса нетто			кг	82,0
Хладагент	Тип			R410A
	Заводская заправка		г	3800
	Макс. длина трассы при заводской заправке	Основная магистраль	м	5
		Ответвление	м	35
Температурный диапазон	Охлаждение	Мин~Макс	°C СТ	-10~48
	Нагрев	Мин~Макс	°C ВТ	-18~18
Электропитание			ø/В/Гц	1/220-240/50
Питающий кабель (с заземлением)			Кол-во x $мм^2$	3x3,5
Межблочный кабель (с заземлением)	От наруж. блока до блока распределителя		Кол-во x $мм^2$	4x1,25
	От блока распределителя до внутр. блока		Кол-во x $мм^2$	4×0,75
Автоматический выключатель (УЗО)			A	30
Максимальная длина трубопроводов	Общая длина (основная магистраль + суммарная длина всех ответлений)		м	100
	Основная магистраль (суммарная длина от наружного блока до всех блоков распределителей)		м	50
	Суммарная длина ответвлений		м	50
	Длина от блока распределителя до внутреннего блока (одно ответвление)		м	15
Макс. перепад высот	Внутр - Наружн	Макс	м	30
	Внутр - Внутр	Макс	м	15
Диаметры трубопроводов	Жидкость		мм(дюймы)	ø 9,52 (3/8)
	Газ		мм(дюймы)	ø 19,05 (3/4)

FM48AH | FM56AH

MULTI F Smart Inverter

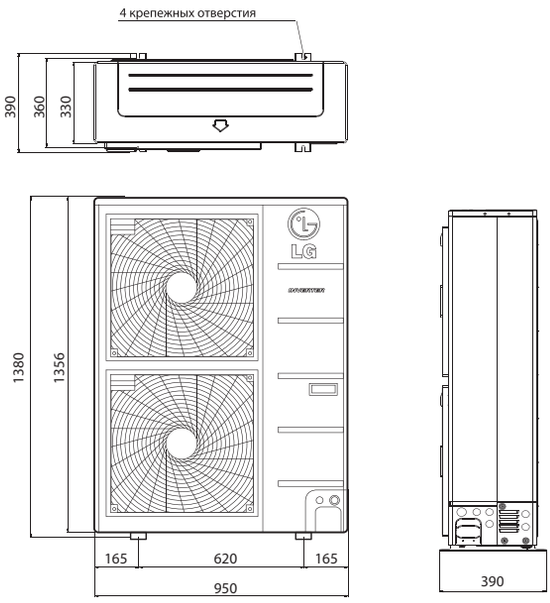

Сделано в Корее

Наружный блок				FM48AH U32R0	FM56AH U32R0
Макс. количество подключаемых внутренних блоков				8	9
Индекс производительности внутренних блоков			мин ~ макс	19 ~ 63	23 ~ 73
Производительность	Охлаждение	Номинал	кВт	**14,0** (3,3~17,0)	**15,5** (4,0~18,5)
	Нагрев	Номинал	кВт	**16,0** (3,7~17,3)	**17,4** (4,5~18,8)
При низкой температуре	Нагрев -7°C	Номинал	кВт	14,8	16,1
Потребляемая мощность	Охлаждение	Номинал	кВт	3,2 (0,8~5,1)	3,9 (1,0~5,9)
	Нагрев	Номинал	кВт	3,7 (1,3~5,2)	4,2 (1,5~6,2)
Рабочий ток	Охлаждение	Номинал	А	13,2 (3,9~22,3)	16,1 (4,6~25,7)
	Нагрев	Номинал	А	15,6 (6,9~22,7)	16,8 (7,4~27,2)
Коэффициент энергоэффективности	Охлаждение	EER		4,41	4,01
	Нагрев	COP		4,37	4,18
Класс энергоэфф-ти	Охлаждение/Нагрев	EER/COP		A+/A	A/A
Расход воздуха		Номинал	$м^3$/мин	120	120
Звуковое давление	Охлаждение	Номинал	дБ(А)	54	54
	Нагрев	Номинал	дБ(А)	56	56
Уровень шума	Охлаждение	Макс	дБ(А)	68	69
Габаритные размеры	ШxВxГ		мм	950×1380×330	950×1380×330
Масса нетто			кг	96,0	96,0
Хладагент	Тип			R410A	R410A
	Заводская заправка		г	4400	4400
	Макс. длина трассы при заводской заправке	Основная магистраль	м	5	5
		Ответвление	м	40	45
Температурный диапазон	Охлаждение	Мин~Макс	°C СТ	-10~48	-10~48
	Нагрев	Мин~Макс	°C ВТ	-18~18	-18~18
Электропитание			ø/В/Гц	1/220-240/50	1/220-240/50
Питающий кабель (с заземлением)			Кол-во x $мм^2$	3x4,0	3x4,0
Межблочный кабель (с заземлением)	От наруж. блока до блока распределителя		Кол-во x $мм^2$	4x1,25	4x1,25
	От блока распределителя до внутр. блока		Кол-во x $мм^2$	4×0,75	4×0,75
Автоматический выключатель (УЗО)			А	40	40
Максимальная длина трубопроводов	Общая длина (основная магистраль + суммарная длина всех ответвлений)		м	135	145
	Основная магистраль (суммарная длина от наружного блока до всех блоков распределителей)		м	55	55
	Суммарная длина ответвлений		м	80	90
	Длина от блока распределителя до внутреннего блока (одно ответвление)		м	15	15
Макс. перепад высот	Внутр - Наружн	Макс	м	30	30
	Внутр - Внутр	Макс	м	15	15
Диаметры трубопроводов	Жидкость		мм (дюймы)	ø 9,52 (3/8)	ø 9,52 (3/8)
	Газ		мм (дюймы)	ø 19,05 (3/4)	ø 19,05 (3/4)

FM41AH

MULTI F Smart Inverter

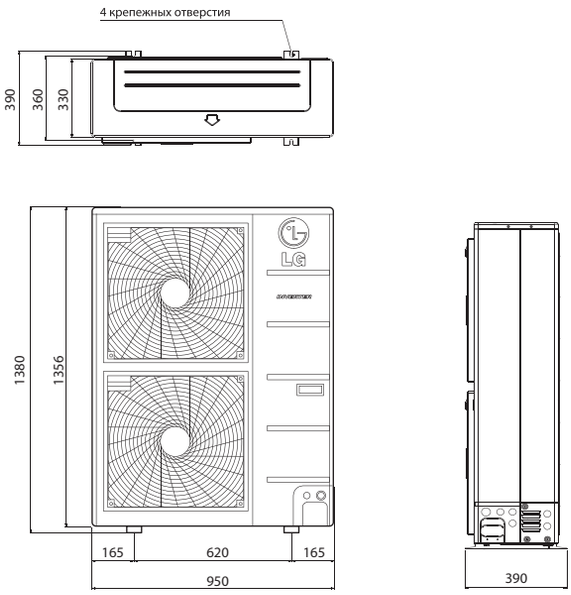

Сделано в Корее

Наружный блок				FM41AH U32R0
Макс. количество подключаемых внутренних блоков				7
Индекс производительности внутренних блоков			мин ~ макс	16 ~ 54
Производительность	Охлаждение	Номинал	кВт	**12,1** (2,8~14,1)
	Нагрев	Номинал	кВт	**12,5** (3,2~15,2)
При низкой температуре	Нагрев -7°C	Номинал	кВт	11,1
Потребляемая мощность	Охлаждение	Номинал	кВт	2,4 (0,8~3,8)
	Нагрев	Номинал	кВт	2,5 (0,9~4,7)
Рабочий ток	Охлаждение	Номинал	A	3,3 (1,5~5,7)
	Нагрев	Номинал	A	3,3 (1,7~6,9)
Коэффициент энергоэффективности	Охлаждение	EER		4,68
	Нагрев	COP		4,92
Класс энергоэфф-ти	Охлаждение/Нагрев	EER/COP		A+/A+
Расход воздуха		Номинал	$м^3$/мин	120
Звуковое давление	Охлаждение	Номинал	дБ(A)	53
	Нагрев	Номинал	дБ(A)	55
Уровень шума	Охлаждение	Макс	дБ(A)	67
Габаритные размеры	ШхВхГ		мм	950×1380×330
Масса нетто			кг	96,0
Хладагент	Тип			R410A
	Заводская заправка		г	4400
	Макс. длина трассы при заводской заправке	Основная магистраль	м	5
		Ответвление	м	35
Температурный диапазон	Охлаждение	Мин~Макс	°C СТ	-10~48
	Нагрев	Мин~Макс	°C ВТ	-18~18
Электропитание			ø/В/Гц	3/380-415/50
Питающий кабель (с заземлением)			Кол-во x мм²	5x2,5
Межблочный кабель (с заземлением)	От наруж. блока до блока распределителя		Кол-во x мм²	4x1,25
	От блока распределителя до внутр. блока		Кол-во x мм²	4×0,75
Автоматический выключатель (УЗО)			A	20
Максимальная длина трубопроводов	Общая длина (основная магистраль + суммарная длина всех ответвлений)		м	125
	Основная магистраль (суммарная длина от наружного блока до всех блоков распределителей)		м	55
	Суммарная длина ответвлений		м	70
	Длина от блока распределителя до внутреннего блока (одно ответвление)		м	15
Макс. перепад высот	Внутр - Наружн	Макс	м	30
	Внутр - Внутр	Макс	м	15
Диаметры трубопроводов	Жидкость		мм(дюймы)	ø 9,52 (3/8)
	Газ		мм(дюймы)	ø 19,05 (3/4)

FM49AH | FM57AH

MULTI F Smart Inverter

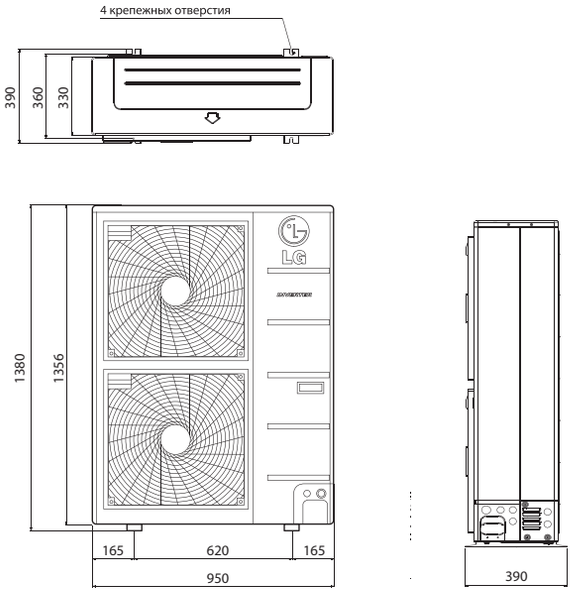

Сделано в Корее

Наружный блок				FM49AH U32R0	FM57AH U32R0
Макс. количество подключаемых внутренних блоков				8	9
Индекс производительности внутренних блоков			мин ~ макс	19 ~ 63	23 ~ 73
Производительность	Охлаждение	Номинал	кВт	**14,0** (3,3~17,0)	**15,5** (4,0~18,5)
	Нагрев	Номинал	кВт	**16,0** (3,7~17,3)	**17,4** (4,5~18,8)
При низкой температуре	Нагрев -7°C	Номинал	кВт	13,6	15,2
Потребляемая мощность	Охлаждение	Номинал	кВт	3,2 (0,8~5,1)	3,9 (1,0~5,9)
	Нагрев	Номинал	кВт	3,7 (1,3~5,2)	4,2 (1,5~6,2)
Рабочий ток	Охлаждение	Номинал	А	4,4 (1,8~7,3)	5,4 (2,3~8,4)
	Нагрев	Номинал	А	5,1 (2,1~7,5)	5,5 (2,5~9,0)
Коэффициент энергоэффективности	Охлаждение	EER		4,41	4,01
	Нагрев	COP		4,37	4,18
Класс энергоэфф-ти	Охлаждение/Нагрев	EER/COP		A+/A	A/A
Расход воздуха		Номинал	$м^3$/мин	120	120
Звуковое давление	Охлаждение	Номинал	дБ(А)	54	54
	Нагрев	Номинал	дБ(А)	56	56
Уровень шума	Охлаждение	Макс	дБ(А)	68	69
Габаритные размеры	ШхВхГ		мм	950×1380×330	950×1380×330
Масса нетто			кг	96,0	96,0
Хладагент	Тип			R410A	R410A
	Заводская заправка		г	4400	4400
	Макс. длина трассы при заводской заправке	Основная магистраль	м	5	5
		Ответвление	м	40	45
Температурный диапазон	Охлаждение	Мин~Макс	°C СТ	-10~48	-10~48
	Нагрев	Мин~Макс	°C ВТ	-18~18	-18~18
Электропитание			Ø/В/Гц	3/380-415/50	3/380-415/50
Питающий кабель (с заземлением)			Кол-во x $мм^2$	5x2,5	5x2,5
Межблочный кабель (с заземлением)	От наруж. блока до блока распределителя		Кол-во x $мм^2$	4x1,25	4x1,25
	От блока распределителя до внутр. блока		Кол-во x $мм^2$	4×0,75	4×0,75
Автоматический выключатель (УЗО)			А	20	20
Максимальная длина трубопроводов	Общая длина (основная магистраль + суммарная длина всех ответвлений)		м	135	145
	Основная магистраль (суммарная длина от наружного блока до всех блоков распределителей)		м	55	55
	Суммарная длина ответвлений		м	80	90
	Длина от блока распределителя до внутреннего блока (одно ответвление)		м	15	15
Макс. перепад высот	Внутр - Наружн	Макс	м	30	30
	Внутр - Внутр	Макс	м	15	15
Диаметры трубопроводов	Жидкость		мм (дюймы)	ø 9,52 (3/8)	ø 9,52 (3/8)
	Газ		мм (дюймы)	ø 19,05 (3/4)	ø 19,05 (3/4)

АКСЕССУАРЫ ДЛЯ НАРУЖНЫХ БЛОКОВ

Аксессуары для наружного блока		
Центральный контроллер AC EZ	Плата PI485	Учет электроэнергии
PQCSZ250S0	PMNFP14A1	PQNUD1S00

Центральный контроллер AC EZ

PQCSZ250S0

- Команды: вкл/выкл, частота вращения вент-ра, режим работы, тем-ра воздуха
- Максимальное управление до 32 внутренних блоков
- Индикатор режима работы и график работы до 8 событий
- Требуется плата PI485
- Блокировка индивидуальных пультов управления
- Электропитание **DC** 12В

* аксессуар совместим со всеми моделями, кроме MU2M15 и MU2M17

Плата PI485

PMNFP14A1

- Плата PI485 преобразует протокол системы кондиционирования в протокол RS485 центрального контроллера

* аксессуар совместим со всеми моделями, кроме MU2M15 и MU2M17

Блок учета потребляемой электроэнергии

PQNUD1S00

- Подключение к наружному блоку с помощью платы PI485
- Суммарное энергопотребление всей системы
- Суммарное и текущее потребление каждого блока
- Суммарное энергопотребление системой за определенный период
- Резервное копирование данных

* Требуется ваттметр (приобретается отдельно)

* аксессуар совместим со всеми моделями, кроме MU2M15 и MU2M17

ДОЗАПРАВКА СИСТЕМЫ

MULTI F

Способ расчета количества фреона при необходимости дозаправки системы

Дополнительная заправка хладагента (г) =
((Длина трубопровода в помещении A - 7,5) x 20 г/м +
(Длина трубопровода в помещении B - 7,5) x 20 г/м +...) -((CF* Коэффициент коррекции) x 150)

* CF = Максимальное число подключаемых внутренних блоков - общее число подключенных внутренних блоков

Пример №1
Модель: MU5M30
Максимально возможное кол-во подключаемых внутренних блоков: 5
Кол-во внутренних блоков, подключаемых к данной системе (пример): 3
Длина трубопровода в помещении A = 10 м
Длина трубопровода в помещении B = 8 м
Длина трубопровода в помещении C = 18 м
Дополнительная заправка хладагента (г) = ((10 - 7,5) x 20 г/м + (8 - 7,5) x 20 г/м + (18 - 7,5) x 20 г/м) - ((5 - 3) x 150) = -30 г
При отрицательном результате дополнительная заправка не требуется!

Пример №2
Модель: MU5M30
Максимально возможное кол-во подключаемых внутренних блоков: 5
Кол-во внутренних блоков, подключаемых к данной системе (пример): 5
Длина трубопровода в помещении A = 10 м
Длина трубопровода в помещении B = 8 м
Длина трубопровода в помещении C = 18 м
Длина трубопровода в помещении D = 12 м
Длина трубопровода в помещении E = 5 м
Дополнительная заправка хладагента (г) = ((10 - 7,5) x 20 г/м + (8 - 7,5) x 20 г/м + (18 - 7,5) x 20 г/м + (12 - 7,5) x 20 г/м + (5 - 7,5) x 20 г/м) - ((5-5)x150) = 310 г
Дополнительная заправка системы составит 310 г

MULTI F DX

Пример: схема с распределителем, 1ø, 11,7 кВт/ч

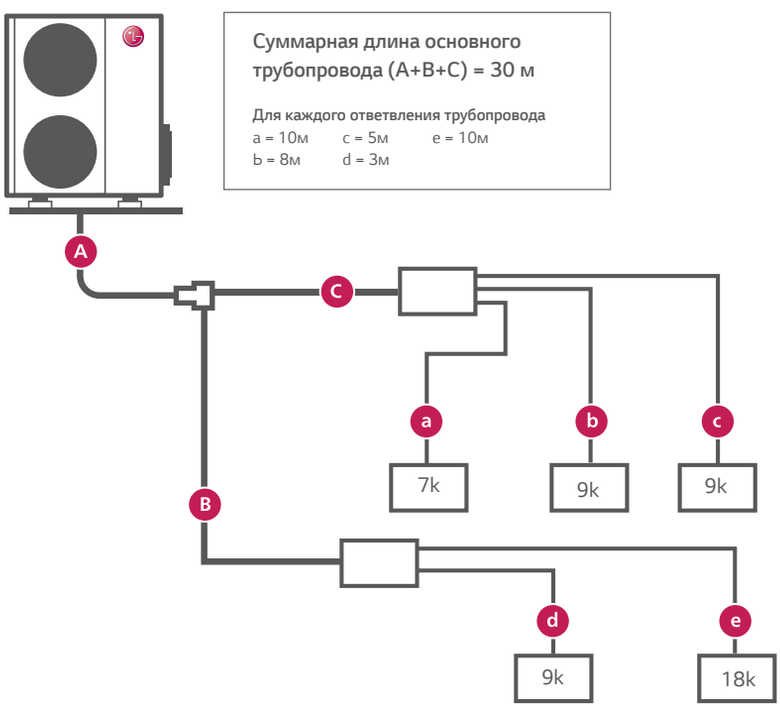

Использование блока-распределителя
Дополнительная заправка (г) =
((Длина основного трубопровода - Стандартная длина) x 50 г/м
+ (Длина ответвления в помещении A - Стандартная длина) x 20 г/м +...
+ (Длина ответвления в помещении B - Стандартная длина) x 20 г/м
+ (Длина ответвления в помещении C - Стандартная длина) x 20 г/м +...)
- CF (Коэффициент коррекции) x 100 *
CF = Максимальное число подключаемых внутренних блоков
- Общее число подключенных внутренних блоков

Дополнительная заправка =
((30-5) x 50 + (10-5) x 20 + (8-5) x 20
+ (5-5) x 20 + (3-5) x 20 + (10-5) x 20)
- (7-5) x 100 = 1270 г
*При отрицательном результате дополнительная заправка не требуется!

ВНУТРЕННИЕ БЛОКИ

Настенный тип
ARTCOOL | Gallery

Уникальный дизайн

Сменные изображения передней панели и нестандартный корпус квадратной формы делают внутренние блоки серии Gallery заметной деталью любого интерьера. Настенные блоки серии ARTCOOL и Panel отличаются современным дизайном и отделкой, и станут эффектным дополнением помещения

Как заменить изображение

ARTCOOL / Deluxe

Зеркальный
MS07/09/12/18/24AWR

Серебристый
MS07/09/12/18/24AWV

Белый
MS07/09/12/18/24AWW

Deluxe
MS07/09/12/18/24AQ

Подача воздуха в трех направлениях

В зависимости от выбранного режима воздушный поток может быть изменен для более комфортного кондиционирования

Стандартный режим работы
(подача воздуха в трех направлениях)

Форсированное охлаждение
(подача воздуха вниз)

Ночной режим
(подача воздуха в сторону)

НАСТЕННЫЙ ТИП
Standard

PQWRHQ0FDB
Входит в комплект поставки

- Классический настенный блок. Отличается простым и лаконичным дизайном
- Производительность от 1,5 до 6,7 кВт
- Сделан в Южной Корее

Сделано в Корее

Smart Inverter

Внутренний блок				MS05SQ NW0R0	MS07SQ NW0R0	MS09SQ NB0R0	MS12SQ NB0R0	MS15SQ NB0R0	MS18SQ NC0R0	MS24SQ NC0R0
Производительность	Охлаждение/Нагрев	Ном	кВт	1,5/1,6	2,1/2,3	2,6/2,9	3,5/3,9	4,2/5,4	5,3/5,8	6,7/7,5
Потребляемая мощность		Ном	Вт	20	20	20	20	20	40	60
Рабочий ток		Ном	А	0,1	0,1	0,2	0,2	0,2	0,3	0,3
Электропитание			ø/В/Гц	1/220-240/50	1/220-240/50	1/220-240/50	1/220-240/50	1/220-240/50	1/220-240/50	1/220-240/50
Расход воздуха		Выс/Сред/Низк	$м^3$/мин	8,1/6,9/6,3	8,1/6,9/6,3	7,0/6,5/6,0	9,5/8,0/6,5	10,5/9,0/ 7,5	16,2/14,2/12,3	20,4/17,0/13,2
Уровень шума		Выс/Сред/Низк	дБ(А)	36/30/27	36/30/27	34/31/27	39/36/31	43/38/34	37/33/28	42/39/36
Дегидратация			л/ч	0,9	0,9	1,1	1,2	1,2	1,9	2,6
Габаритные размеры	Корпус	Ш x В x Г	мм	756×270×190	756×270×190	895×289×215	895×289×215	895×289×215	1030×325×255	1030×325×255
Масса нетто	Корпус		кг	7,2	7,2	9,0	9,0	9,0	13,0	13,0
Диаметры трубопроводов	Жидкость		мм (дюймы)	ø 6,35 (1/4)	ø 6,35 (1/4)	ø 6,35 (1/4)	ø 6,35 (1/4)	ø 6,35 (1/4)	ø 6,35 (1/4)	ø 6,35 (1/4)
	Газ		мм (дюймы)	ø 9,52 (3/8)	ø 9,52 (3/8)	ø 9,52 (3/8)	ø 9,52 (3/8)	ø 9,52 (3/8)	ø 12,7 (1/2)	ø 12,7 (1/2)
	Дренаж		мм	16	16	16	16	16	16	16

Аксессуары:
PREMTB001 - Стандартный проводной пульт управления внутренним блоком
PDRYCB400 - модуль сухого контакта для подключения размыкающих устройств (см. стр.115)

НАСТЕННЫЙ ТИП
Deluxe

PQWRHQ0FDB
Входит в комплект поставки

- Внутренний блок серии Deluxe отличается стильным дизайном и улучшенными материалами корпуса.
- Встроенный электростатический фильтр Plasma
- Производительность от 2,1 до 6,7 кВт
- Сделан в Южной Корее

Сделано в Корее

Smart Inverter

Внутренний блок				MS07AQ NB0R0	MS09AQ NB0R0	MS12AQ NB0R0	MS18AQ NC0R0	MS24AQ NC0R0
Производительность	Охлаждение/Нагрев	Ном	кВт	2,1/2,3	2,6/2,9	3,5/3,9	5,3/5,8	6,7/7,5
Потребляемая мощность		Ном	Вт	20	20	20	40	60
Рабочий ток		Ном	А	0,1	0,2	0,2	0,3	0,3
Электропитание			ø/В/Гц	1/220-240/50	1/220-240/50	1/220-240/50	1/220-240/50	1/220-240/50
Расход воздуха		Выс/Сред/Низк	$м^3$/мин	5,6/5,0/4,6	7,0/6,5/6,0	9,5/8,0/6,5	16,2/14,2/12,3	20,4/17,0/13,2
Уровень шума	Охлаждение	Выс/Сред/Низк	дБ(А)	33/30/26	34/31/27	39/36/31	37/33/28	42/39/36
Дегидратация			л/ч	0,9	1,1	1,2	1,9	2,6
Габаритные размеры	Корпус	Ш x В x Г	мм	895×289×210	895×289×210	895×289×210	1030×325×250	1030×325×250
Масса нетто	Корпус		кг	9,5	9,5	9,5	13,8	13,8
Диаметры трубопроводов	Жидкость		мм (дюймы)	ø 6,35 (1/4)	ø 6,35 (1/4)	ø 6,35 (1/4)	ø 6,35 (1/4)	ø 6,35 (1/4)
	Газ		мм (дюймы)	ø 9,52 (3/8)	ø 9,52 (3/8)	ø 9,52 (3/8)	ø 12,7 (1/2)	ø 12,7 (1/2)
	Дренаж		мм	16	16	16	16	16

Аксессуары:
PREMTB001 - Стандартный проводной пульт управления внутренним блоком
PDRYCB400 - модуль сухого контакта для подключения размыкающих устройств (см. стр.115)

НАСТЕННЫЙ ТИП
Gallery

- Уникальный корпус внутреннего блока отличает его от любых аналогов
- Возможность смены изображений у Gallery
- Воздухораспределение 3D
- Производительность от 2,6 до 3,5 кВт
- Встроенный электростатический фильтр Plasma
- Сделан в Южной Корее

PQWRHQ0FDB
Входит в комплект поставки

MA09AH1 | MA12AH1

Сделано в Корее

Smart Inverter

Внутренний блок				MA09AH1 NF1R0	MA12AH1 NF1R0
Производительность	Охлаждение/Нагрев	Ном	кВт	2,6/2,9	3,5/3,9
Потребляемая мощность		Ном	Вт	40	40
Рабочий ток		Ном	А	0,1	0,1
Электропитание			ø/В/Гц	1/220-240/50	1/220-240/50
Расход воздуха		Выс/Сред/Низк	$м^3$/мин	7,7/5,9/4,4	8,9/7,3/5,6
Уровень шума	Охлаждение	Выс/Сред/Низк	дБ(А)	38/32/27	44/38/32
Дегидратация			л/ч	1,2	1,4
Габаритные размеры	Корпус	Ш x В x Г	мм	600×600×145	600×600×145
Масса нетто	Корпус		кг	15,0	15,0
Диаметры трубопроводов	Жидкость		мм (дюймы)	ø 6,35 (1/4)	ø 6,35 (1/4)
	Газ		мм (дюймы)	ø 9,52 (3/8)	ø 9,52 (3/8)
	Дренаж		мм	16	16

Аксессуары:
PDRYCB400 - модуль сухого контакта для подключения размыкающих устройств (см. стр.115)

НАСТЕННЫЙ ТИП
ARTCOOL

- Дизайнерский внутренний блок с передней панелью из закаленного стекла.
- Выпускается в трех цветах: черный, белый и серебристый
- Производительность от 2,1 до 6,7 кВт
- Встроенный электростатический фильтр Plasma
- Сделан в Южной Корее

PQWRHQ0FDB
Входит в комплект поставки

*R - зеркальный | V - серебристый | W - белый

Сделано в Корее

Smart Inverter

Внутренний блок				MS07AW* NB0R0	MS09AW* NB0R0	MS12AW* NB0R0	MS18AW* NC0R0	MS24AW* NC0R0
Производительность	Охлаждение/Нагрев	Ном	кВт	2,1/2,3	2,6/2,9	3,5/3,9	5,3/5,8	6,7/7,5
Потребляемая мощность		Ном	Вт	20	20	20	40	60
Рабочий ток		Ном	А	0,1	0,2	0,2	0,3	0,3
Электропитание			ø/В/Гц	1/220-240/50	1/220-240/50	1/220-240/50	1/220-240/50	1/220-240/50
Расход воздуха		Выс/Сред/Низк	$м^3$/мин	5,6/5,0/4,6	7,0/6,5/6,0	9,5/8,0/6,5	16,2/14,2/12,3	20,4/17,0/13,2
Уровень шума	Охлаждение	Выс/Сред/Низк	дБ(А)	33/30/26	34/31/27	39/36/31	37/33/28	42/39/36
Дегидратация			л/ч	0,9	1,1	1,2	1,9	2,6
Габаритные размеры	Корпус	Ш x В x Г	мм	895×289×205	895×289×205	895×289×205	1030×325×245	1030×325×245
Масса нетто	Корпус		кг	10,2	10,2	10,2	14,2	14,2
Диаметры трубопроводов	Жидкость		мм (дюймы)	ø 6,35 (1/4)	ø 6,35 (1/4)	ø 6,35 (1/4)	ø 6,35 (1/4)	ø 6,35 (1/4)
	Газ		мм (дюймы)	ø 9,52 (3/8)	ø 9,52 (3/8)	ø 9,52 (3/8)	ø 12,7 (1/2)	ø 12,7 (1/2)
	Дренаж		мм	16	16	16	16	16

Аксессуары:
PREMTB001 - Стандартный проводной пульт управления внутренним блоком
PDRYCB400 - модуль сухого контакта для подключения размыкающих устройств (см. стр.115)

КАССЕТНЫЙ ТИП MT | CT

PQWRHQ0FDB
Приобретается отдельно

PQRCVSL0QW
Входит в комплект поставки

Сделано в Корее

Smart Inverter

- Индивидуальное управление каждой створкой жалюзи
- Размер каждой створки жалюзи 80 мм, что обеспечивает равномерное воздухораспределение
- Максимальная высота монтажа - 4,2 м
- Упрощенный монтаж за счет использования съемных угловых панелей
- ИК-приемник на корпусе внутреннего блока
- Встроенный дренажный насос 700мм
- Сделан в Южной Корее

Производительность (кВт)		1,5	2,1	2,6	3,5	5,3	6,7
1-поточный кассетный блок				MT09AH	MT11AH		
4-поточный кассетный блок		MT06AH	MT08AH	CT09	CT12	CT18	CT24

Внутренний блок				MT09AH NU1R0	MT11AH NU1R0	MT06AH NR0R0	MT08AH NR0R0
Производительность	Охлаждение/Нагрев	Ном	кВт	2,6/2,9	3,5/3,9	1,5/1,6	2,1/2,3
Потребляемая мощность		Мин/Ном/Макс	Вт	-/20/-	-/20/-	10/20/20	10/20/20
Рабочий ток	Охлаждение/нагрев	Ном	А	0,2	0,2	0,4	0,4
Электропитание			ø/В/Гц	1/220-240/50	1/220-240/50	1/220-240/50	1/220-240/50
Расход воздуха		Выс/Сред/Низк	$м^3$/мин	7,5/7,3/6,8	8,1/7,4/7,0	7,5/6,0/5,0	7,5/6,0/5,0
Уровень шума	Охлаждение	Выс/Сред/Низк	дБ(А)	36/34/32	37/36/33	31/27/24	31/27/24
Дегитратация			л/ч	1,1	1,2	0,8	1
Габаритные размеры	Корпус	ШхВхГ	мм	860×132×450	860×132×450	570×214×570	570×214×570
Масса нетто	Корпус		кг	13,5	13,5	14,0	14,0
Диаметры трубопроводов	Жидкость		мм (дюймы)	ø 6,35 (1/4)	ø 6,35 (1/4)	ø 6,35 (1/4)	ø 6,35 (1/4)
	Газ		мм (дюймы)	ø 9,52 (3/8)	ø 9,52 (3/8)	ø 9,52 (3/8)	ø 9,52 (3/8)
Передняя панель	Модель			PT-UUC	PT-UUC	PT-UQC	PT-UQC
	Цвет			Белый	Белый	Белый	Белый
	Размеры	ШхВхГ	мм	1100×34×500	1100×34×500	700×22×700	700×22×700
	Масса		кг	4,4	4,4	3,0	3,0

Внутренний блок				CT09 NR2R0	CT12 NR2R0	CT18 NQ2R0	CT24 NP2R0
Производительность	Охлаждение/Нагрев	Ном	кВт	2,6/2,9	3,5/3,9	5,3 /5,8	6,7/7,5
Потребляемая мощность		Мин/Ном/Макс	Вт	10/20/20	10/20/20	10/30/40	20/50/60
Рабочий ток	Охлаждение/нагрев	Ном	А	0,4	0,4	0,4	0,6
Электропитание			ø/В/Гц	1/220-240/50	1/220-240/50	1/220-240/50	1/220-240/50
Расход воздуха		Выс/Сред/Низк	$м^3$/мин	8,5/7,0/6,0	9,5/8,0/7,0	13,0/12,0/11,0	17,0/15,0/13,0
Уровень шума	Охлаждение	Выс/Сред/Низк	дБ(А)	36/33/30	38/35/32	41/39/36	38/36/34
Дегитратация			л/ч	1,4	1,7	2,1	2,4
Габаритные размеры	Корпус	ШхВхГ	мм	570x214x570	570x214x570	570x256x570	840x204x840
Масса нетто	Корпус		кг	14,0	14,0	15,5	20,5
Диаметры трубопроводов	Жидкость		мм (дюймы)	ø 6,35 (1/4)	ø 6,35 (1/4)	ø 6,35 (1/4)	ø 9,52 (3/8) | ø 6,35 (1/4)*
	Газ		мм (дюймы)	ø 9,52 (3/8)	ø 9,52 (3/8)	ø 12,7 (1/2)	ø 15,88 (5/8) | ø 12,7 (1/2)*
Передняя панель	Модель			PT-UQC	PT-UQC	PT-UQC	PT-UMC1
	Цвет			Белый	Белый	Белый	Белый
	Размеры	ШхВхГ	мм	700x22x700	700x22x700	700x22x700	950x25x950
	Масса		кг	3,0	3,0	3,0	5,0

* Для подключения блока CT24 к наружному блоку мульти сплит-системы Multi F или блоку-распределителю системы Multi FDX необходимо использовать переходники, поставляемые в комплекте с внутренним блоком. При этом переходник с 3/8" на 1/4" устанавливается на жидкостной порт наружного блока или блока-распределителя; переходник с 3/8" на 1/2" устанавливается на газовый порт наружного блока или блока-распределителя; переходник с 5/8" на 1/2" устанавливается на газовый порт внутреннего блока. Соединительные трубопроводы прокладываются следующих типоразмеров: газовый трубопровод 1/2", жидкостный трубопровод 1/4"

Аксессуары:
PTEGM0 - автоматически опускающаяся передняя панель для очистки воздушного фильтра внутреннего блока (для модели CT24) (см. стр.114)
PTDCQ - декоративная передняя панель для установки 4-х поточного блока не за подшивным потолком
(для моделей MT06AH, MT08AH, CT09, CT12 и CT18) (см. стр. 114)
PTDCM - декоративная передняя панель для установки 4-х поточного блока не за подшивным потолком (для модели CT24) (см. стр.114)
PDRYCB400 - модуль сухого контакта для подключения размыкающих устройств (см. стр.115)

КАНАЛЬНЫЙ ТИП
CB | CM

- Поддержание расхода воздуха и уровня шума на уровне расчетного значения независимо от напора вентилятора
- Возможность независимого кондиционирования до 4-х помещений с помощью зонального контроллера (опция)
- Возможность кондиционирования до 9-ти зон (9 воздуховодов) с одинаковыми температурными параметрами
- Встроенный дренажный насос 700 мм (для моделей CM является опцией)
- Сделан в Южной Корее

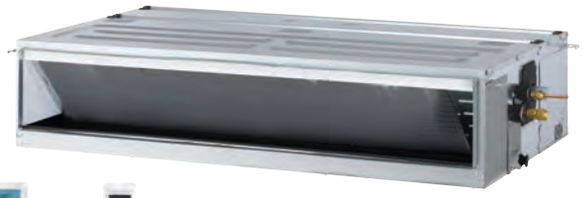

PQRCVSL0QW
Входит в комплект поставки

PQWRHQ0FDB
Приобретается отдельно

Сделано в Корее

Smart Inverter

Производительность (кВт)		2,6	3,5	5,3	6,7
Низко-напорный		CB09L	CB12L	CB18L	CB24L
Средне-напорный				CM18	CM24

Внутренний блок				CB09L N12R0	CB12L N22R0	CB18L N22R0	CB24L N32R0
Производительность	Охлаждение/Нагрев	Ном	кВт	2,6/2,9	3,5/3,9	5,3/5,8	6,7/7,7
Потребляемая мощность		Мин/Ном/Макс (25 Па)	Вт	30/50/50	80/95/95	95/120/120	90/150/150
		Мин/Макс (50 Па)		40/60	80/100	100/140	110/160
Рабочий ток	Охлаждение/нагрев	Ном	А	0,4	0,8	0,8	1,0
Электропитание			ø/В/Гц	1/220-240/50	1/220-240/50	1/220-240/50	1/220-240/50
Расход воздуха		Выс/Сред/Низк	$м^3$/мин	9,0/7,0/5,5	10,0/8,5/7,0	15,0/12,5/10,0	20,0/16,0/12,0
Уровень шума	Охлаждение	Выс/Сред/Низк	дБ(А)	30/26/23	31/28/27	36/34/31	39/35/32
Дегитратация			л/ч	1,1	1,2	1,7	2,2
Габаритные размеры	Корпус	ШхВхГ	мм	700x190x700	900x190x700	900x190x700	1100x190x700
Масса нетто	Корпус		кг	17,5	23,0	23,0	27,0
Диаметры трубопроводов	Жидкость		мм (дюймы)	ø 6,35 (1/4)	ø 6,35 (1/4)	ø 6,35 (1/4)	ø 9,52 (3/8) | ø 6,35 (1/4)*
	Газ		мм (дюймы)	ø 9,52 (3/8)	ø 9,52 (3/8)	ø 12,7 (1/2)	ø 15,88 (5/8) | ø 12,7 (1/2)*
Напор вентилятора			Па	25 (0 ~ 50)	25 (0 ~ 50)	25 (0 ~ 50)	25 (0 ~ 50)

Внутренний блок				CM18 N14R0	CM24 N14R0
Производительность	Охлаждение/Нагрев	Ном	кВт	5,3/5,8	6,7/7,7
Потребляемая мощность		Мин/Ном/Макс (25 Па)	Вт	50/80	50/90
		Мин/Макс (50 Па)		90/160	100/180
Рабочий ток	Охлаждение/нагрев	Ном	А	0,4	0,5
Электропитание			ø/В/Гц	1/220~240/50	1/220~240/50
Расход воздуха		Выс/Сред/Низк	$м^3$/мин	16,5/14,5/13,0	18,0/16,5/14,5
Уровень шума	Охлаждение	Выс/Сред/Низк	дБ(А)	34/32/30	35/34/32
Дегитратация			л/ч	2,0	2,5
Габаритные размеры	Корпус	ШхВхГ	мм	900x270x700	900x270x700
Масса нетто	Корпус		кг	24,0	24,0
Диаметры трубопроводов	Жидкость		мм (дюймы)	ø 6,35 (1/4)	ø 9,52 (3/8) | ø 6,35 (1/4)*
	Газ		мм (дюймы)	ø 12,7 (1/2)	ø 15,88 (5/8) | ø 12,7 (1/2)*
Напор вентилятора			Па	60 (25 ~ 150)	60 (25 ~ 150)

* Для подключения блоков CM24 и CB24L к наружному блоку мульти сплит-системы Multi F или блоку-распределителю системы Multi FDX необходимо использовать переходники, поставляемые в комплекте с внутренним блоком. При этом переходник с 3/8" на 1/4" устанавливается на жидкостной порт наружного блока или блока-распределителя; переходник с 3/8" на 1/2" устанавливается на газовый порт наружного блока или блока-распределителя; переходник с 5/8" на 1/2" устанавливается на газовый порт внутреннего блока. Соединительные трубопроводы прокладываются следующих типоразмеров: газовый трубопровод 1/2", жидкостный трубопровод 1/4"

Аксессуары:
ABZCA - зональный контроллер. Позволяет индивидуально кондиционировать до 4-х отдельных зон (тем-ра, вкл/выкл) (см. стр. 123)
PQCSZ250S0 - центральный контроллер AC EZ для управления группой до 32 внутренних блоков (см. стр. 121)
PDRYCB400 - модуль сухого контакта для подключения размыкающих устройств (см. стр.122)

НАПОЛЬНО-ПОТОЛОЧНЫЙ И ПОТОЛОЧНЫЙ ТИП CV

- Различные варианты монтажа (стена | потолок)
- Распределение воздуха по горизонтали и вертикали
- Работа по двум температурным датчикам (при подключении проводного пульта)
- Сделан в Южной Корее**

Сделано в Корее

Smart Inverter

PQWRHQ0FDB
Входит в комплект поставки

PQRCVSL0QW
Приобретается отдельно

Производительность (кВт)		2,6	3,5	5,3	6,7
Напольно-потолочный		CV09	CV12		
Потолочный				CV18	CV24

Внутренний блок				CV09 NE2R0	CV12 NE2R0
Производительность	Охлаждение/Нагрев	Ном	кВт	2,6/2,9	3,5/3,9
Потребляемая мощность		Мин/Ном/Макс	Вт	10/30	20/40
Рабочий ток	Охлаждение/нагрев	Ном	А	0,4	0,4
Электропитание			ø/В/Гц	1/220-240/50	1/220-240/50
Расход воздуха		Выс/Сред/Низк	$м^3$/мин	7,6/6,9/6,2	9,2/7,6/6,6
Уровень шума	Охлаждение	Выс/Сред/Низк	дБ(А)	38/35/32	40/36/31
Дегитратация			л/ч	1,2	1,2
Габаритные размеры	Корпус	ШхВхГ	мм	900×490×200	900×490×200
Масса нетто	Корпус		кг	13,7	13,7
Диаметры трубопроводов	Жидкость		мм (дюймы)	ø 6,35 (1/4)	ø 6,35 (1/4)
	Газ		мм (дюймы)	ø 9,52 (3/8)	ø 9,52 (3/8)

Внутренний блок				CV18 NJ2R0	CV24 NJ2R0
Производительность	Охлаждение/Нагрев	Ном	кВт	5,3/5,8	6,7/7,7
Потребляемая мощность		Мин/Ном/Макс	Вт	30/50	40/60
Рабочий ток	Охлаждение/нагрев	Ном	А	0,4	0,6
Электропитание			ø/В/Гц	1/220-240/50	1/220-240/50
Расход воздуха		Выс/Сред/Низк	$м^3$/мин	12,4/11,4/10,4	13,9/12,9/11,9
Уровень шума	Охлаждение	Выс/Сред/Низк	дБ(А)	42/40/39	44/43/41
Дегитратация			л/ч	2,3	3,2
Габаритные размеры	Корпус	ШхВхГ	мм	950×650×220	950×650×220
Масса нетто	Корпус		кг	22,0	23,0
Диаметры трубопроводов	Жидкость		мм (дюймы)	ø 6,35 (1/4)	ø 9,52 (3/8) | ø 6,35 (1/4)*
	Газ		мм (дюймы)	ø 12,7 (1/2)	ø 15,88 (5/8) | ø 12,7 (1/2)*

* Для подключения блока CM24 к наружному блоку мульти сплит-системы Multi F или блоку-распределителю системы Multi FDX необходимо использовать переходники, поставляемые в комплекте с внутренним блоком. При этом переходник с 3/8" на 1/4" устанавливается на жидкостной порт наружного блока или блока-распределителя; переходник с 3/8" на 1/2" устанавливается на газовый порт наружного блока или блока-распределителя; переходник с 5/8" на 1/2" устанавливается на газовый порт внутреннего блока. Соединительные трубопроводы прокладываются следующих типоразмеров: газовый трубопровод 1/2", жидкостный трубопровод 1/4"

** Модели CV18 и CV24 производятся в KHP

Аксессуары:

PDRYCB400 - модуль сухого контакта для подключения размыкающих устройств (см. стр.115)

КОНСОЛЬНЫЙ ТИП CQ

- Стильный дизайн
- Низкий уровень шума
- Компактные размеры
- Режим нагрева пола (усиленный теплый воздушный поток из нижней створки направлен вдоль поверхности пола)
- 5 ступеней регулировки направления створок жалюзи
- Сделан в Южной Корее

PQWRHQ0FDB
Входит в комплект поставки

PQRCVSL0QW
Приобретается отдельно

Сделано в Корее

Smart Inverter

Производительность (кВт)		2,6	3,5	5,3
Консольный тип		CQ09	CQ12	CQ18

Внутренний блок				CQ09 NA0R0
Производительность	Охлаждение/Нагрев	Ном	кВт	2,6/2,9
Потребляемая мощность		Мин/Ном/Макс	Вт	10/20
Рабочий ток	Охлаждение/нагрев	Ном	А	0,6
Электропитание			ø/В/Гц	1/220-240/50
Расход воздуха		Выс/Сред/Низк	$м^3$/мин	8,5/6,7/5,0
Уровень шума	Охлаждение	Выс/Сред/Низк	дБ(А)	38/32/27
Дегитратация			л/ч	1,2
Габаритные размеры	Корпус	ШхВхГ	мм	700×600×210
Масса нетто	Корпус		кг	14,0
Диаметры трубопроводов	Жидкость		мм (дюймы)	ø 6,35 (1/4)
	Газ		мм (дюймы)	ø 9,52 (3/8)

Внутренний блок				CQ12 NA0R0	CQ18 NA0R0
Производительность	Охлаждение/Нагрев	Ном	кВт	3,5/3,9	5,3/5,8
Потребляемая мощность		Мин/Ном/Макс	Вт	10/30	20/40
Рабочий ток	Охлаждение/нагрев	Ном	А	0,6	0,7
Электропитание			ø/В/Гц	1/220-240/50	1/220-240/50
Расход воздуха		Выс/Сред/Низк	$м^3$/мин	9,0/6,9/5,2	10,1/8,6/7,2
Уровень шума	Охлаждение	Выс/Сред/Низк	дБ(А)	39/32/27	44/39/35
Дегитратация			л/ч	1,4	2,3
Габаритные размеры	Корпус	ШхВхГ	мм	700×600×210	700×600×210
Масса нетто	Корпус		кг	14,0	14,0
Диаметры трубопроводов	Жидкость		мм (дюймы)	ø 6,35 (1/4)	Ø 6,35 (1/4)
	Газ		мм (дюймы)	ø 9,52 (3/8)	Ø 12,7 (1/2)

Аксессуары:
PDRYCB400 - модуль сухого контакта для подключения размыкающих устройств (см. стр.115)

БЛОКИ РАСПРЕДЕЛИТЕЛИ И РАЗВЕТВИТЕЛИ

Блок-распределитель

PMBD3620, PMBD3630, PMBD3640

Технологичный монтаж с помощью различных блоков-распределителей

Для	2-х внутренних блоков	3-х внутренних блоков	4-х внутренних блоков
Блок-распределитель	PMBD3620	PMBD3630	PMBD3640
С помощью блоков-распределителей различного типа можно существенно упростить монтаж системы на любом объекте			

Возможности

- Распределение хладагента к нескольким внутренним блокам
- 3 модели (на 2, 3 или 4 внутренних блока)
- Электронный расширительный вентиль
- Управляющая печатная плата внутри блока
- Внутренняя изоляция (предотвращает возможные утечки)
- Резьбовые соединения гарантируют простую и чистую установку
- Компактный низкопрофильный дизайн
- Упрощенный монтаж

Без сварки

Только резьбовые соединения

Технические характеристики

Модель			PMBD3620	PMBD3630	PMBD3640
Присоединяемые внутренние блоки	Кол-во внутренних блоков		1~2	1~3	1~4
	Производительность	кБТЕ/ч	5 / 7 / 9 / 12 / 15 / 18 / 24	5 / 7 / 9 / 12 / 15 / 18 / 24	5 / 7 / 9 / 12 / 15 / 18 / 24
Электропитание		ø/В/Гц	1 / 220 ~ 240 / 50	1 / 200 ~ 240 / 50	1 / 200 ~ 240 / 50
Потребляемая мощность		Вт	10	10	10
Рабочий ток		А	0,05	0,05	0,05
Габаритные размеры	ШхВхГ	мм	302 × 143 × 252	302 × 143 × 252	302 × 143 × 252
Вес нетто		кг	4,8	4,9	5
Диаметры трубопроводов (к наружному блоку)	Жидкость	ø мм (дюймы)	ø 9,52 (3/8)	ø 9,52 (3/8)	ø 9,52 (3/8)
	Газ	ø мм (дюймы)	ø 19,05 (3/4)	ø 19,05 (3/4)	ø 19,05 (3/4)
Диаметры трубопроводов (к внутреннему блоку)	Жидкость	ø мм (дюймы)	ø 6,35 (1/4) × 2шт	ø 6,35 (1/4) × 3шт	ø 6,35 (1/4) × 4шт
	Газ	ø мм (дюймы)	ø 9,52 (3/8) × 2шт	ø 9,52 (3/8) × 3шт	ø 9,52 (3/8) × 4шт
Принадлежности	Кронштейн	шт	4	4	4
	Винт	шт	8	8	8
	Инструкция	шт	1	1	1

Примечание.
1. Трубное соединение должно соответствовать размеру трубок подключаемого внутреннего блока.
(Используйте переходники из комплекта поставки внутреннего блока для изменения диаметра трубопроводов
(для моделей CT24 | CM24 | CV24 | CB24L)
2. Блок-распределитель должен быть установлен в помещении.

Разветвители

PMBL5620 (2 блока) / PMBL1203F0 (3 блока)

Возможности

• Разветвители значительно упрощают монтаж систем Multi FDX
• В модельном ряду представлены разветвители для газа и жидкости.
• Изоляционный материал для изоляции разветвителей входит в комплект поставки.

Гидравлическая схема

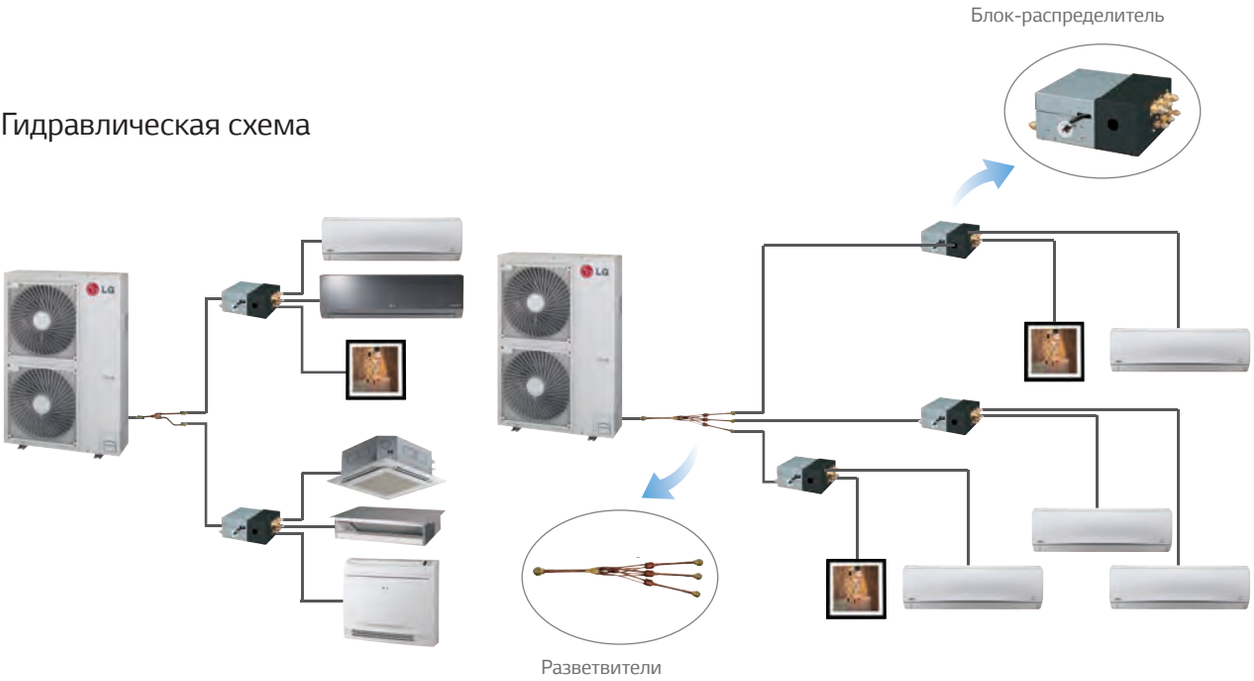

Технические характеристики

(Ед. изм. : мм)

Модель	Количество объединяемых блоков-распределителей	Разветвители	
		Газ	Жидкость
PMBL5620	2 блока	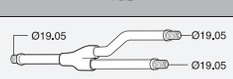	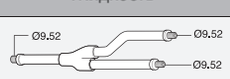
PMBL1203F0	3 блока		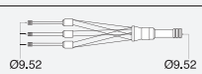

MU2M15

Режим работы	Комбинации внутренних блоков (кБте/ч)			Охлаждение										
				Производительность (кВт)		Общая производительность						Потребляемая мощность (Вт)		
						Минимум		Номинал		Максимум				
	БЛОК A	БЛОК B	Всего	БЛОК A	БЛОК B	Бте/ч	кВт	Бте/ч	кВт	Бте/ч	кВт	Минимум	Номинал	Максимум
1 Блок	5	-	5	1.5	-	3,000	0.9	5,000	1.5	5,750	1.7	229	386	483
	7	-	7	2.1	-	4,200	1.2	7,000	2.1	8,050	2.4	307	547	692
	9	-	9	2.6	-	5,400	1.6	9,000	2.6	10,350	3.0	412	684	875
	12	-	12	3.5	-	7,200	2.1	12,000	3.5	13,800	4.0	547	937	1,190
2 Блока	5	5	10	1.5	1.5	6,000	1.8	10,000	2.9	11,500	3.4	419	691	900
	5	7	12	1.5	2.1	7,200	2.1	12,000	3.5	13,800	4.0	492	843	1,120
	5	9	14	1.5	2.6	8,400	2.5	14,000	4.1	16,100	4.7	591	1,000	1,379
	7	7	14	2.1	2.1	8,400	2.5	14,000	4.1	16,100	4.7	591	1,000	1,379
	7	9	16	2.1	2.6	8,400	2.5	14,000	4.1	16,100	4.7	591	1,000	1,379
	5	12	17	1.5	3.5	8,400	2.5	14,000	4.1	16,100	4.7	591	1,000	1,379
	9	9	18	2.6	2.6	8,400	2.5	14,000	4.1	16,100	4.7	591	1,000	1,379
	7	12	19	2.1	3.5	8,400	2.5	14,000	4.1	16,100	4.7	591	1,000	1,379
	9	12	21	2.6	3.5	8,400	2.5	14,000	4.1	16,100	4.7	591	1,000	1,379

Примечание:

1. Производительность охлаждения указана для следующих условий: температура в помещении 27 °Сст / 19 °Свт; температура наружного воздуха 35 °Сст
2. Производительность нагрева указана для следующих условий: температура в помещении 20 °Сст; температура наружного воздуха 7 °Сст / 6 °Сст
3. Общая производительность подключенных внутренних блоков не должна превышать 21 кБте/ч

Режим работы	Комбинации внутренних блоков (кБте/ч)			Нагрев										
				Производительность (кВт)		Общая производительность						Потребляемая мощность (Вт)		
						Минимум		Номинал		Максимум				
	БЛОК A	БЛОК B	Всего	БЛОК A	БЛОК B	Бте/ч	кВт	Бте/ч	кВт	Бте/ч	кВт	Минимум	Номинал	Максимум
1 Блок	5	-	5	1.6	-	3,300	1.0	5,500	1.6	6,050	1.8	235	380	472
	7	-	7	2.5	-	5,040	1.5	8,400	2.5	9,240	2.7	355	604	721
	9	-	9	3.2	-	6,480	1.9	10,800	3.2	11,880	3.5	454	784	949
	12	-	12	3.9	-	7,920	2.3	13,200	3.9	14,520	4.3	554	969	1,185
2 Блока	5	5	10	1.6	1.6	6,600	1.9	11,000	3.2	12,100	3.5	408	706	854
	5	7	12	1.6	2.5	7,920	2.3	13,200	3.9	14,520	4.3	498	872	1,066
	5	9	14	1.6	3.2	9,600	2.8	16,000	4.7	18,400	5.4	613	1,068	1,451
	7	7	14	2.5	2.5	9,600	2.8	16,000	4.7	18,400	5.4	613	1,068	1,451
	7	9	16	2.5	3.2	9,600	2.8	16,000	4.7	18,400	5.4	613	1,068	1,451
	5	12	17	1.6	3.9	9,600	2.8	16,000	4.7	18,400	5.4	613	1,068	1,451
	9	9	18	3.2	3.2	9,600	2.8	16,000	4.7	18,400	5.4	613	1,068	1,451
	7	12	19	2.5	3.9	9,600	2.8	16,000	4.7	18,400	5.4	613	1,068	1,451
	9	12	21	3.2	3.9	9,600	2.8	16,000	4.7	18,400	5.4	613	1,068	1,451

Примечание:

1. Производительность охлаждения указана для следующих условий: температура в помещении 27 °Сст / 19 °Свт; температура наружного воздуха 35 °Сст
2. Производительность нагрева указана для следующих условий: температура в помещении 20 °Сст; температура наружного воздуха 7 °Сст / 6 °Сст
3. Общая производительность подключенных внутренних блоков не должна превышать 21 кБте/ч

MU2M17

Режим работы	Комбинации внутренних блоков (кБте/ч)			Охлаждение										
				Производительность (кВт)		Общая производительность						Потребляемая мощность (Вт)		
						Минимум		Номинал		Максимум				
	БЛОК A	БЛОК B	Всего	БЛОК A	БЛОК B	Бте/ч	кВт	Бте/ч	кВт	Бте/ч	кВт	Минимум	Номинал	Максимум
1 Блок	5	-	5	1.5	-	3,000	0.9	5,000	1.5	5,750	1.7	229	386	483
	7	-	7	2.1	-	4,200	1.2	7,000	2.1	8,050	2.4	307	547	692
	9	-	9	2.6	-	5,400	1.6	9,000	2.6	10,350	3.0	412	684	875
	12	-	12	3.5	-	7,200	2.1	12,000	3.5	13,800	4.0	547	937	1,190
	15	-	15	4.4	-	8,520	2.5	14,200	4.2	16,330	4.8	656	1,196	1,588
2 Блока	5	5	10	1.5	1.5	6,000	1.8	10,000	2.9	11,500	3.4	419	691	900
	5	7	12	1.5	2.1	7,200	2.1	12,000	3.5	13,800	4.0	492	843	1,071
	5	9	14	1.5	2.6	8,400	2.5	14,000	4.1	16,100	4.7	591	1,000	1,379
	7	7	14	2.1	2.1	8,400	2.5	14,000	4.1	16,100	4.7	591	1,000	1,379
	7	9	16	2.1	2.6	9,600	2.8	16,000	4.7	18,400	5.4	665	1,253	1,699
	5	12	17	1.5	3.5	9,600	2.8	16,000	4.7	18,400	5.4	665	1,253	1,699
	9	9	18	2.6	2.6	9,600	2.8	16,000	4.7	18,400	5.4	665	1,253	1,699
	7	12	19	2.1	3.5	9,600	2.8	16,000	4.7	18,400	5.4	665	1,253	1,699
	5	15	20	1.5	4.4	9,600	2.8	16,000	4.7	18,400	5.4	665	1,253	1,699
	9	12	21	2.6	3.5	9,600	2.8	16,000	4.7	18,400	5.4	665	1,253	1,699
	7	15	22	2.1	4.4	9,600	2.8	16,000	4.7	18,400	5.4	665	1,253	1,699
	9	15	24	2.6	4.4	9,600	2.8	16,000	4.7	18,400	5.4	665	1,253	1,699
	12	12	24	3.5	3.5	9,600	2.8	16,000	4.7	18,400	5.4	665	1,253	1,699

Примечание:
1. Производительность охлаждения указана для следующих условий: температура в помещении 27 °Сст / 19 °Свт; температура наружного воздуха 35 °Сст
2. Производительность нагрева указана для следующих условий: температура в помещении 20 °Сст; температура наружного воздуха 7 °Сст / 6 °Сст
3. Общая производительность подключенных внутренних блоков не должна превышать 24 кБте/ч

Режим работы	Комбинации внутренних блоков (кБте/ч)			Нагрев										
				Производительность (кВт)		Общая производительность						Потребляемая мощность (Вт)		
						Минимум		Номинал		Максимум				
	БЛОК A	БЛОК B	Всего	БЛОК A	БЛОК B	Бте/ч	кВт	Бте/ч	кВт	Бте/ч	кВт	Минимум	Номинал	Максимум
1 Блок	5	-	5	1.6	-	3,300	1.0	5,500	1.6	6,050	1.8	235	380	472
	7	-	7	2.5	-	5,040	1.5	8,400	2.5	9,240	2.7	355	604	721
	9	-	9	3.2	-	6,480	1.9	10,800	3.2	11,880	3.5	454	758	920
	12	-	12	3.9	-	7,920	2.3	13,200	3.9	14,520	4.3	554	942	1,155
	15	-	15	4.8	-	9,900	2.9	16,500	4.8	18,150	5.3	706	1,187	1,504
2 Блока	5	5	10	1.6	1.6	6,600	1.9	11,000	3.2	12,100	3.5	408	706	854
	5	7	12	1.6	2.5	7,920	2.3	13,200	3.9	14,520	4.3	498	872	1,066
	5	9	14	1.6	3.2	9,600	2.8	16,000	4.7	18,400	5.4	613	1,068	1,451
	7	7	14	2.5	2.5	9,600	2.8	16,000	4.7	18,400	5.4	613	1,068	1,451
	7	9	16	2.5	3.2	10,800	3.2	18,000	5.3	19,400	5.7	706	1,197	1,652
	5	12	17	1.6	3.9	10,800	3.2	18,000	5.3	19,400	5.7	706	1,197	1,652
	9	9	18	3.2	3.2	10,800	3.2	18,000	5.3	19,400	5.7	706	1,197	1,652
	7	12	19	2.5	3.9	10,800	3.2	18,000	5.3	19,400	5.7	706	1,197	1,652
	5	15	20	1.6	4.8	10,800	3.2	18,000	5.3	19,400	5.7	706	1,197	1,652
	9	12	21	3.2	3.9	10,800	3.2	18,000	5.3	19,400	5.7	706	1,197	1,652
	7	15	22	2.5	4.8	10,800	3.2	18,000	5.3	19,400	5.7	706	1,197	1,652
	9	15	24	3.2	4.8	10,800	3.2	18,000	5.3	19,400	5.7	706	1,197	1,652
	12	12	24	3.9	3.9	10,800	3.2	18,000	5.3	19,400	5.7	706	1,197	1,652

Примечание:
1. Производительность охлаждения указана для следующих условий: температура в помещении 27 °Сст / 19 °Свт; температура наружного воздуха 35 °Сст
2. Производительность нагрева указана для следующих условий: температура в помещении 20 °Сст; температура наружного воздуха 7 °Сст / 6 °Сст
3. Общая производительность подключенных внутренних блоков не должна превышать 24 кБте/ч

MU3M19

Режим работы	Комбинации внутренних блоков (кБте/ч)				Охлаждение											
					Производительность (кВт)			Общая производительность						Потребляемая мощность (Вт)		
								Минимум		Номинал		Максимум				
	БЛОК-A	БЛОК-B	БЛОК-C	Всего	Блок-A	Блок-B	БЛОК-C	Бте/ч	кВт	Бте/ч	кВт	Бте/ч	кВт	Минимум	Номинал	Максимум
1 Блок	5	-	-	5	1.5	-	-	3,600	1.1	5,000	1.5	6,000	1.8	256	388	564
	7	-	-	7	2.1	-	-	4,200	1.2	7,000	2.1	8,400	2.5	280	503	667
	9	-	-	9	2.6	-	-	5,400	1.6	9,000	2.6	10,800	3.2	378	633	872
	12	-	-	12	3.5	-	-	7,200	2.1	12,000	3.5	14,400	4.2	503	875	1,179
	15	-	-	15	4.4	-	-	8,520	2.5	14,200	4.2	17,040	5.0	606	1,072	1,366
	18	-	-	18	5.3	-	-	10,800	3.2	18,000	5.3	21,600	6.3	793	1,398	1,890
2 Блока	5	5	-	10	1.5	1.5	-	6,000	1.8	10,000	2.9	12,000	3.5	406	676	914
	5	7	-	12	1.5	2.1	-	7,200	2.1	12,000	3.5	14,400	4.2	478	831	1,120
	5	9	-	14	1.5	2.6	-	8,400	2.5	14,000	4.1	16,800	4.9	576	991	1,335
	7	7	-	14	2.1	2.1	-	8,400	2.5	14,000	4.1	16,800	4.9	576	991	1,335
	7	9	-	16	2.1	2.6	-	9,600	2.8	16,000	4.7	19,200	5.6	651	1,157	1,573
	5	12	-	17	1.5	3.5	-	10,200	3.0	17,000	5.0	20,400	6.0	702	1,242	1,720
	9	9	-	18	2.6	2.6	-	10,800	3.2	18,000	5.3	21,600	6.3	753	1,328	1,842
	7	12	-	19	2.1	3.5	-	10,800	3.2	18,000	5.3	21,600	6.3	753	1,328	1,842
	5	15	-	20	1.5	4.4	-	10,800	3.2	18,000	5.3	21,600	6.3	753	1,328	1,842
	9	12	-	21	2.6	3.5	-	10,800	3.2	18,000	5.3	21,600	6.3	753	1,328	1,842
	7	15	-	22	2.1	4.4	-	10,800	3.2	18,000	5.3	21,600	6.3	753	1,328	1,842
	9	15	-	24	2.6	4.4	-	10,800	3.2	18,000	5.3	21,600	6.3	753	1,328	1,842
	12	12	-	24	3.5	3.5	-	10,800	3.2	18,000	5.3	21,600	6.3	753	1,328	1,842
	9	18	-	27	2.6	5.3	-	10,800	3.2	18,000	5.3	21,600	6.3	753	1,328	1,842
	12	15	-	27	3.5	4.4	-	10,800	3.2	18,000	5.3	21,600	6.3	753	1,328	1,842
	12	18	-	30	3.5	5.3	-	10,800	3.2	18,000	5.3	21,600	6.3	753	1,328	1,842
	15	15	-	30	4.4	4.4	-	10,800	3.2	18,000	5.3	21,600	6.3	753	1,328	1,842
3 Блока	5	5	5	15	1.5	1.5	1.5	9,000	2.6	15,000	4.4	18,000	5.3	571	1,020	1,388
	5	5	7	17	1.5	1.5	2.1	10,200	3.0	17,000	5.0	20,400	6.0	667	1,180	1,634
	5	5	9	19	1.5	1.5	2.6	10,800	3.2	18,000	5.3	21,600	6.3	715	1,262	1,745
	5	7	7	19	1.5	2.1	2.1	10,800	3.2	18,000	5.3	21,600	6.3	715	1,262	1,745
	5	7	9	21	1.5	2.1	2.6	10,800	3.2	18,000	5.3	21,600	6.3	715	1,262	1,745
	7	7	7	21	2.1	2.1	2.1	10,800	3.2	18,000	5.3	21,600	6.3	715	1,262	1,745
	5	5	12	22	1.5	1.5	3.5	10,800	3.2	18,000	5.3	21,600	6.3	715	1,262	1,745
	5	9	9	23	1.5	2.6	2.6	10,800	3.2	18,000	5.3	21,600	6.3	715	1,262	1,745
	7	7	9	23	2.1	2.1	2.6	10,800	3.2	18,000	5.3	21,600	6.3	715	1,262	1,745
	5	7	12	24	1.5	2.1	3.5	10,800	3.2	18,000	5.3	21,600	6.3	715	1,262	1,745
	5	5	15	25	1.5	1.5	4.4	10,800	3.2	18,000	5.3	21,600	6.3	715	1,262	1,745
	7	9	9	25	2.1	2.6	2.6	10,800	3.2	18,000	5.3	21,600	6.3	715	1,262	1,745
	5	9	12	26	1.5	2.6	3.5	10,800	3.2	18,000	5.3	21,600	6.3	715	1,262	1,745
	7	7	12	26	2.1	2.1	3.5	10,800	3.2	18,000	5.3	21,600	6.3	715	1,262	1,745
	5	7	15	27	1.5	2.1	4.4	10,800	3.2	18,000	5.3	21,600	6.3	715	1,262	1,745
	9	9	9	27	2.6	2.6	2.6	10,800	3.2	18,000	5.3	21,600	6.3	715	1,262	1,745
	7	9	12	28	2.1	2.6	3.5	10,800	3.2	18,000	5.3	21,600	6.3	715	1,262	1,745
	5	9	15	29	1.5	2.6	4.4	10,800	3.2	18,000	5.3	21,600	6.3	715	1,262	1,745
	5	12	12	29	1.5	3.5	3.5	10,800	3.2	18,000	5.3	21,600	6.3	715	1,262	1,745
	7	7	15	29	2.1	2.1	4.4	10,800	3.2	18,000	5.3	21,600	6.3	715	1,262	1,745
	9	9	12	30	2.6	2.6	3.5	10,800	3.2	18,000	5.3	21,600	6.3	715	1,262	1,745

Примечание:

1. Производительность охлаждения указана для следующих условий: температура в помещении 27 °Сст / 19 °Свт; температура наружного воздуха 35 °Сст
2. Производительность нагрева указана для следующих условий: температура в помещении 20 °Сст; температура наружного воздуха 7 °Сст / 6 °Сст
3. Общая производительность подключенных внутренних блоков не должна превышать 30 кБте/ч

Режим работы	Комбинации внутренних блоков (кБте/ч)				Нагрев											
					Производительность (кВт)			Общая производительность						Потребляемая мощность (Вт)		
								Минимум		Номинал		Максимум				
	БЛОК-A	БЛОК-B	БЛОК-C	Всего	Блок-A	Блок-B	БЛОК-C	Бте/ч	кВт	Бте/ч	кВт	Бте/ч	кВт	Минимум	Номинал	Максимум
1 Блок	5	-	-	5	1.6	-	-	4,000	1.2	5,500	1.6	6,325	1.9	265	394	566
	7	-	-	7	2.5	-	-	5,040	1.5	8,400	2.5	9,660	2.8	335	575	715
	9	-	-	9	3.2	-	-	6,480	1.9	10,800	3.2	12,420	3.6	429	751	941
	12	-	-	12	3.9	-	-	7,920	2.3	13,200	3.9	15,180	4.4	526	935	1,178
	15	-	-	15	4.8	-	-	9,900	2.9	16,500	4.8	18,975	5.6	675	1,183	1,554
	18	-	-	18	5.8	-	-	11,880	3.5	19,800	5.8	22,770	6.7	829	1,472	1,922
2 Блока	5	5	-	10	1.6	1.6	-	7,200	2.1	12,000	3.5	13,800	4.0	453	788	1,005
	5	7	-	12	1.6	2.5	-	8,640	2.5	14,400	4.2	16,560	4.9	546	965	1,265
	5	9	-	14	1.6	3.2	-	10,080	3.0	16,800	4.9	19,320	5.7	665	1,150	1,508
	7	7	-	14	2.5	2.5	-	10,080	3.0	16,800	4.9	19,320	5.7	665	1,150	1,508
	7	9	-	16	2.5	3.2	-	11,520	3.4	19,200	5.6	22,080	6.5	763	1,342	1,761
	5	12	-	17	1.6	3.9	-	12,240	3.6	20,400	6.0	23,460	6.9	813	1,456	1,892
	9	9	-	18	3.2	3.2	-	12,960	3.8	21,600	6.3	24,840	7.3	863	1,542	2,087
	7	12	-	19	2.5	3.9	-	12,960	3.8	21,600	6.3	24,840	7.3	863	1,542	2,087
	5	15	-	20	1.6	4.8	-	12,960	3.8	21,600	6.3	24,840	7.3	863	1,542	2,087
	9	12	-	21	3.2	3.9	-	12,960	3.8	21,600	6.3	24,840	7.3	863	1,542	2,087
	7	15	-	22	2.5	4.8	-	12,960	3.8	21,600	6.3	24,840	7.3	863	1,542	2,087
	9	15	-	24	3.2	4.8	-	12,960	3.8	21,600	6.3	24,840	7.3	863	1,542	2,087
	12	12	-	24	3.9	3.9	-	12,960	3.8	21,600	6.3	24,840	7.3	863	1,542	2,087
	9	18	-	27	3.2	5.8	-	12,960	3.8	21,600	6.3	24,840	7.3	863	1,542	2,087
	12	15	-	27	3.9	4.8	-	12,960	3.8	21,600	6.3	24,840	7.3	863	1,542	2,087
	12	18	-	30	3.9	5.8	-	12,960	3.8	21,600	6.3	24,840	7.3	863	1,542	2,087
	15	15	-	30	4.8	4.8	-	12,960	3.8	21,600	6.3	24,840	7.3	863	1,542	2,087
3 Блока	5	5	5	15	1.6	1.6	1.6	10,800	3.2	18,000	5.3	20,700	6.1	678	1,196	1,551
	5	5	7	17	1.6	1.6	2.5	12,240	3.6	20,400	6.0	23,460	6.9	772	1,383	1,797
	5	5	9	19	1.6	1.6	3.2	12,960	3.8	21,600	6.3	24,840	7.3	820	1,465	2,001
	5	7	7	19	1.6	2.5	2.5	12,960	3.8	21,600	6.3	24,840	7.3	820	1,465	2,001
	5	7	9	21	1.6	2.5	3.2	12,960	3.8	21,600	6.3	24,840	7.3	820	1,465	2,001
	7	7	7	21	2.5	2.5	2.5	12,960	3.8	21,600	6.3	24,840	7.3	820	1,465	2,001
	5	5	12	22	1.6	1.6	3.9	12,960	3.8	21,600	6.3	24,840	7.3	820	1,465	2,001
	5	9	9	23	1.6	3.2	3.2	12,960	3.8	21,600	6.3	24,840	7.3	820	1,465	2,001
	7	7	9	23	2.5	2.5	3.2	12,960	3.8	21,600	6.3	24,840	7.3	820	1,465	2,001
	5	7	12	24	1.6	2.5	3.9	12,960	3.8	21,600	6.3	24,840	7.3	820	1,465	2,001
	5	5	15	25	1.6	1.6	4.8	12,960	3.8	21,600	6.3	24,840	7.3	820	1,465	2,001
	7	9	9	25	2.5	3.2	3.2	12,960	3.8	21,600	6.3	24,840	7.3	820	1,465	2,001
	5	9	12	26	1.6	3.2	3.9	12,960	3.8	21,600	6.3	24,840	7.3	820	1,465	2,001
	7	7	12	26	2.5	2.5	3.9	12,960	3.8	21,600	6.3	24,840	7.3	820	1,465	2,001
	5	7	15	27	1.6	2.5	4.8	12,960	3.8	21,600	6.3	24,840	7.3	820	1,465	2,001
	9	9	9	27	3.2	3.2	3.2	12,960	3.8	21,600	6.3	24,840	7.3	820	1,465	2,001
	7	9	12	28	2.5	3.2	3.9	12,960	3.8	21,600	6.3	24,840	7.3	820	1,465	2,001
	5	9	15	29	1.6	3.2	4.8	12,960	3.8	21,600	6.3	24,840	7.3	820	1,465	2,001
	5	12	12	29	1.6	3.9	3.9	12,960	3.8	21,600	6.3	24,840	7.3	820	1,465	2,001
	7	7	15	29	2.5	2.5	4.8	12,960	3.8	21,600	6.3	24,840	7.3	820	1,465	2,001
	9	9	12	30	3.2	3.2	3.9	12,960	3.8	21,600	6.3	24,840	7.3	820	1,465	2,001

Примечание:

1. Производительность охлаждения указана для следующих условий: температура в помещении 27 °Сст / 19 °Свт; температура наружного воздуха 35 °Сст
2. Производительность нагрева указана для следующих условий: температура в помещении 20 °Сст; температура наружного воздуха 7 °Сст / 6 °Сст
3. Общая производительность подключенных внутренних блоков не должна превышать 30 кБте/ч

MU3M21

Режим работы	Комбинации внутренних блоков (кБте/ч)				Охлаждение											
					Производительность (кВт)			Общая производительность						Потребляемая мощность (Вт)		
								Минимум		Номинал		Максимум				
	БЛОК A	БЛОК B	БЛОК C	Всего	БЛОК A	БЛОК B	БЛОК C	Бте/ч	кВт	Бте/ч	кВт	Бте/ч	кВт	Минимум	Номинал	Максимум
1 Блок	5	-	-	5	1.5	-	-	3,600	1.1	5,000	1.5	6,000	1.8	256	388	564
	7	-	-	7	2.1	-	-	4,200	1.2	7,000	2.1	8,400	2.5	280	503	667
	9	-	-	9	2.6	-	-	5,400	1.6	9,000	2.6	10,800	3.2	378	633	872
	12	-	-	12	3.5	-	-	7,200	2.1	12,000	3.5	14,400	4.2	503	875	1,179
	15	-	-	15	4.4	-	-	8,520	2.5	14,200	4.2	17,040	5.0	606	1,072	1,366
	18	-	-	18	5.3	-	-	10,800	3.2	18,000	5.3	21,600	6.3	793	1,398	1,890
2 Блока	5	5	-	10	1.5	1.5	-	6,000	1.8	10,000	2.9	12,000	3.5	406	676	914
	5	7	-	12	1.5	2.1	-	7,200	2.1	12,000	3.5	14,400	4.2	478	831	1,120
	5	9	-	14	1.5	2.6	-	8,400	2.5	14,000	4.1	16,800	4.9	576	991	1,335
	7	7	-	14	2.1	2.1	-	8,400	2.5	14,000	4.1	16,800	4.9	576	991	1,335
	7	9	-	16	2.1	2.6	-	9,600	2.8	16,000	4.7	19,200	5.6	651	1,157	1,573
	5	12	-	17	1.5	3.5	-	10,200	3.0	17,000	5.0	20,400	6.0	702	1,242	1,720
	9	9	-	18	2.6	2.6	-	10,800	3.2	18,000	5.3	21,600	6.3	753	1,328	1,842
	7	12	-	19	2.1	3.5	-	11,400	3.3	19,000	5.6	22,800	6.7	779	1,430	2,039
	5	15	-	20	1.5	4.4	-	12,000	3.5	20,000	5.9	23,100	6.8	831	1,530	2,091
	9	12	-	21	2.6	3.5	-	12,600	3.7	21,000	6.2	23,100	6.8	884	1,632	2,091
	7	15	-	22	2.1	4.4	-	12,600	3.7	21,000	6.2	23,100	6.8	884	1,632	2,091
	5	18	-	23	1.5	5.3	-	12,600	3.7	21,000	6.2	23,100	6.8	884	1,632	2,091
	9	15	-	24	2.6	4.4	-	12,600	3.7	21,000	6.2	23,100	6.8	884	1,632	2,091
	12	12	-	24	3.5	3.5	-	12,600	3.7	21,000	6.2	23,100	6.8	884	1,632	2,091
	9	18	-	27	2.6	5.3	-	12,600	3.7	21,000	6.2	23,100	6.8	884	1,632	2,091
	12	15	-	27	3.5	4.4	-	12,600	3.7	21,000	6.2	23,100	6.8	884	1,632	2,091
	12	18	-	30	3.5	5.3	-	12,600	3.7	21,000	6.2	23,100	6.8	884	1,632	2,091
	15	15	-	30	4.4	4.4	-	12,600	3.7	21,000	6.2	23,100	6.8	884	1,632	2,091
	15	18	-	33	4.4	5.3	-	12,600	3.7	21,000	6.2	23,100	6.8	884	1,632	2,091
3 Блока	5	5	5	15	1.5	1.5	1.5	9,000	2.6	15,000	4.4	18,000	5.3	571	1,020	1,388
	5	5	7	17	1.5	1.5	2.1	10,200	3.0	17,000	5.0	20,400	6.0	667	1,180	1,634
	5	5	9	19	1.5	1.5	2.6	11,400	3.3	19,000	5.6	22,800	6.7	740	1,359	1,908
	5	7	7	19	1.5	2.1	2.1	11,400	3.3	19,000	5.6	22,800	6.7	740	1,359	1,908
	5	7	9	21	1.5	2.1	2.6	12,600	3.7	21,000	6.2	25,000	7.3	840	1,550	2,169
	7	7	7	21	2.1	2.1	2.1	12,600	3.7	21,000	6.2	25,000	7.3	840	1,550	2,169
	5	5	12	22	1.5	1.5	3.5	12,600	3.7	21,000	6.2	25,000	7.3	840	1,550	2,169
	5	9	9	23	1.5	2.6	2.6	12,600	3.7	21,000	6.2	25,000	7.3	840	1,550	2,169
	7	7	9	23	2.1	2.1	2.6	12,600	3.7	21,000	6.2	25,000	7.3	840	1,550	2,169
	5	7	12	24	1.5	2.1	3.5	12,600	3.7	21,000	6.2	25,000	7.3	840	1,550	2,169
	5	5	15	25	1.5	1.5	4.4	12,600	3.7	21,000	6.2	25,000	7.3	840	1,550	2,169
	7	9	9	25	2.1	2.6	2.6	12,600	3.7	21,000	6.2	25,000	7.3	840	1,550	2,169
	5	9	12	26	1.5	2.6	3.5	12,600	3.7	21,000	6.2	25,000	7.3	840	1,550	2,169
	7	7	12	26	2.1	2.1	3.5	12,600	3.7	21,000	6.2	25,000	7.3	840	1,550	2,169
	5	7	15	27	1.5	2.1	4.4	12,600	3.7	21,000	6.2	25,000	7.3	840	1,550	2,169
	9	9	9	27	2.6	2.6	2.6	12,600	3.7	21,000	6.2	25,000	7.3	840	1,550	2,169
	7	9	12	28	2.1	2.6	3.5	12,600	3.7	21,000	6.2	25,000	7.3	840	1,550	2,169
	5	9	15	29	1.5	2.6	4.4	12,600	3.7	21,000	6.2	25,000	7.3	840	1,550	2,169
	5	12	12	29	1.5	3.5	3.5	12,600	3.7	21,000	6.2	25,000	7.3	840	1,550	2,169
	7	7	15	29	2.1	2.1	4.4	12,600	3.7	21,000	6.2	25,000	7.3	840	1,550	2,169
	9	9	12	30	2.6	2.6	3.5	12,600	3.7	21,000	6.2	25,000	7.3	840	1,550	2,169
	7	9	15	31	2.1	2.6	4.4	12,600	3.7	21,000	6.2	25,000	7.3	840	1,550	2,169
	7	12	12	31	2.1	3.5	3.5	12,600	3.7	21,000	6.2	25,000	7.3	840	1,550	2,169
	5	12	15	32	1.5	3.5	4.4	12,600	3.7	21,000	6.2	25,000	7.3	840	1,550	2,169
	5	9	18	32	1.5	2.6	5.3	12,600	3.7	21,000	6.2	25,000	7.3	840	1,550	2,169
	7	7	18	32	2.1	2.1	5.3	12,600	3.7	21,000	6.2	25,000	7.3	840	1,550	2,169
	9	9	15	33	2.6	2.6	4.4	12,600	3.7	21,000	6.2	25,000	7.3	840	1,550	2,169
	9	12	12	33	2.6	3.5	3.5	12,600	3.7	21,000	6.2	25,000	7.3	840	1,550	2,169

Примечание:

1. Производительность охлаждения указана для следующих условий: температура в помещении 27 °Сст / 19 °Свт; температура наружного воздуха 35 °Сст
2. Производительность нагрева указана для следующих условий: температура в помещении 20 °Сст; температура наружного воздуха 7 °Сст / 6 °Сст
3. Общая производительность подключенных внутренних блоков не должна превышать 33 кБте/ч

Режим работы	Комбинации внутренних блоков (кБте/ч)				Нагрев											
					Производительность (кВт)			Общая производительность						Потребляемая мощность (Вт)		
								Минимум		Номинал		Максимум				
	БЛОК A	БЛОК B	БЛОК C	Всего	БЛОК A	БЛОК B	БЛОК C	Бте/ч	кВт	Бте/ч	кВт	Бте/ч	кВт	Минимум	Номинал	Максимум
1 Блок	5	-	-	5	1.6	-	-	4,000	1.2	5,500	1.6	6,325	1.9	265	394	566
	7	-	-	7	2.5	-	-	5,040	1.5	8,400	2.5	9,660	2.8	335	575	715
	9	-	-	9	3.2	-	-	6,480	1.9	10,800	3.2	12,420	3.6	429	751	941
	12	-	-	12	3.9	-	-	7,920	2.3	13,200	3.9	15,180	4.4	526	935	1,178
	15	-	-	15	4.8	-	-	9,900	2.9	16,500	4.8	18,975	5.6	675	1,183	1,554
	18	-	-	18	5.8	-	-	11,880	3.5	19,800	5.8	22,770	6.7	829	1,472	1,922
2 Блока	5	5	-	10	1.6	1.6	-	7,200	2.1	12,000	3.5	13,800	4.0	453	788	1,005
	5	7	-	12	1.6	2.5	-	8,640	2.5	14,400	4.2	16,560	4.9	546	965	1,265
	5	9	-	14	1.6	3.2	-	10,080	3.0	16,800	4.9	19,320	5.7	665	1,150	1,508
	7	7	-	14	2.5	2.5	-	10,080	3.0	16,800	4.9	19,320	5.7	665	1,150	1,508
	7	9	-	16	2.5	3.2	-	11,520	3.4	19,200	5.6	22,080	6.5	763	1,342	1,761
	5	12	-	17	1.6	3.9	-	12,240	3.6	20,400	6.0	23,460	6.9	813	1,399	1,892
	9	9	-	18	3.2	3.2	-	12,960	3.8	21,600	6.3	24,840	7.3	863	1,484	2,087
	7	12	-	19	2.5	3.9	-	13,320	3.9	22,200	6.5	25,530	7.5	888	1,542	2,196
	5	15	-	20	1.6	4.8	-	13,740	4.0	22,900	6.7	26,335	7.7	914	1,601	2,310
	9	12	-	21	3.2	3.9	-	14,400	4.2	24,000	7.0	26,500	7.8	965	1,690	2,368
	7	15	-	22	2.5	4.8	-	14,400	4.2	24,000	7.0	26,500	7.8	965	1,690	2,368
	5	18	-	23	3.2	4.8	-	14,400	4.2	24,000	7.0	26,500	7.8	965	1,690	2,368
	9	15	-	24	3.9	3.9	-	14,400	4.2	24,000	7.0	26,500	7.8	965	1,690	2,368
	12	12	-	24	3.2	5.8	-	14,400	4.2	24,000	7.0	26,500	7.8	965	1,690	2,368
	9	18	-	27	3.9	4.8	-	14,400	4.2	24,000	7.0	26,500	7.8	965	1,690	2,368
	12	15	-	27	3.9	5.8	-	14,400	4.2	24,000	7.0	26,500	7.8	965	1,690	2,368
	12	18	-	30	4.8	4.8	-	14,400	4.2	24,000	7.0	26,500	7.8	965	1,690	2,368
	15	15	-	30	4.8	4.8	-	14,400	4.2	24,000	7.0	26,500	7.8	965	1,690	2,368
	15	18	-	33	4.8	5.8	-	14,400	4.2	24,000	7.0	26,500	7.8	965	1,690	2,368
3 Блока	5	5	5	15	1.6	1.6	1.6	10,800	3.2	18,000	5.3	20,700	6.1	678	1,196	1,551
	5	5	7	17	1.6	1.6	2.5	12,240	3.6	20,400	6.0	23,460	6.9	772	1,383	1,797
	5	5	9	19	1.6	1.6	3.2	13,320	3.9	22,200	6.5	25,530	7.5	844	1,521	2,118
	5	7	7	19	1.6	2.5	2.5	13,320	3.9	22,200	6.5	25,530	7.5	844	1,521	2,118
	5	7	9	21	1.6	2.5	3.2	14,400	4.2	24,000	7.0	26,500	7.8	917	1,667	2,305
	7	7	7	21	2.5	2.5	2.5	14,400	4.2	24,000	7.0	26,500	7.8	917	1,667	2,305
	5	5	12	22	1.6	1.6	3.9	14,400	4.2	24,000	7.0	26,500	7.8	917	1,667	2,305
	5	9	9	23	1.6	3.2	3.2	14,400	4.2	24,000	7.0	26,500	7.8	917	1,667	2,305
	7	7	9	23	2.5	2.5	3.2	14,400	4.2	24,000	7.0	26,500	7.8	917	1,667	2,305
	5	7	12	24	1.6	2.5	3.9	14,400	4.2	24,000	7.0	26,500	7.8	917	1,667	2,305
	5	5	15	25	1.6	1.6	4.8	14,400	4.2	24,000	7.0	26,500	7.8	917	1,667	2,305
	7	9	9	25	2.5	3.2	3.2	14,400	4.2	24,000	7.0	26,500	7.8	917	1,667	2,305
	5	9	12	26	1.6	3.2	3.9	14,400	4.2	24,000	7.0	26,500	7.8	917	1,667	2,305
	7	7	12	26	2.5	2.5	3.9	14,400	4.2	24,000	7.0	26,500	7.8	917	1,667	2,305
	5	7	15	27	1.6	2.5	4.8	14,400	4.2	24,000	7.0	26,500	7.8	917	1,667	2,305
	9	9	9	27	3.2	3.2	3.2	14,400	4.2	24,000	7.0	26,500	7.8	917	1,667	2,305
	7	9	12	28	2.5	3.2	3.9	14,400	4.2	24,000	7.0	26,500	7.8	917	1,667	2,305
	5	9	15	29	1.6	3.2	4.8	14,400	4.2	24,000	7.0	26,500	7.8	917	1,667	2,305
	5	12	12	29	1.6	3.9	3.9	14,400	4.2	24,000	7.0	26,500	7.8	917	1,667	2,305
	7	7	15	29	2.5	2.5	4.8	14,400	4.2	24,000	7.0	26,500	7.8	917	1,667	2,305
	9	9	12	30	3.2	3.2	3.9	14,400	4.2	24,000	7.0	26,500	7.8	917	1,667	2,305
	7	9	15	31	2.5	3.2	4.8	14,400	4.2	24,000	7.0	26,500	7.8	917	1,667	2,305
	7	12	12	31	2.5	3.9	3.9	14,400	4.2	24,000	7.0	26,500	7.8	917	1,667	2,305
	5	12	15	32	1.6	3.9	4.8	14,400	4.2	24,000	7.0	26,500	7.8	917	1,667	2,305
	5	9	18	32	1.6	3.2	5.8	14,400	4.2	24,000	7.0	26,500	7.8	917	1,667	2,305
	7	7	18	32	2.5	2.5	5.8	14,400	4.2	24,000	7.0	26,500	7.8	917	1,667	2,305
	9	9	15	33	3.2	3.2	4.8	14,400	4.2	24,000	7.0	26,500	7.8	917	1,667	2,305
	9	12	12	33	3.2	3.9	3.9	14,400	4.2	24,000	7.0	26,500	7.8	917	1,667	2,305

Примечание:

1. Производительность охлаждения указана для следующих условий: температура в помещении 27 °Сст / 19 °Свт; температура наружного воздуха 35 °Сст
2. Производительность нагрева указана для следующих условий: температура в помещении 20 °Сст; температура наружного воздуха 7 °Сст / 6 °Сст
3. Общая производительность подключенных внутренних блоков не должна превышать 33 кБте/ч

MU4M25

Режим работы	Комбинации внутренних блоков (кБте/ч)					Охлаждение												
						Производительность (кВт)				Общая производительность						Потребляемая мощность (Вт)		
										Минимум		Номинал		Максимум				
	БЛОК A	БЛОК B	БЛОК C	БЛОК D	Всего	БЛОК A	БЛОК B	БЛОК C	БЛОК D	Бте/ч	кВт	Бте/ч	кВт	Бте/ч	кВт	Минимум	Номинал	Максимум
1 Блок	5	-	-	-	5	1.5	-	-	-	4,500	1.3	5,000	1.5	6,000	1.8	416	467	684
	7	-	-	-	7	2.1	-	-	-	4,800	1.4	7,000	2.1	8,400	2.5	416	551	741
	9	-	-	-	9	2.6	-	-	-	5,400	1.6	9,000	2.6	10,800	3.2	416	689	961
	12	-	-	-	12	3.5	-	-	-	7,200	2.1	12,000	3.5	14,400	4.2	551	944	1,287
	15	-	-	-	15	4.4	-	-	-	8,520	2.5	14,200	4.2	17,040	5.0	661	1,149	1,557
	18	-	-	-	18	5.3	-	-	-	10,800	3.2	18,000	5.3	21,600	6.3	858	1,482	2,013
	24	-	-	-	24	7.0	-	-	-	14,400	4.2	24,000	7.0	25,500	7.5	1,149	2,026	2,830
2 Блока	5	5	-	-	10	1.5	1.5	-	-	6,000	1.8	10,000	2.9	12,000	3.5	423	696	952
	5	7	-	-	12	1.5	2.1	-	-	7,200	2.1	12,000	3.5	14,400	4.2	496	850	1,158
	5	9	-	-	14	1.5	2.6	-	-	8,400	2.5	14,000	4.1	16,800	4.9	595	1,034	1,370
	7	7	-	-	14	2.1	2.1	-	-	8,400	2.5	14,000	4.1	16,800	4.9	595	1,034	1,370
	7	9	-	-	16	2.1	2.6	-	-	9,600	2.8	16,000	4.7	19,200	5.6	670	1,196	1,588
	5	12	-	-	17	1.5	3.5	-	-	10,200	3.0	17,000	5.0	20,400	6.0	721	1,279	1,715
	9	9	-	-	18	2.6	2.6	-	-	10,800	3.2	18,000	5.3	21,600	6.3	772	1,362	1,812
	7	12	-	-	19	2.1	3.5	-	-	11,400	3.3	19,000	5.6	22,800	6.7	798	1,446	1,943
	5	15	-	-	20	1.5	4.4	-	-	12,000	3.5	20,000	5.9	24,000	7.0	850	1,532	2,042
	9	12	-	-	21	2.6	3.5	-	-	12,600	3.7	21,000	6.2	24,150	7.1	902	1,618	2,089
	7	15	-	-	22	2.1	4.4	-	-	13,200	3.9	22,000	6.4	25,300	7.4	955	1,676	2,230
	5	18	-	-	23	1.5	5.3	-	-	13,800	4.0	23,000	6.7	26,450	7.8	981	1,764	2,426
	9	15	-	-	24	2.6	4.4	-	-	14,400	4.2	24,000	7.0	28,800	8.4	1,034	1,865	2,756
	12	12	-	-	24	3.5	3.5	-	-	14,400	4.2	24,000	7.0	28,800	8.4	1,034	1,865	2,756
	7	18	-	-	25	2.1	5.3	-	-	14,400	4.2	24,000	7.0	28,800	8.4	1,034	1,865	2,756
	9	18	-	-	27	2.6	5.3	-	-	14,400	4.2	24,000	7.0	28,800	8.4	1,034	1,865	2,756
	12	15	-	-	27	3.5	4.4	-	-	14,400	4.2	24,000	7.0	28,800	8.4	1,034	1,865	2,756
	5	24	-	-	29	1.5	7.0	-	-	14,400	4.2	24,000	7.0	28,800	8.4	1,034	1,865	2,756
	12	18	-	-	30	3.5	5.3	-	-	14,400	4.2	24,000	7.0	28,800	8.4	1,034	1,865	2,756
	15	15	-	-	30	4.4	4.4	-	-	14,400	4.2	24,000	7.0	29,000	8.5	1,034	1,865	2,814
	7	24	-	-	31	2.1	7.0	-	-	14,400	4.2	24,000	7.0	29,000	8.5	1,034	1,865	2,814
	9	24	-	-	33	2.6	7.0	-	-	14,400	4.2	24,000	7.0	29,000	8.5	1,034	1,865	2,814
	15	18	-	-	33	4.4	5.3	-	-	14,400	4.2	24,000	7.0	29,000	8.5	1,034	1,865	2,814
	18	18	-	-	36	5.3	5.3	-	-	14,400	4.2	24,000	7.0	29,000	8.5	1,034	1,865	2,814
	12	24	-	-	36	3.5	7.0	-	-	14,400	4.2	24,000	7.0	29,000	8.5	1,034	1,865	2,814
3 Блока	5	5	5	-	15	1.5	1.5	1.5	-	9,000	2.6	15,000	4.4	18,000	5.3	583	1,023	1,405
	5	5	7	-	17	1.5	1.5	2.1	-	10,200	3.0	17,000	5.0	20,400	6.0	678	1,176	1,613
	5	5	9	-	19	1.5	1.5	2.6	-	11,400	3.3	19,000	5.6	22,800	6.7	750	1,333	1,826
	5	7	7	-	19	1.5	2.1	2.1	-	11,400	3.3	19,000	5.6	22,800	6.7	750	1,333	1,826
	5	7	9	-	21	1.5	2.1	2.6	-	12,600	3.7	21,000	6.2	25,200	7.4	848	1,494	2,096
	7	7	7	-	21	2.1	2.1	2.1	-	12,600	3.7	21,000	6.2	25,200	7.4	848	1,494	2,096
	5	5	12	-	22	1.5	1.5	3.5	-	13,200	3.9	22,000	6.4	26,400	7.7	897	1,548	2,234
	5	9	9	-	23	1.5	2.6	2.6	-	13,800	4.0	23,000	6.7	27,600	8.1	922	1,630	2,441
	7	7	9	-	23	2.1	2.1	2.6	-	13,800	4.0	23,000	6.7	27,600	8.1	922	1,630	2,441
	5	7	12	-	24	1.5	2.1	3.5	-	14,400	4.2	24,000	7.0	28,800	8.4	972	1,714	2,617
	5	5	15	-	25	1.5	1.5	4.4	-	14,400	4.2	24,000	7.0	28,800	8.4	972	1,714	2,617
	7	9	9	-	25	2.1	2.6	2.6	-	14,400	4.2	24,000	7.0	28,800	8.4	972	1,714	2,617
	5	9	12	-	26	1.5	2.6	3.5	-	14,400	4.2	24,000	7.0	28,800	8.4	972	1,714	2,617
	7	7	12	-	26	2.1	2.1	3.5	-	14,400	4.2	24,000	7.0	28,800	8.4	972	1,714	2,617
	5	7	15	-	27	1.5	2.1	4.4	-	14,400	4.2	24,000	7.0	28,800	8.4	972	1,714	2,617
	9	9	9	-	27	2.6	2.6	2.6	-	14,400	4.2	24,000	7.0	28,800	8.4	972	1,714	2,617
	7	9	12	-	28	2.1	2.6	3.5	-	14,400	4.2	24,000	7.0	28,800	8.4	972	1,714	2,617
	5	5	18	-	28	1.5	1.5	5.3	-	14,400	4.2	24,000	7.0	28,800	8.4	972	1,714	2,617
	5	9	15	-	29	1.5	2.6	4.4	-	14,400	4.2	24,000	7.0	28,800	8.4	972	1,714	2,617
	5	12	12	-	29	1.5	3.5	3.5	-	14,400	4.2	24,000	7.0	28,800	8.4	972	1,714	2,617
	7	7	15	-	29	2.1	2.1	4.4	-	14,400	4.2	24,000	7.0	28,800	8.4	972	1,714	2,617
	5	7	18	-	30	1.5	2.1	5.3	-	14,400	4.2	24,000	7.0	28,800	8.4	972	1,714	2,617
	9	9	12	-	30	2.6	2.6	3.5	-	14,400	4.2	24,000	7.0	28,800	8.4	972	1,714	2,617
	7	9	15	-	31	2.1	2.6	4.4	-	14,400	4.2	24,000	7.0	29,000	8.5	972	1,714	2,677
	7	12	12	-	31	2.1	3.5	3.5	-	14,400	4.2	24,000	7.0	29,000	8.5	972	1,714	2,677
	5	12	15	-	32	1.5	3.5	4.4	-	14,400	4.2	24,000	7.0	29,000	8.5	972	1,714	2,677
	5	9	18	-	32	1.5	2.6	5.3	-	14,400	4.2	24,000	7.0	29,000	8.5	972	1,714	2,677
	7	7	18	-	32	2.1	2.1	5.3	-	14,400	4.2	24,000	7.0	29,000	8.5	972	1,714	2,677
	9	9	15	-	33	2.6	2.6	4.4	-	14,400	4.2	24,000	7.0	29,000	8.5	972	1,714	2,677
	9	12	12	-	33	2.6	3.5	3.5	-	14,400	4.2	24,000	7.0	29,000	8.5	972	1,714	2,677
	7	9	18	-	34	2.1	2.6	5.3	-	14,400	4.2	24,000	7.0	29,000	8.5	972	1,714	2,677
	7	12	15	-	34	2.1	3.5	4.4	-	14,400	4.2	24,000	7.0	29,000	8.5	972	1,714	2,677
	5	5	24	-	34	1.5	1.5	7.0	-	14,400	4.2	24,000	7.0	29,000	8.5	972	1,714	2,677
	5	12	18	-	35	1.5	3.5	5.3	-	14,400	4.2	24,000	7.0	29,000	8.5	972	1,714	2,677
	5	15	15	-	35	1.5	4.4	4.4	-	14,400	4.2	24,000	7.0	29,000	8.5	972	1,714	2,677
	5	7	24	-	36	1.5	2.1	7.0	-	14,400	4.2	24,000	7.0	29,000	8.5	972	1,714	2,677
	9	12	15	-	36	2.6	3.5	4.4	-	14,400	4.2	24,000	7.0	29,000	8.5	972	1,714	2,677
	12	12	12	-	36	3.5	3.5	3.5	-	14,400	4.2	24,000	7.0	29,000	8.5	972	1,714	2,677
	9	9	18	-	36	2.6	2.6	5.3	-	14,400	4.2	24,000	7.0	29,000	8.5	972	1,714	2,677
	7	12	18	-	37	2.1	3.5	5.3	-	14,400	4.2	24,000	7.0	29,000	8.5	972	1,714	2,677
	7	15	15	-	37	2.1	4.4	4.4	-	14,400	4.2	24,000	7.0	29,000	8.5	972	1,714	2,677
	5	9	24	-	38	1.5	2.6	7.0	-	14,400	4.2	24,000	7.0	29,000	8.5	972	1,714	2,677
	5	15	18	-	38	1.5	4.4	5.3	-	14,400	4.2	24,000	7.0	29,000	8.5	972	1,714	2,677
	7	7	24	-	38	2.1	2.1	7.0	-	14,400	4.2	24,000	7.0	29,000	8.5	972	1,714	2,677
	9	12	18	-	39	2.6	3.5	5.3	-	14,400	4.2	24,000	7.0	29,000	8.5	972	1,714	2,677
	9	15	15	-	39	2.6	4.4	4.4	-	14,400	4.2	24,000	7.0	29,000	8.5	972	1,714	2,677
	12	12	15	-	39	3.5	3.5	4.4	-	14,400	4.2	24,000	7.0	29,000	8.5	972	1,714	2,677

Примечание:

1. Производительность охлаждения указана для следующих условий: температура в помещении 27 °Сст / 19 °Свт; температура наружного воздуха 35 °Сст
2. Производительность нагрева указана для следующих условий: температура в помещении 20 °Сст; температура наружного воздуха 7 °Сст / 6 °Сст
3. Общая производительность подключенных внутренних блоков не должна превышать 39 кБте/ч

Режим работы	Комбинации внутренних блоков (кБте/ч)					Охлаждение												
						Производительность (кВт)				Общая производительность						Потребляемая мощность (Вт)		
										Минимум		Номинал		Максимум				
1 Блок	БЛОК A	БЛОК B	БЛОК C	БЛОК D	Всего	БЛОК A	БЛОК B	БЛОК C	БЛОК D	Бте/ч	кВт	Бте/ч	кВт	Бте/ч	кВт	Минимум	Номинал	Максимум
	5	5	5	5	20	1.5	1.5	1.5	1.5	12,000	3.5	20,000	5.9	24,000	7.0	759	1,342	1,823
	5	5	5	7	22	1.5	1.5	1.5	2.1	13,200	3.9	22,000	6.4	26,400	7.7	853	1,471	2,122
	5	5	5	9	24	1.5	1.5	1.5	2.6	14,400	4.2	24,000	7.0	28,800	8.4	924	1,628	2,436
	5	5	7	7	24	1.5	1.5	2.1	2.1	14,400	4.2	24,000	7.0	28,800	8.4	924	1,628	2,436
	5	5	7	9	26	1.5	1.5	2.1	2.6	14,400	4.2	24,000	7.0	28,800	8.4	924	1,628	2,436
	5	7	7	7	26	1.5	2.1	2.1	2.1	14,400	4.2	24,000	7.0	28,800	8.4	924	1,628	2,436
	5	5	5	12	27	1.5	1.5	1.5	3.5	14,400	4.2	24,000	7.0	28,800	8.4	924	1,628	2,436
	5	5	9	9	28	1.5	1.5	2.6	2.6	14,400	4.2	24,000	7.0	28,800	8.4	924	1,628	2,436
	5	7	7	9	28	1.5	2.1	2.1	2.6	14,400	4.2	24,000	7.0	28,800	8.4	924	1,628	2,436
	7	7	7	7	28	2.1	2.1	2.1	2.1	14,400	4.2	24,000	7.0	28,800	8.4	924	1,628	2,436
	5	5	7	12	29	1.5	1.5	2.1	3.5	14,400	4.2	24,000	7.0	28,800	8.4	924	1,628	2,436
	5	5	5	15	30	1.5	1.5	1.5	4.4	14,400	4.2	24,000	7.0	29,000	8.5	924	1,628	2,482
	5	7	9	9	30	1.5	2.1	2.6	2.6	14,400	4.2	24,000	7.0	29,000	8.5	924	1,628	2,482
	7	7	7	9	30	2.1	2.1	2.1	2.6	14,400	4.2	24,000	7.0	29,000	8.5	924	1,628	2,482
	5	5	9	12	31	1.5	1.5	2.6	3.5	14,400	4.2	24,000	7.0	29,000	8.5	924	1,628	2,482
	5	7	7	12	31	1.5	2.1	2.1	3.5	14,400	4.2	24,000	7.0	29,000	8.5	924	1,628	2,482
	5	5	7	15	32	1.5	1.5	2.1	4.4	14,400	4.2	24,000	7.0	29,000	8.5	924	1,628	2,482
	7	7	9	9	32	2.1	2.1	2.6	2.6	14,400	4.2	24,000	7.0	29,000	8.5	924	1,628	2,482
	5	9	9	9	32	1.5	2.6	2.6	2.6	14,400	4.2	24,000	7.0	29,000	8.5	924	1,628	2,482
	5	5	5	18	33	1.5	1.5	1.5	5.3	14,400	4.2	24,000	7.0	29,000	8.5	924	1,628	2,482
	5	7	9	12	33	1.5	2.1	2.6	3.5	14,400	4.2	24,000	7.0	29,000	8.5	924	1,628	2,482
	7	7	7	12	33	2.1	2.1	2.1	3.5	14,400	4.2	24,000	7.0	29,000	8.5	924	1,628	2,482
4 Блока	5	5	9	15	34	1.5	1.5	2.6	4.4	14,400	4.2	24,000	7.0	29,000	8.5	924	1,628	2,482
	5	5	12	12	34	1.5	1.5	3.5	3.5	14,400	4.2	24,000	7.0	29,000	8.5	924	1,628	2,482
	5	7	7	15	34	1.5	2.1	2.1	4.4	14,400	4.2	24,000	7.0	29,000	8.5	924	1,628	2,482
	7	9	9	9	34	2.1	2.6	2.6	2.6	14,400	4.2	24,000	7.0	29,000	8.5	924	1,628	2,482
	5	5	7	18	35	1.5	1.5	2.1	5.3	14,400	4.2	24,000	7.0	29,000	8.5	924	1,628	2,482
	5	9	9	12	35	1.5	2.6	2.6	3.5	14,400	4.2	24,000	7.0	29,000	8.5	924	1,628	2,482
	7	7	9	12	35	2.1	2.1	2.6	3.5	14,400	4.2	24,000	7.0	29,000	8.5	924	1,628	2,482
	5	7	9	15	36	1.5	2.1	2.6	4.4	14,400	4.2	24,000	7.0	29,000	8.5	924	1,628	2,482
	5	7	12	12	36	1.5	2.1	3.5	3.5	14,400	4.2	24,000	7.0	29,000	8.5	924	1,628	2,482
	7	7	7	15	36	2.1	2.1	2.1	4.4	14,400	4.2	24,000	7.0	29,000	8.5	924	1,628	2,482
	9	9	9	9	36	2.6	2.6	2.6	2.6	14,400	4.2	24,000	7.0	29,000	8.5	924	1,628	2,482
	5	5	9	18	37	1.5	1.5	2.6	5.3	14,400	4.2	24,000	7.0	29,000	8.5	924	1,628	2,482
	5	5	12	15	37	1.5	1.5	3.5	4.4	14,400	4.2	24,000	7.0	29,000	8.5	924	1,628	2,482
	5	7	7	18	37	1.5	2.1	2.1	5.3	14,400	4.2	24,000	7.0	29,000	8.5	924	1,628	2,482
	7	9	9	12	37	2.1	2.6	2.6	3.5	14,400	4.2	24,000	7.0	29,000	8.5	924	1,628	2,482
	5	9	9	15	38	1.5	2.6	2.6	4.4	14,400	4.2	24,000	7.0	29,000	8.5	924	1,628	2,482
	7	7	9	15	38	2.1	2.1	2.6	4.4	14,400	4.2	24,000	7.0	29,000	8.5	924	1,628	2,482
	7	7	12	12	38	2.1	2.1	3.5	3.5	14,400	4.2	24,000	7.0	29,000	8.5	924	1,628	2,482
	5	5	5	24	39	1.5	1.5	1.5	7.0	14,400	4.2	24,000	7.0	29,000	8.5	924	1,628	2,482
	5	7	9	18	39	1.5	2.1	2.6	5.3	14,400	4.2	24,000	7.0	29,000	8.5	924	1,628	2,482
	5	7	12	15	39	1.5	2.1	3.5	4.4	14,400	4.2	24,000	7.0	29,000	8.5	924	1,628	2,482
	9	9	9	12	39	2.6	2.6	2.6	3.5	14,400	4.2	24,000	7.0	29,000	8.5	924	1,628	2,482
	7	7	7	18	39	2.1	2.1	2.1	5.3	14,400	4.2	24,000	7.0	29,000	8.5	924	1,628	2,482

Примечание:

1. Производительность охлаждения указана для следующих условий: температура в помещении 27 °Сст / 19 °Свт; температура наружного воздуха 35 °Сст
2. Производительность нагрева указана для следующих условий: температура в помещении 20 °Сст; температура наружного воздуха 7 °Сст / 6 °Сст
3. Общая производительность подключенных внутренних блоков не должна превышать 39 кБте/ч

MU4M25

Режим работы	Комбинации внутренних блоков (кБте/ч)					Нагрев												
						Производительность (кВт)				Общая производительность						Потребляемая мощность (Вт)		
										Минимум		Номинал		Максимум				
	БЛОК A	БЛОК B	БЛОК C	БЛОК D	Всего	БЛОК A	БЛОК B	БЛОК C	БЛОК D	Бте/ч	кВт	Бте/ч	кВт	Бте/ч	кВт	Минимум	Номинал	Максимум
1 Блок	5	-	-	-	5	1.6	-	-	-	5,000	1.5	5,500	1.6	6,325	1.9	610	610	747
	7	-	-	-	7	2.5	-	-	-	5,500	1.6	8,400	2.5	9,660	2.8	610	665	862
	9	-	-	-	9	3.2	-	-	-	6,480	1.9	10,800	3.2	12,420	3.6	610	864	1,126
	12	-	-	-	12	3.9	-	-	-	7,920	2.3	13,200	3.9	15,180	4.4	610	1,067	1,399
	15	-	-	-	15	4.8	-	-	-	9,900	2.9	16,500	4.8	18,975	5.6	778	1,337	1,823
	18	-	-	-	18	5.8	-	-	-	11,880	3.5	19,800	5.8	22,770	6.7	950	1,649	2,230
	24	-	-	-	24	7.4	-	-	-	15,240	4.5	25,400	7.4	26,670	7.8	1,246	2,172	2,654
2 Блока	5	5	-	-	10	1.6	1.6	-	-	7,200	2.1	12,000	3.5	14,400	4.2	471	808	1,130
	5	7	-	-	12	1.6	2.5	-	-	8,640	2.5	14,400	4.2	17,280	5.1	566	983	1,397
	5	9	-	-	14	1.6	3.2	-	-	10,080	3.0	16,800	4.9	20,160	5.9	685	1,163	1,643
	7	7	-	-	14	2.5	2.5	-	-	10,080	3.0	16,800	4.9	20,160	5.9	685	1,163	1,643
	7	9	-	-	16	2.5	3.2	-	-	11,520	3.4	19,200	5.6	23,040	6.8	783	1,348	1,928
	5	12	-	-	17	1.6	3.9	-	-	12,240	3.6	20,400	6.0	24,480	7.2	832	1,456	2,057
	9	9	-	-	18	3.2	3.2	-	-	12,960	3.8	21,600	6.3	25,920	7.6	882	1,537	2,189
	7	12	-	-	19	2.5	3.9	-	-	13,680	4.0	22,800	6.7	27,360	8.0	932	1,648	2,323
	5	15	-	-	20	1.6	4.8	-	-	14,400	4.2	24,000	7.0	28,800	8.4	983	1,732	2,459
	9	12	-	-	21	3.2	3.9	-	-	15,120	4.4	25,200	7.4	30,240	8.9	1,034	1,846	2,644
	7	15	-	-	22	2.5	4.8	-	-	15,840	4.6	26,400	7.7	31,680	9.3	1,085	1,932	2,877
	5	18	-	-	23	1.6	5.8	-	-	16,560	4.9	27,600	8.1	32,000	9.4	1,163	2,049	2,955
	9	15	-	-	24	3.2	4.8	-	-	17,280	5.1	28,800	8.4	32,000	9.4	1,215	2,138	2,955
	12	12	-	-	24	3.9	3.9	-	-	17,280	5.1	28,800	8.4	32,000	9.4	1,215	2,138	2,955
	7	18	-	-	25	2.5	5.8	-	-	17,280	5.1	28,800	8.4	32,000	9.4	1,215	2,138	2,955
	9	18	-	-	27	3.2	5.8	-	-	17,280	5.1	28,800	8.4	32,000	9.4	1,215	2,138	2,955
	12	15	-	-	27	3.9	4.8	-	-	17,280	5.1	28,800	8.4	32,000	9.4	1,215	2,138	2,955
	5	24	-	-	29	1.6	7.4	-	-	17,280	5.1	28,800	8.4	32,000	9.4	1,215	2,138	2,955
	12	18	-	-	30	3.9	5.8	-	-	17,280	5.1	28,800	8.4	32,000	9.4	1,215	2,138	2,955
	15	15	-	-	30	4.8	4.8	-	-	17,280	5.1	28,800	8.4	32,000	9.4	1,215	2,138	2,955
	7	24	-	-	31	2.5	7.4	-	-	17,280	5.1	28,800	8.4	32,000	9.4	1,215	2,138	2,955
	9	24	-	-	33	3.2	7.4	-	-	17,280	5.1	28,800	8.4	32,000	9.4	1,215	2,138	2,955
	15	18	-	-	33	4.8	5.8	-	-	17,280	5.1	28,800	8.4	32,000	9.4	1,215	2,138	2,955
	18	18	-	-	36	5.8	5.8	-	-	17,280	5.1	28,800	8.4	32,000	9.4	1,215	2,138	2,955
	12	24	-	-	36	3.9	7.4	-	-	17,280	5.1	28,800	8.4	32,000	9.4	1,215	2,138	2,955
3 Блока	5	5	5	-	15	1.6	1.6	1.6	-	10,800	3.2	18,000	5.3	21,600	6.3	690	1,192	1,662
	5	5	7	-	17	1.6	1.6	2.5	-	12,240	3.6	20,400	6.0	24,480	7.2	782	1,368	1,934
	5	5	9	-	19	1.6	1.6	3.2	-	13,680	4.0	22,800	6.7	27,360	8.0	876	1,549	2,183
	5	7	7	-	19	1.6	2.5	2.5	-	13,680	4.0	22,800	6.7	27,360	8.0	876	1,549	2,183
	5	7	9	-	21	1.6	2.5	3.2	-	15,120	4.4	25,200	7.4	30,240	8.9	972	1,735	2,486
	7	7	7	-	21	2.5	2.5	2.5	-	15,120	4.4	25,200	7.4	30,240	8.9	972	1,735	2,486
	5	5	12	-	22	1.6	1.6	3.9	-	15,840	4.6	26,400	7.7	31,680	9.3	1,020	1,817	2,650
	5	9	9	-	23	1.6	3.2	3.2	-	16,560	4.9	27,600	8.1	32,000	9.4	1,093	1,926	2,694
	7	7	9	-	23	2.5	2.5	3.2	-	16,560	4.9	27,600	8.1	32,000	9.4	1,093	1,926	2,694
	5	7	12	-	24	1.6	2.5	3.9	-	17,280	5.1	28,800	8.4	32,000	9.4	1,142	2,010	2,694
	5	5	15	-	25	1.6	1.6	4.8	-	17,280	5.1	28,800	8.4	32,000	9.4	1,142	2,010	2,694
	7	9	9	-	25	2.5	3.2	3.2	-	17,280	5.1	28,800	8.4	32,000	9.4	1,142	2,010	2,694
	5	9	12	-	26	1.6	3.2	3.9	-	17,280	5.1	28,800	8.4	32,000	9.4	1,142	2,010	2,694
	7	7	12	-	26	2.5	2.5	3.9	-	17,280	5.1	28,800	8.4	32,000	9.4	1,142	2,010	2,694
	5	7	15	-	27	1.6	2.5	4.8	-	17,280	5.1	28,800	8.4	32,000	9.4	1,142	2,010	2,694
	9	9	9	-	27	3.2	3.2	3.2	-	17,280	5.1	28,800	8.4	32,000	9.4	1,142	2,010	2,694
	7	9	12	-	28	2.5	3.2	3.9	-	17,280	5.1	28,800	8.4	32,000	9.4	1,142	2,010	2,694
	5	5	18	-	28	1.6	1.6	5.8	-	17,280	5.1	28,800	8.4	32,000	9.4	1,142	2,010	2,694
	5	9	15	-	29	1.6	3.2	4.8	-	17,280	5.1	28,800	8.4	32,000	9.4	1,142	2,010	2,694
	5	12	12	-	29	1.6	3.9	3.9	-	17,280	5.1	28,800	8.4	32,000	9.4	1,142	2,010	2,694
	7	7	15	-	29	2.5	2.5	4.8	-	17,280	5.1	28,800	8.4	32,000	9.4	1,142	2,010	2,694
	5	7	18	-	30	1.6	2.5	5.8	-	17,280	5.1	28,800	8.4	32,000	9.4	1,142	2,010	2,694
	9	9	12	-	30	3.2	3.2	3.9	-	17,280	5.1	28,800	8.4	32,000	9.4	1,142	2,010	2,694
	7	9	15	-	31	2.5	3.2	4.8	-	17,280	5.1	28,800	8.4	32,000	9.4	1,142	2,010	2,694
	7	12	12	-	31	2.5	3.9	3.9	-	17,280	5.1	28,800	8.4	32,000	9.4	1,142	2,010	2,694
	5	12	15	-	32	1.6	3.9	4.8	-	17,280	5.1	28,800	8.4	32,000	9.4	1,142	2,010	2,694
	5	9	18	-	32	1.6	3.2	5.8	-	17,280	5.1	28,800	8.4	32,000	9.4	1,142	2,010	2,694
	7	7	18	-	32	2.5	2.5	5.8	-	17,280	5.1	28,800	8.4	32,000	9.4	1,142	2,010	2,694
	9	9	15	-	33	3.2	3.2	4.8	-	17,280	5.1	28,800	8.4	32,000	9.4	1,142	2,010	2,694
	9	12	12	-	33	3.2	3.9	3.9	-	17,280	5.1	28,800	8.4	32,000	9.4	1,142	2,010	2,694
	7	9	18	-	34	2.5	3.2	5.8	-	17,280	5.1	28,800	8.4	32,000	9.4	1,142	2,010	2,694
	7	12	15	-	34	2.5	3.9	4.8	-	17,280	5.1	28,800	8.4	32,000	9.4	1,142	2,010	2,694
	5	5	24	-	34	1.6	1.6	7.4	-	17,280	5.1	28,800	8.4	32,000	9.4	1,142	2,010	2,694
	5	12	18	-	35	1.6	3.9	5.8	-	17,280	5.1	28,800	8.4	32,000	9.4	1,142	2,010	2,694
	5	15	15	-	35	1.6	4.8	4.8	-	17,280	5.1	28,800	8.4	32,000	9.4	1,142	2,010	2,694
	5	7	24	-	36	1.6	2.5	7.4	-	17,280	5.1	28,800	8.4	32,000	9.4	1,142	2,010	2,694
	9	12	15	-	36	3.2	3.9	4.8	-	17,280	5.1	28,800	8.4	32,000	9.4	1,142	2,010	2,694
	12	12	12	-	36	3.9	3.9	3.9	-	17,280	5.1	28,800	8.4	32,000	9.4	1,142	2,010	2,694
	9	9	18	-	36	3.2	3.2	5.8	-	17,280	5.1	28,800	8.4	32,000	9.4	1,142	2,010	2,694
	7	12	18	-	37	2.5	3.9	5.8	-	17,280	5.1	28,800	8.4	32,000	9.4	1,142	2,010	2,694
	7	15	15	-	37	2.5	4.8	4.8	-	17,280	5.1	28,800	8.4	32,000	9.4	1,142	2,010	2,694
	5	9	24	-	38	1.6	3.2	7.4	-	17,280	5.1	28,800	8.4	32,000	9.4	1,142	2,010	2,694
	5	15	18	-	38	2.5	2.5	5.8	-	17,280	5.1	28,800	8.4	32,000	9.4	1,142	2,010	2,694
	7	7	24	-	38	2.5	2.5	7.4	-	17,280	5.1	28,800	8.4	32,000	9.4	1,142	2,010	2,694
	9	12	18	-	39	3.2	3.9	5.8	-	17,280	5.1	28,800	8.4	32,000	9.4	1,142	2,010	2,694
	9	15	15	-	39	3.2	4.8	4.8	-	17,280	5.1	28,800	8.4	32,000	9.4	1,142	2,010	2,694
	12	12	15	-	39	3.9	3.9	4.8	-	17,280	5.1	28,800	8.4	32,000	9.4	1,142	2,010	2,694

Примечание:

1. Производительность охлаждения указана для следующих условий: температура в помещении 27 °Сст / 19 °Свт; температура наружного воздуха 35 °Сст
2. Производительность нагрева указана для следующих условий: температура в помещении 20 °Сст; температура наружного воздуха 7 °Сст / 6 °Сст
3. Общая производительность подключенных внутренних блоков не должна превышать 39 кБте/ч

Режим работы	Комбинации внутренних блоков (кБте/ч)					Нагрев												
						Производительность (кВт)				Общая производительность						Потребляемая мощность (Вт)		
										Минимум		Номинал		Максимум				
1 Блок	БЛОК A	БЛОК B	БЛОК C	БЛОК D	Всего	БЛОК A	БЛОК B	БЛОК C	БЛОК D	Бте/ч	кВт	Бте/ч	кВт	Бте/ч	кВт	Минимум	Номинал	Максимум
	5	5	5	5	20	1.6	1.6	1.6	1.6	14,400	4.2	24,000	7.0	28,800	8.4	878	1,547	2,195
	5	5	5	7	22	1.6	1.6	1.6	2.5	15,840	4.6	26,400	7.7	31,680	9.3	969	1,726	2,527
	5	5	5	9	24	1.6	1.6	1.6	3.2	17,280	5.1	28,800	8.4	32,000	9.4	1,085	1,909	2,575
	5	5	7	7	24	1.6	1.6	2.5	2.5	17,280	5.1	28,800	8.4	32,000	9.4	1,085	1,909	2,575
	5	5	7	9	26	1.6	1.6	2.5	3.2	17,280	5.1	28,800	8.4	32,000	9.4	1,085	1,909	2,575
	5	7	7	7	26	1.6	2.5	2.5	2.5	17,280	5.1	28,800	8.4	32,000	9.4	1,085	1,909	2,575
	5	5	5	12	27	1.6	1.6	1.6	3.9	17,280	5.1	28,800	8.4	32,000	9.4	1,085	1,909	2,575
	5	5	9	9	28	1.6	1.6	3.2	3.2	17,280	5.1	28,800	8.4	32,000	9.4	1,085	1,909	2,575
	5	7	7	9	28	1.6	2.5	2.5	3.2	17,280	5.1	28,800	8.4	32,000	9.4	1,085	1,909	2,575
	7	7	7	7	28	2.5	2.5	2.5	2.5	17,280	5.1	28,800	8.4	32,000	9.4	1,085	1,909	2,575
	5	5	7	12	29	1.6	1.6	2.5	3.9	17,280	5.1	28,800	8.4	32,000	9.4	1,085	1,909	2,575
	5	5	5	15	30	1.6	1.6	1.6	4.8	17,280	5.1	28,800	8.4	32,000	9.4	1,085	1,909	2,575
	5	7	9	9	30	1.6	2.5	3.2	3.2	17,280	5.1	28,800	8.4	32,000	9.4	1,085	1,909	2,575
	7	7	7	9	30	2.5	2.5	2.5	3.2	17,280	5.1	28,800	8.4	32,000	9.4	1,085	1,909	2,575
	5	5	9	12	31	1.6	1.6	3.2	3.9	17,280	5.1	28,800	8.4	32,000	9.4	1,085	1,909	2,575
	5	7	7	12	31	1.6	2.5	2.5	3.9	17,280	5.1	28,800	8.4	32,000	9.4	1,085	1,909	2,575
	5	5	7	15	32	1.6	1.6	2.5	4.8	17,280	5.1	28,800	8.4	32,000	9.4	1,085	1,909	2,575
	7	7	9	9	32	2.5	2.5	3.2	3.2	17,280	5.1	28,800	8.4	32,000	9.4	1,085	1,909	2,575
	5	9	9	9	32	1.6	3.2	3.2	3.2	17,280	5.1	28,800	8.4	32,000	9.4	1,085	1,909	2,575
	5	5	5	18	33	1.6	1.6	1.6	5.8	17,280	5.1	28,800	8.4	32,000	9.4	1,085	1,909	2,575
	5	7	9	12	33	1.6	2.5	3.2	3.9	17,280	5.1	28,800	8.4	32,000	9.4	1,085	1,909	2,575
	7	7	7	12	33	2.5	2.5	2.5	3.9	17,280	5.1	28,800	8.4	32,000	9.4	1,085	1,909	2,575
4 Блока	5	5	9	15	34	1.6	1.6	3.2	4.8	17,280	5.1	28,800	8.4	32,000	9.4	1,085	1,909	2,575
	5	5	12	12	34	1.6	1.6	3.9	3.9	17,280	5.1	28,800	8.4	32,000	9.4	1,085	1,909	2,575
	5	7	7	15	34	1.6	2.5	2.5	4.8	17,280	5.1	28,800	8.4	32,000	9.4	1,085	1,909	2,575
	7	9	9	9	34	2.5	3.2	3.2	3.2	17,280	5.1	28,800	8.4	32,000	9.4	1,085	1,909	2,575
	5	5	7	18	35	1.6	1.6	2.5	5.8	17,280	5.1	28,800	8.4	32,000	9.4	1,085	1,909	2,575
	5	9	9	12	35	1.6	3.2	3.2	3.9	17,280	5.1	28,800	8.4	32,000	9.4	1,085	1,909	2,575
	7	7	9	12	35	2.5	2.5	3.2	3.9	17,280	5.1	28,800	8.4	32,000	9.4	1,085	1,909	2,575
	5	7	9	15	36	1.6	2.5	3.2	4.8	17,280	5.1	28,800	8.4	32,000	9.4	1,085	1,909	2,575
	5	7	12	12	36	1.6	2.5	3.9	3.9	17,280	5.1	28,800	8.4	32,000	9.4	1,085	1,909	2,575
	7	7	7	15	36	2.5	2.5	2.5	4.8	17,280	5.1	28,800	8.4	32,000	9.4	1,085	1,909	2,575
	9	9	9	9	36	3.2	3.2	3.2	3.2	17,280	5.1	28,800	8.4	32,000	9.4	1,085	1,909	2,575
	5	5	9	18	37	1.6	1.6	3.2	5.8	17,280	5.1	28,800	8.4	32,000	9.4	1,085	1,909	2,575
	5	5	12	15	37	1.6	1.6	3.9	4.8	17,280	5.1	28,800	8.4	32,000	9.4	1,085	1,909	2,575
	5	7	7	18	37	1.6	2.5	2.5	5.8	17,280	5.1	28,800	8.4	32,000	9.4	1,085	1,909	2,575
	7	9	9	12	37	2.5	3.2	3.2	3.9	17,280	5.1	28,800	8.4	32,000	9.4	1,085	1,909	2,575
	5	9	9	15	38	1.6	3.2	3.2	4.8	17,280	5.1	28,800	8.4	32,000	9.4	1,085	1,909	2,575
	7	7	9	15	38	2.5	2.5	3.2	4.8	17,280	5.1	28,800	8.4	32,000	9.4	1,085	1,909	2,575
	7	7	12	12	38	2.5	2.5	3.9	3.9	17,280	5.1	28,800	8.4	32,000	9.4	1,085	1,909	2,575
	5	5	5	24	39	1.6	1.6	1.6	7.4	17,280	5.1	28,800	8.4	32,000	9.4	1,085	1,909	2,575
	5	7	9	18	39	1.6	2.5	3.2	5.8	17,280	5.1	28,800	8.4	32,000	9.4	1,085	1,909	2,575
	5	7	12	15	39	1.6	2.5	3.9	4.8	17,280	5.1	28,800	8.4	32,000	9.4	1,085	1,909	2,575
	9	9	9	12	39	3.2	3.2	3.2	3.9	17,280	5.1	28,800	8.4	32,000	9.4	1,085	1,909	2,575
	7	7	7	18	39	2.5	2.5	2.5	5.8	17,280	5.1	28,800	8.4	32,000	9.4	1,085	1,909	2,575

Примечание:

1. Производительность охлаждения указана для следующих условий: температура в помещении 27 °Сст / 19 °Свт; температура наружного воздуха 35 °Сст
2. Производительность нагрева указана для следующих условий: температура в помещении 20 °Сст; температура наружного воздуха 7 °Сст / 6 °Сст
3. Общая производительность подключенных внутренних блоков не должна превышать 39 кБте/ч

MU4M27

Режим работы	Комбинации внутренних блоков (кБте/ч)					Охлаждение												
						Производительность (кВт)				Общая производительность						Потребляемая мощность (Вт)		
										Минимум		Номинал		Максимум				
	БЛОК A	БЛОК B	БЛОК C	БЛОК D	Всего	БЛОК A	БЛОК B	БЛОК C	БЛОК D	Бте/ч	кВт	Бте/ч	кВт	Бте/ч	кВт	Минимум	Номинал	Максимум
1 Блок	5	-	-	-	5	1.5	-	-	-	4,500	1.3	5,000	1.5	6,000	1.8	416	467	684
	7	-	-	-	7	2.1	-	-	-	4,800	1.4	7,000	2.1	8,400	2.5	416	551	741
	9	-	-	-	9	2.6	-	-	-	5,400	1.6	9,000	2.6	10,800	3.2	416	689	961
	12	-	-	-	12	3.5	-	-	-	7,200	2.1	12,000	3.5	14,400	4.2	551	944	1,287
	15	-	-	-	15	4.4	-	-	-	8,520	2.5	14,200	4.2	17,040	5.0	661	1,149	1,557
	18	-	-	-	18	5.3	-	-	-	10,800	3.2	18,000	5.3	21,600	6.3	858	1,482	2,013
	24	-	-	-	24	7.0	-	-	-	14,400	4.2	24,000	7.0	25,500	7.5	1,149	2,026	2,830
2 Блока	5	5	-	-	10	1.5	1.5	-	-	6,000	1.8	10,000	2.9	12,000	3.5	423	696	952
	5	7	-	-	12	1.5	2.1	-	-	7,200	2.1	12,000	3.5	14,400	4.2	496	850	1,158
	5	9	-	-	14	1.5	2.6	-	-	8,400	2.5	14,000	4.1	16,800	4.9	595	1,008	1,370
	7	7	-	-	14	2.1	2.1	-	-	8,400	2.5	14,000	4.1	16,800	4.9	595	1,008	1,370
	7	9	-	-	16	2.1	2.6	-	-	9,600	2.8	16,000	4.7	19,200	5.6	670	1,169	1,588
	5	12	-	-	17	1.5	3.5	-	-	10,200	3.0	17,000	5.0	20,400	6.0	721	1,251	1,715
	9	9	-	-	18	2.6	2.6	-	-	10,800	3.2	18,000	5.3	21,600	6.3	772	1,334	1,812
	7	12	-	-	19	2.1	3.5	-	-	11,400	3.3	19,000	5.6	22,800	6.7	798	1,418	1,943
	5	15	-	-	20	1.5	4.4	-	-	12,000	3.5	20,000	5.9	24,000	7.0	850	1,503	2,042
	9	12	-	-	21	2.6	3.5	-	-	12,600	3.7	21,000	6.2	25,200	7.4	902	1,589	2,230
	7	15	-	-	22	2.1	4.4	-	-	13,200	3.9	22,000	6.4	26,400	7.7	955	1,647	2,376
	5	18	-	-	23	1.5	5.3	-	-	13,800	4.0	23,000	6.7	27,600	8.1	981	1,734	2,586
	9	15	-	-	24	2.6	4.4	-	-	14,400	4.2	24,000	7.0	28,800	8.4	1,034	1,823	2,756
	12	12	-	-	24	3.5	3.5	-	-	14,400	4.2	24,000	7.0	28,800	8.4	1,034	1,823	2,756
	7	18	-	-	25	2.1	5.3	-	-	15,000	4.4	25,000	7.3	30,000	8.8	1,088	1,948	2,993
	9	18	-	-	27	2.6	5.3	-	-	16,200	4.7	27,000	7.9	31,050	9.1	1,169	2,212	3,180
	12	15	-	-	27	3.5	4.4	-	-	16,200	4.7	27,000	7.9	31,050	9.1	1,169	2,212	3,180
	5	24	-	-	29	1.5	7.0	-	-	16,200	4.7	27,000	7.9	31,050	9.1	1,169	2,212	3,180
	12	18	-	-	30	3.5	5.3	-	-	16,200	4.7	27,000	7.9	31,050	9.1	1,169	2,212	3,180
	15	15	-	-	30	4.4	4.4	-	-	16,200	4.7	27,000	7.9	31,050	9.1	1,169	2,212	3,180
	7	24	-	-	31	2.1	7.0	-	-	16,200	4.7	27,000	7.9	31,050	9.1	1,169	2,212	3,180
	9	24	-	-	33	2.6	7.0	-	-	16,200	4.7	27,000	7.9	31,050	9.1	1,169	2,212	3,180
	15	18	-	-	33	4.4	5.3	-	-	16,200	4.7	27,000	7.9	31,050	9.1	1,169	2,212	3,180
	18	18	-	-	36	5.3	5.3	-	-	16,200	4.7	27,000	7.9	31,050	9.1	1,169	2,212	3,180
	12	24	-	-	36	3.5	7.0	-	-	16,200	4.7	27,000	7.9	31,050	9.1	1,169	2,212	3,180
	15	24	-	-	39	4.4	7.0	-	-	16,200	4.7	27,000	7.9	31,050	9.1	1,169	2,212	3,180
3 Блока	5	5	5	-	15	1.5	1.5	1.5	-	9,000	2.6	15,000	4.4	18,000	5.3	583	1,023	1,405
	5	5	7	-	17	1.5	1.5	2.1	-	10,200	3.0	17,000	5.0	20,400	6.0	678	1,176	1,613
	5	5	9	-	19	1.5	1.5	2.6	-	11,400	3.3	19,000	5.6	22,800	6.7	750	1,333	1,826
	5	7	7	-	19	1.5	2.1	2.1	-	11,400	3.3	19,000	5.6	22,800	6.7	750	1,333	1,826
	5	7	9	-	21	1.5	2.1	2.6	-	12,600	3.7	21,000	6.2	25,200	7.4	848	1,494	2,096
	7	7	7	-	21	2.1	2.1	2.1	-	12,600	3.7	21,000	6.2	25,200	7.4	848	1,494	2,096
	5	5	12	-	22	1.5	1.5	3.5	-	13,200	3.9	22,000	6.4	26,400	7.7	897	1,548	2,234
	5	9	9	-	23	1.5	2.6	2.6	-	13,800	4.0	23,000	6.7	27,600	8.1	922	1,630	2,441
	7	7	9	-	23	2.1	2.1	2.6	-	13,800	4.0	23,000	6.7	27,600	8.1	922	1,630	2,441
	5	7	12	-	24	1.5	2.1	3.5	-	14,400	4.2	24,000	7.0	28,800	8.4	972	1,714	2,617
	5	5	15	-	25	1.5	1.5	4.4	-	15,000	4.4	25,000	7.3	30,000	8.8	1,023	1,831	2,865
	7	9	9	-	25	2.1	2.6	2.6	-	15,000	4.4	25,000	7.3	30,000	8.8	1,023	1,831	2,865
	5	9	12	-	26	1.5	2.6	3.5	-	15,600	4.6	26,000	7.6	31,200	9.1	1,073	1,953	3,063
	7	7	12	-	26	2.1	2.1	3.5	-	15,600	4.6	26,000	7.6	31,200	9.1	1,073	1,953	3,063
	5	7	15	-	27	1.5	2.1	4.4	-	16,200	4.7	27,000	7.9	31,050	9.1	1,099	2,079	3,063
	9	9	9	-	27	2.6	2.6	2.6	-	16,200	4.7	27,000	7.9	31,050	9.1	1,099	2,079	3,063
	7	9	12	-	28	2.1	2.6	3.5	-	16,200	4.7	27,000	7.9	31,050	9.1	1,099	2,079	3,063
	5	5	18	-	28	1.5	1.5	5.3	-	16,200	4.7	27,000	7.9	31,050	9.1	1,099	2,079	3,063
	5	9	15	-	29	1.5	2.6	4.4	-	16,200	4.7	27,000	7.9	31,050	9.1	1,099	2,079	3,063
	5	12	12	-	29	1.5	3.5	3.5	-	16,200	4.7	27,000	7.9	31,050	9.1	1,099	2,079	3,063
	7	7	15	-	29	2.1	2.1	4.4	-	16,200	4.7	27,000	7.9	31,050	9.1	1,099	2,079	3,063
	5	7	18	-	30	1.5	2.1	5.3	-	16,200	4.7	27,000	7.9	31,050	9.1	1,099	2,079	3,063
	9	9	12	-	30	2.6	2.6	3.5	-	16,200	4.7	27,000	7.9	31,050	9.1	1,099	2,079	3,063
	7	9	15	-	31	2.1	2.6	4.4	-	16,200	4.7	27,000	7.9	31,050	9.1	1,099	2,079	3,063
	7	12	12	-	31	2.1	3.5	3.5	-	16,200	4.7	27,000	7.9	31,050	9.1	1,099	2,079	3,063
	5	12	15	-	32	1.5	3.5	4.4	-	16,200	4.7	27,000	7.9	31,050	9.1	1,099	2,079	3,063
	5	9	18	-	32	1.5	2.6	5.3	-	16,200	4.7	27,000	7.9	31,050	9.1	1,099	2,079	3,063
	7	7	18	-	32	2.1	2.1	5.3	-	16,200	4.7	27,000	7.9	31,050	9.1	1,099	2,079	3,063
	9	9	15	-	33	2.6	2.6	4.4	-	16,200	4.7	27,000	7.9	31,050	9.1	1,099	2,079	3,063
	9	12	12	-	33	2.6	3.5	3.5	-	16,200	4.7	27,000	7.9	31,050	9.1	1,099	2,079	3,063
	7	9	18	-	34	2.1	2.6	5.3	-	16,200	4.7	27,000	7.9	31,050	9.1	1,099	2,079	3,063
	7	12	15	-	34	2.1	3.5	4.4	-	16,200	4.7	27,000	7.9	31,050	9.1	1,099	2,079	3,063
	5	5	24	-	34	1.5	1.5	7.0	-	16,200	4.7	27,000	7.9	31,050	9.1	1,099	2,079	3,063
	5	12	18	-	35	1.5	3.5	5.3	-	16,200	4.7	27,000	7.9	31,050	9.1	1,099	2,079	3,063
	5	15	15	-	35	1.5	4.4	4.4	-	16,200	4.7	27,000	7.9	31,050	9.1	1,099	2,079	3,063
	5	7	24	-	36	1.5	2.1	7.0	-	16,200	4.7	27,000	7.9	31,050	9.1	1,099	2,079	3,063
	9	12	15	-	36	2.6	3.5	4.4	-	16,200	4.7	27,000	7.9	31,050	9.1	1,099	2,079	3,063
	12	12	12	-	36	3.5	3.5	3.5	-	16,200	4.7	27,000	7.9	31,050	9.1	1,099	2,079	3,063
	9	9	18	-	36	2.6	2.6	5.3	-	16,200	4.7	27,000	7.9	31,050	9.1	1,099	2,079	3,063
	7	12	18	-	37	2.1	3.5	5.3	-	16,200	4.7	27,000	7.9	31,050	9.1	1,099	2,079	3,063
	7	15	15	-	37	2.1	4.4	4.4	-	16,200	4.7	27,000	7.9	31,050	9.1	1,099	2,079	3,063
	5	9	24	-	38	1.5	2.6	7.0	-	16,200	4.7	27,000	7.9	31,050	9.1	1,099	2,079	3,063
	5	15	18	-	38	1.5	4.4	5.3	-	16,200	4.7	27,000	7.9	31,050	9.1	1,099	2,079	3,063
	7	7	24	-	38	2.1	2.1	7.0	-	16,200	4.7	27,000	7.9	31,050	9.1	1,099	2,079	3,063
	9	12	18	-	39	2.6	3.5	5.3	-	16,200	4.7	27,000	7.9	31,050	9.1	1,099	2,079	3,063
	9	15	15	-	39	2.6	4.4	4.4	-	16,200	4.7	27,000	7.9	31,050	9.1	1,099	2,079	3,063
	12	12	15	-	39	3.5	3.5	4.4	-	16,200	4.7	27,000	7.9	31,050	9.1	1,099	2,079	3,063
	7	9	24	-	40	2.1	2.6	7.0	-	16,200	4.7	27,000	7.9	31,050	9.1	1,099	2,079	3,063
	7	15	18	-	40	2.1	4.4	5.3	-	16,200	4.7	27,000	7.9	31,050	9.1	1,099	2,079	3,063
	5	12	24	-	41	1.5	3.5	7.0	-	16,200	4.7	27,000	7.9	31,050	9.1	1,099	2,079	3,063
	5	18	18	-	41	1.5	5.3	5.3	-	16,200	4.7	27,000	7.9	31,050	9.1	1,099	2,079	3,063

Примечание:

1. Производительность охлаждения указана для следующих условий: температура в помещении 27 °Сст / 19 °Свт; температура наружного воздуха 35 °Сст
2. Производительность нагрева указана для следующих условий: температура в помещении 20 °Сст; температура наружного воздуха 7 °Сст / 6 °Сст
3. Общая производительность подключенных внутренних блоков не должна превышать 41 кБте/ч

Режим работы	Комбинации внутренних блоков (кБте/ч)					Охлаждение												
						Производительность (кВт)				Общая производительность						Потребляемая мощность (Вт)		
										Минимум		Номинал		Максимум				
	БЛОК A	БЛОК B	БЛОК C	БЛОК D	Всего	БЛОК A	БЛОК B	БЛОК C	БЛОК D	Бте/ч	кВт	Бте/ч	кВт	Бте/ч	кВт	Минимум	Номинал	Максимум
	5	5	5	5	20	1.5	1.5	1.5	1.5	12,000	3.5	20,000	5.9	24,000	7.0	759	1,342	1,823
	5	5	5	7	22	1.5	1.5	1.5	2.1	13,200	3.9	22,000	6.4	26,400	7.7	853	1,471	2,122
	5	5	5	9	24	1.5	1.5	1.5	2.6	14,400	4.2	24,000	7.0	28,800	8.4	924	1,628	2,436
	5	5	7	7	24	1.5	1.5	2.1	2.1	14,400	4.2	24,000	7.0	28,800	8.4	924	1,628	2,436
	5	5	7	9	26	1.5	1.5	2.1	2.6	15,600	4.6	26,000	7.6	31,200	9.1	1,020	1,855	2,772
	5	7	7	7	26	1.5	2.1	2.1	2.1	15,600	4.6	26,000	7.6	31,200	9.1	1,020	1,855	2,772
	5	5	5	12	27	1.5	1.5	1.5	3.5	16,200	4.7	27,000	7.9	32,400	9.5	1,044	1,975	2,976
	5	5	9	9	28	1.5	1.5	2.6	2.6	16,200	4.7	27,000	7.9	32,400	9.5	1,044	1,975	2,976
	5	7	7	9	28	1.5	2.1	2.1	2.6	16,200	4.7	27,000	7.9	32,400	9.5	1,044	1,975	2,976
	7	7	7	7	28	2.1	2.1	2.1	2.1	16,200	4.7	27,000	7.9	32,400	9.5	1,044	1,975	2,976
	5	5	7	12	29	1.5	1.5	2.1	3.5	16,200	4.7	27,000	7.9	32,400	9.5	1,044	1,975	2,976
	5	5	5	15	30	1.5	1.5	1.5	4.4	16,200	4.7	27,000	7.9	32,400	9.5	1,044	1,975	2,976
	5	7	9	9	30	1.5	2.1	2.6	2.6	16,200	4.7	27,000	7.9	32,400	9.5	1,044	1,975	2,976
	7	7	7	9	30	2.1	2.1	2.1	2.6	16,200	4.7	27,000	7.9	32,400	9.5	1,044	1,975	2,976
	5	5	9	12	31	1.5	1.5	2.6	3.5	16,200	4.7	27,000	7.9	32,400	9.5	1,044	1,975	2,976
	5	7	7	12	31	1.5	2.1	2.1	3.5	16,200	4.7	27,000	7.9	32,400	9.5	1,044	1,975	2,976
	5	5	7	15	32	1.5	1.5	2.1	4.4	16,200	4.7	27,000	7.9	32,400	9.5	1,044	1,975	2,976
	7	7	9	9	32	2.1	2.1	2.6	2.6	16,200	4.7	27,000	7.9	32,400	9.5	1,044	1,975	2,976
	5	9	9	9	32	1.5	2.6	2.6	2.6	16,200	4.7	27,000	7.9	32,400	9.5	1,044	1,975	2,976
	5	5	5	18	33	1.5	1.5	1.5	5.3	16,200	4.7	27,000	7.9	32,400	9.5	1,044	1,975	2,976
	5	7	9	12	33	1.5	2.1	2.6	3.5	16,200	4.7	27,000	7.9	32,400	9.5	1,044	1,975	2,976
	7	7	7	12	33	2.1	2.1	2.1	3.5	16,200	4.7	27,000	7.9	32,400	9.5	1,044	1,975	2,976
	5	5	9	15	34	1.5	1.5	2.6	4.4	16,200	4.7	27,000	7.9	32,400	9.5	1,044	1,975	2,976
	5	5	12	12	34	1.5	1.5	3.5	3.5	16,200	4.7	27,000	7.9	32,400	9.5	1,044	1,975	2,976
	5	7	7	15	34	1.5	2.1	2.1	4.4	16,200	4.7	27,000	7.9	32,400	9.5	1,044	1,975	2,976
4 Блока	7	9	9	9	34	2.1	2.6	2.6	2.6	16,200	4.7	27,000	7.9	32,400	9.5	1,044	1,975	2,976
	5	5	7	18	35	1.5	1.5	2.1	5.3	16,200	4.7	27,000	7.9	32,400	9.5	1,044	1,975	2,976
	5	9	9	12	35	1.5	2.6	2.6	3.5	16,200	4.7	27,000	7.9	32,400	9.5	1,044	1,975	2,976
	7	7	9	12	35	2.1	2.1	2.6	3.5	16,200	4.7	27,000	7.9	32,400	9.5	1,044	1,975	2,976
	5	7	9	15	36	1.5	2.1	2.6	4.4	16,200	4.7	27,000	7.9	32,400	9.5	1,044	1,975	2,976
	5	7	12	12	36	1.5	2.1	3.5	3.5	16,200	4.7	27,000	7.9	32,400	9.5	1,044	1,975	2,976
	7	7	7	15	36	2.1	2.1	2.1	4.4	16,200	4.7	27,000	7.9	32,400	9.5	1,044	1,975	2,976
	9	9	9	9	36	2.6	2.6	2.6	2.6	16,200	4.7	27,000	7.9	32,400	9.5	1,044	1,975	2,976
	5	5	9	18	37	1.5	1.5	2.6	5.3	16,200	4.7	27,000	7.9	32,400	9.5	1,044	1,975	2,976
	5	5	12	15	37	1.5	1.5	3.5	4.4	16,200	4.7	27,000	7.9	32,400	9.5	1,044	1,975	2,976
	5	7	7	18	37	1.5	2.1	2.1	5.3	16,200	4.7	27,000	7.9	32,400	9.5	1,044	1,975	2,976
	7	9	9	12	37	2.1	2.6	2.6	3.5	16,200	4.7	27,000	7.9	32,400	9.5	1,044	1,975	2,976
	5	9	9	15	38	1.5	2.6	2.6	4.4	16,200	4.7	27,000	7.9	32,400	9.5	1,044	1,975	2,976
	7	7	9	15	38	2.1	2.1	2.6	4.4	16,200	4.7	27,000	7.9	32,400	9.5	1,044	1,975	2,976
	7	7	12	12	38	2.1	2.1	3.5	3.5	16,200	4.7	27,000	7.9	32,400	9.5	1,044	1,975	2,976
	5	5	5	24	39	1.5	1.5	1.5	7.0	16,200	4.7	27,000	7.9	32,400	9.5	1,044	1,975	2,976
	5	7	9	18	39	1.5	2.1	2.6	5.3	16,200	4.7	27,000	7.9	32,400	9.5	1,044	1,975	2,976
	5	7	12	15	39	1.5	2.1	3.5	4.4	16,200	4.7	27,000	7.9	32,400	9.5	1,044	1,975	2,976
	9	9	9	12	39	2.6	2.6	2.6	3.5	16,200	4.7	27,000	7.9	32,400	9.5	1,044	1,975	2,976
	7	7	7	18	39	2.1	2.1	2.1	5.3	16,200	4.7	27,000	7.9	32,400	9.5	1,044	1,975	2,976
	7	9	9	15	40	2.1	2.6	2.6	4.4	16,200	4.7	27,000	7.9	32,400	9.5	1,044	1,975	2,976
	7	9	12	12	40	2.1	2.6	3.5	3.5	16,200	4.7	27,000	7.9	32,400	9.5	1,044	1,975	2,976
	5	5	7	24	41	1.5	1.5	2.1	7.0	16,200	4.7	27,000	7.9	32,400	9.5	1,044	1,975	2,976
	5	9	12	15	41	1.5	2.6	3.5	4.4	16,200	4.7	27,000	7.9	32,400	9.5	1,044	1,975	2,976
	5	12	12	12	41	1.5	3.5	3.5	3.5	16,200	4.7	27,000	7.9	32,400	9.5	1,044	1,975	2,976
	7	7	12	15	41	2.1	2.1	3.5	4.4	16,200	4.7	27,000	7.9	32,400	9.5	1,044	1,975	2,976
	7	7	9	18	41	2.1	2.1	2.6	5.3	16,200	4.7	27,000	7.9	32,400	9.5	1,044	1,975	2,976

Примечание:

1. Производительность охлаждения указана для следующих условий: температура в помещении 27 °Сст / 19 °Свт; температура наружного воздуха 35 °Сст
2. Производительность нагрева указана для следующих условий: температура в помещении 20 °Сст; температура наружного воздуха 7 °Сст / 6 °Сст
3. Общая производительность подключенных внутренних блоков не должна превышать 41 кБте/ч

MU4M27

Режим работы	Комбинации внутренних блоков (кБте/ч)					Нагрев												
						Производительность (кВт)				Общая производительность						Потребляемая мощность (Вт)		
										Минимум		Номинал		Максимум				
	БЛОК A	БЛОК B	БЛОК C	БЛОК D	Всего	БЛОК A	БЛОК B	БЛОК C	БЛОК D	Бте/ч	кВт	Бте/ч	кВт	Бте/ч	кВт	Минимум	Номинал	Максимум
1 Блок	5	-	-	-	5	1.6	-	-	-	5,000	1.5	5,500	1.6	6,325	1.9	610	610	747
	7	-	-	-	7	2.5	-	-	-	5,400	1.6	8,400	2.5	9,660	2.8	610	665	862
	9	-	-	-	9	3.2	-	-	-	6,480	1.9	10,800	3.2	12,420	3.6	610	864	1,126
	12	-	-	-	12	3.9	-	-	-	7,920	2.3	13,200	3.9	15,180	4.4	610	1,067	1,399
	15	-	-	-	15	4.8	-	-	-	9,900	2.9	16,500	4.8	18,975	5.6	778	1,337	1,823
	18	-	-	-	18	5.8	-	-	-	11,880	3.5	19,800	5.8	22,770	6.7	950	1,649	2,230
	24	-	-	-	24	7.4	-	-	-	15,240	4.5	25,400	7.4	26,670	7.8	1,246	2,172	2,654
2 Блока	5	5	-	-	10	1.6	1.6	-	-	7,200	2.1	12,000	3.5	14,400	4.2	471	808	1,130
	5	7	-	-	12	1.6	2.5	-	-	8,640	2.5	14,400	4.2	17,280	5.1	566	983	1,397
	5	9	-	-	14	1.6	3.2	-	-	10,080	3.0	16,800	4.9	20,160	5.9	685	1,163	1,643
	7	7	-	-	14	2.5	2.5	-	-	10,080	3.0	16,800	4.9	20,160	5.9	685	1,163	1,643
	7	9	-	-	16	2.5	3.2	-	-	11,520	3.4	19,200	5.6	23,040	6.8	783	1,348	1,928
	5	12	-	-	17	1.6	3.9	-	-	12,240	3.6	20,400	6.0	24,480	7.2	832	1,456	2,057
	9	9	-	-	18	3.2	3.2	-	-	12,960	3.8	21,600	6.3	25,920	7.6	882	1,537	2,189
	7	12	-	-	19	2.5	3.9	-	-	13,680	4.0	22,800	6.7	27,360	8.0	932	1,648	2,323
	5	15	-	-	20	1.6	4.8	-	-	14,400	4.2	24,000	7.0	28,800	8.4	983	1,732	2,459
	9	12	-	-	21	3.2	3.9	-	-	15,120	4.4	25,200	7.4	30,240	8.9	1,034	1,846	2,644
	7	15	-	-	22	2.5	4.8	-	-	15,840	4.6	26,400	7.7	31,680	9.3	1,085	1,932	2,877
	5	18	-	-	23	1.6	5.8	-	-	16,560	4.9	27,600	8.1	33,120	9.7	1,163	2,049	3,200
	9	15	-	-	24	3.2	4.8	-	-	17,280	5.1	28,800	8.4	34,100	10.0	1,228	2,138	3,463
	12	12	-	-	24	3.9	3.9	-	-	17,280	5.1	28,800	8.4	34,100	10.0	1,228	2,138	3,463
	7	18	-	-	25	2.5	5.8	-	-	18,000	5.3	30,000	8.8	34,100	10.0	1,280	2,267	3,463
	9	18	-	-	27	3.2	5.8	-	-	18,600	5.5	31,000	9.1	34,100	10.0	1,333	2,234	3,463
	12	15	-	-	27	3.9	4.8	-	-	18,600	5.5	31,000	9.1	34,100	10.0	1,333	2,234	3,463
	5	24	-	-	29	1.6	7.4	-	-	18,600	5.5	31,000	9.1	34,100	10.0	1,333	2,234	3,463
	12	18	-	-	30	3.9	5.8	-	-	18,600	5.5	31,000	9.1	34,100	10.0	1,333	2,234	3,463
	15	15	-	-	30	4.8	4.8	-	-	18,600	5.5	31,000	9.1	34,100	10.0	1,333	2,234	3,463
	7	24	-	-	31	2.5	7.4	-	-	18,600	5.5	31,000	9.1	34,100	10.0	1,333	2,234	3,463
	9	24	-	-	33	3.2	7.4	-	-	18,600	5.5	31,000	9.1	34,100	10.0	1,333	2,234	3,463
	15	18	-	-	33	4.8	5.8	-	-	18,600	5.5	31,000	9.1	34,100	10.0	1,333	2,234	3,463
	18	18	-	-	36	5.8	5.8	-	-	18,600	5.5	31,000	9.1	34,100	10.0	1,333	2,234	3,463
	12	24	-	-	36	3.9	7.4	-	-	18,600	5.5	31,000	9.1	34,100	10.0	1,333	2,234	3,463
	15	24	-	-	39	4.8	7.4	-	-	18,600	5.5	31,000	9.1	34,100	10.0	1,333	2,234	3,463
3 Блока	5	5	5	-	15	1.6	1.6	1.6	-	10,800	3.2	18,000	5.3	21,600	6.3	690	1,192	1,662
	5	5	7	-	17	1.6	1.6	2.5	-	12,240	3.6	20,400	6.0	24,480	7.2	782	1,368	1,934
	5	5	9	-	19	1.6	1.6	3.2	-	13,680	4.0	22,800	6.7	27,360	8.0	876	1,549	2,183
	5	7	7	-	19	1.6	2.5	2.5	-	13,680	4.0	22,800	6.7	27,360	8.0	876	1,549	2,183
	5	7	9	-	21	1.6	2.5	3.2	-	15,120	4.4	25,200	7.4	30,240	8.9	972	1,735	2,486
	7	7	7	-	21	2.5	2.5	2.5	-	15,120	4.4	25,200	7.4	30,240	8.9	972	1,735	2,486
	5	5	12	-	22	1.6	1.6	3.9	-	15,840	4.6	26,400	7.7	31,680	9.3	1,020	1,817	2,650
	5	9	9	-	23	1.6	3.2	3.2	-	16,560	4.9	27,600	8.1	33,120	9.7	1,093	1,926	2,831
	7	7	9	-	23	2.5	2.5	3.2	-	16,560	4.9	27,600	8.1	33,120	9.7	1,093	1,926	2,831
	5	7	12	-	24	1.6	2.5	3.9	-	17,280	5.1	28,800	8.4	34,560	10.1	1,142	2,010	3,020
	5	5	15	-	25	1.6	1.6	4.8	-	18,000	5.3	30,000	8.8	34,720	10.2	1,192	2,131	3,068
	7	9	9	-	25	2.5	3.2	3.2	-	18,000	5.3	30,000	8.8	34,720	10.2	1,192	2,131	3,068
	5	9	12	-	26	1.6	3.2	3.9	-	18,720	5.5	31,200	9.1	34,720	10.2	1,242	2,228	3,068
	7	7	12	-	26	2.5	2.5	3.9	-	18,720	5.5	31,200	9.1	34,720	10.2	1,242	2,228	3,068
	5	7	15	-	27	1.6	2.5	4.8	-	18,600	5.5	31,000	9.1	34,720	10.2	1,242	2,228	3,068
	9	9	9	-	27	3.2	3.2	3.2	-	18,600	5.5	31,000	9.1	34,720	10.2	1,242	2,228	3,068
	7	9	12	-	28	2.5	3.2	3.9	-	18,600	5.5	31,000	9.1	34,720	10.2	1,242	2,228	3,068
	5	5	18	-	28	1.6	1.6	5.8	-	18,600	5.5	31,000	9.1	34,720	10.2	1,242	2,228	3,068
	5	9	15	-	29	1.6	3.2	4.8	-	18,600	5.5	31,000	9.1	34,720	10.2	1,242	2,228	3,068
	5	12	12	-	29	1.6	3.9	3.9	-	18,600	5.5	31,000	9.1	34,720	10.2	1,242	2,228	3,068
	7	7	15	-	29	2.5	2.5	4.8	-	18,600	5.5	31,000	9.1	34,720	10.2	1,242	2,228	3,068
	5	7	18	-	30	1.6	2.5	5.8	-	18,600	5.5	31,000	9.1	34,720	10.2	1,242	2,228	3,068
	9	9	12	-	30	3.2	3.2	3.9	-	18,600	5.5	31,000	9.1	34,720	10.2	1,242	2,228	3,068
	7	9	15	-	31	2.5	3.2	4.8	-	18,600	5.5	31,000	9.1	34,720	10.2	1,242	2,228	3,068
	7	12	12	-	31	2.5	3.9	3.9	-	18,600	5.5	31,000	9.1	34,720	10.2	1,242	2,228	3,068
	5	12	15	-	32	1.6	3.9	4.8	-	18,600	5.5	31,000	9.1	34,720	10.2	1,242	2,228	3,068
	5	9	18	-	32	1.6	3.2	5.8	-	18,600	5.5	31,000	9.1	34,720	10.2	1,242	2,228	3,068
	7	7	18	-	32	2.5	2.5	5.8	-	18,600	5.5	31,000	9.1	34,720	10.2	1,242	2,228	3,068
	9	9	15	-	33	3.2	3.2	4.8	-	18,600	5.5	31,000	9.1	34,720	10.2	1,242	2,228	3,068
	9	12	12	-	33	3.2	3.9	3.9	-	18,600	5.5	31,000	9.1	34,720	10.2	1,242	2,228	3,068
	7	9	18	-	34	2.5	3.2	5.8	-	18,600	5.5	31,000	9.1	34,720	10.2	1,242	2,228	3,068
	7	12	15	-	34	2.5	3.9	4.8	-	18,600	5.5	31,000	9.1	34,720	10.2	1,242	2,228	3,068
	5	5	24	-	34	1.6	1.6	7.4	-	18,600	5.5	31,000	9.1	34,720	10.2	1,242	2,228	3,068
	5	12	18	-	35	1.6	3.9	5.8	-	18,600	5.5	31,000	9.1	34,720	10.2	1,242	2,228	3,068
	5	15	15	-	35	1.6	4.8	4.8	-	18,600	5.5	31,000	9.1	34,720	10.2	1,242	2,228	3,068
	5	7	24	-	36	1.6	2.5	7.4	-	18,600	5.5	31,000	9.1	34,720	10.2	1,242	2,228	3,068
	9	12	15	-	36	3.2	3.9	4.8	-	18,600	5.5	31,000	9.1	34,720	10.2	1,242	2,228	3,068
	12	12	12	-	36	3.9	3.9	3.9	-	18,600	5.5	31,000	9.1	34,720	10.2	1,242	2,228	3,068
	9	9	18	-	36	3.2	3.2	5.8	-	18,600	5.5	31,000	9.1	34,720	10.2	1,242	2,228	3,068
	7	12	18	-	37	2.5	3.9	5.8	-	18,600	5.5	31,000	9.1	34,720	10.2	1,242	2,228	3,068
	7	15	15	-	37	2.5	4.8	4.8	-	18,600	5.5	31,000	9.1	34,720	10.2	1,242	2,228	3,068
	5	9	24	-	38	1.6	3.2	7.4	-	18,600	5.5	31,000	9.1	34,720	10.2	1,242	2,228	3,068
	5	15	18	-	38	2.5	2.5	5.8	-	18,600	5.5	31,000	9.1	34,720	10.2	1,242	2,228	3,068
	7	7	24	-	38	3.2	3.9	5.8	-	18,600	5.5	31,000	9.1	34,720	10.2	1,242	2,228	3,068
	9	12	18	-	39	3.2	4.8	4.8	-	18,600	5.5	31,000	9.1	34,720	10.2	1,242	2,228	3,068
	9	15	15	-	39	3.9	3.9	4.8	-	18,600	5.5	31,000	9.1	34,720	10.2	1,242	2,228	3,068
	12	12	15	-	39	4.8	4.8	4.8	-	18,600	5.5	31,000	9.1	34,720	10.2	1,242	2,228	3,068
	7	9	24	-	40	3.2	3.2	7.4	-	18,600	5.5	31,000	9.1	34,720	10.2	1,242	2,228	3,068
	7	15	18	-	40	3.2	4.8	5.8	-	18,600	5.5	31,000	9.1	34,720	10.2	1,242	2,228	3,068
	5	12	24	-	41	1.6	4.8	7.4	-	18,600	5.5	31,000	9.1	34,720	10.2	1,242	2,228	3,068
	5	18	18	-	41	1.6	5.8	5.8	-	18,600	5.5	31,000	9.1	34,720	10.2	1,242	2,228	3,068

Режим работы	Комбинации внутренних блоков (кБте/ч)					Нагрев												
						Производительность (кВт)				Общая производительность						Потребляемая мощность (Вт)		
										Минимум		Номинал		Максимум				
	БЛОК A	БЛОК B	БЛОК C	БЛОК D	Всего	БЛОК A	БЛОК B	БЛОК C	БЛОК D	Бте/ч	кВт	Бте/ч	кВт	Бте/ч	кВт	Минимум	Номинал	Максимум
4 Блока	5	5	5	5	20	1.6	1.6	1.6	1.6	14,400	4.2	24,000	7.0	28,800	8.4	878	1,547	2,195
	5	5	5	7	22	1.6	1.6	1.6	2.5	15,840	4.6	26,400	7.7	31,680	9.3	969	1,726	2,527
	5	5	5	9	24	1.6	1.6	1.6	3.2	17,280	5.1	28,800	8.4	34,560	10.1	1,085	1,909	2,927
	5	5	7	7	24	1.6	1.6	2.5	2.5	17,280	5.1	28,800	8.4	34,560	10.1	1,085	1,909	2,927
	5	5	7	9	26	1.6	1.6	2.5	3.2	18,000	5.3	30,000	8.8	36,000	10.6	1,132	2,024	3,198
	5	7	7	7	26	1.6	2.5	2.5	2.5	18,000	5.3	30,000	8.8	36,000	10.6	1,132	2,024	3,198
	5	5	5	12	27	1.6	1.6	1.6	3.9	18,600	5.5	31,000	9.1	36,000	10.6	1,180	2,116	3,198
	5	5	9	9	28	1.6	1.6	3.2	3.2	18,600	5.5	31,000	9.1	36,000	10.6	1,180	2,116	3,198
	5	7	7	9	28	1.6	2.5	2.5	3.2	18,600	5.5	31,000	9.1	36,000	10.6	1,180	2,116	3,198
	7	7	7	7	28	2.5	2.5	2.5	2.5	18,600	5.5	31,000	9.1	36,000	10.6	1,180	2,116	3,198
	5	5	7	12	29	1.6	1.6	2.5	3.9	18,600	5.5	31,000	9.1	36,000	10.6	1,180	2,116	3,198
	5	5	5	15	30	1.6	1.6	1.6	4.8	18,600	5.5	31,000	9.1	36,000	10.6	1,180	2,116	3,198
	5	7	9	9	30	1.6	2.5	3.2	3.2	18,600	5.5	31,000	9.1	36,000	10.6	1,180	2,116	3,198
	7	7	7	9	30	2.5	2.5	2.5	3.2	18,600	5.5	31,000	9.1	36,000	10.6	1,180	2,116	3,198
	5	5	9	12	31	1.6	1.6	3.2	3.9	18,600	5.5	31,000	9.1	36,000	10.6	1,180	2,116	3,198
	5	7	7	12	31	1.6	2.5	2.5	3.9	18,600	5.5	31,000	9.1	36,000	10.6	1,180	2,116	3,198
	5	5	7	15	32	1.6	1.6	2.5	4.8	18,600	5.5	31,000	9.1	36,000	10.6	1,180	2,116	3,198
	7	7	9	9	32	2.5	2.5	3.2	3.2	18,600	5.5	31,000	9.1	36,000	10.6	1,180	2,116	3,198
	5	9	9	9	32	1.6	3.2	3.2	3.2	18,600	5.5	31,000	9.1	36,000	10.6	1,180	2,116	3,198
	5	5	5	18	33	1.6	1.6	1.6	5.8	18,600	5.5	31,000	9.1	36,000	10.6	1,180	2,116	3,198
	5	7	9	12	33	1.6	2.5	3.2	3.9	18,600	5.5	31,000	9.1	36,000	10.6	1,180	2,116	3,198
	7	7	7	12	33	2.5	2.5	2.5	3.9	18,600	5.5	31,000	9.1	36,000	10.6	1,180	2,116	3,198
	5	5	9	15	34	1.6	1.6	3.2	4.8	18,600	5.5	31,000	9.1	36,000	10.6	1,180	2,116	3,198
	5	5	12	12	34	1.6	1.6	3.9	3.9	18,600	5.5	31,000	9.1	36,000	10.6	1,180	2,116	3,198
	5	7	7	15	34	1.6	2.5	2.5	4.8	18,600	5.5	31,000	9.1	36,000	10.6	1,180	2,116	3,198
	7	9	9	9	34	2.5	3.2	3.2	3.2	18,600	5.5	31,000	9.1	36,000	10.6	1,180	2,116	3,198
	5	5	7	18	35	1.6	1.6	2.5	5.8	18,600	5.5	31,000	9.1	36,000	10.6	1,180	2,116	3,198
	5	9	9	12	35	1.6	3.2	3.2	3.9	18,600	5.5	31,000	9.1	36,000	10.6	1,180	2,116	3,198
	7	7	9	12	35	2.5	2.5	3.2	3.9	18,600	5.5	31,000	9.1	36,000	10.6	1,180	2,116	3,198
	5	7	9	15	36	1.6	2.5	3.2	4.8	18,600	5.5	31,000	9.1	36,000	10.6	1,180	2,116	3,198
	5	7	12	12	36	1.6	2.5	3.9	3.9	18,600	5.5	31,000	9.1	36,000	10.6	1,180	2,116	3,198
	7	7	7	15	36	2.5	2.5	2.5	4.8	18,600	5.5	31,000	9.1	36,000	10.6	1,180	2,116	3,198
	9	9	9	9	36	3.2	3.2	3.2	3.2	18,600	5.5	31,000	9.1	36,000	10.6	1,180	2,116	3,198
	5	5	9	18	37	1.6	1.6	3.2	5.8	18,600	5.5	31,000	9.1	36,000	10.6	1,180	2,116	3,198
	5	5	12	15	37	1.6	1.6	3.9	4.8	18,600	5.5	31,000	9.1	36,000	10.6	1,180	2,116	3,198
	5	7	7	18	37	1.6	2.5	2.5	5.8	18,600	5.5	31,000	9.1	36,000	10.6	1,180	2,116	3,198
	7	9	9	12	37	2.5	3.2	3.2	3.9	18,600	5.5	31,000	9.1	36,000	10.6	1,180	2,116	3,198
	5	9	9	15	38	1.6	3.2	3.2	4.8	18,600	5.5	31,000	9.1	36,000	10.6	1,180	2,116	3,198
	7	7	9	15	38	2.5	2.5	3.2	4.8	18,600	5.5	31,000	9.1	36,000	10.6	1,180	2,116	3,198
	7	7	12	12	38	2.5	2.5	3.9	3.9	18,600	5.5	31,000	9.1	36,000	10.6	1,180	2,116	3,198
	5	5	5	24	39	1.6	1.6	1.6	7.4	18,600	5.5	31,000	9.1	36,000	10.6	1,180	2,116	3,198
	5	7	9	18	39	1.6	2.5	3.2	5.8	18,600	5.5	31,000	9.1	36,000	10.6	1,180	2,116	3,198
	5	7	12	15	39	1.6	2.5	3.9	4.8	18,600	5.5	31,000	9.1	36,000	10.6	1,180	2,116	3,198
	9	9	9	12	39	3.2	3.2	3.2	3.9	18,600	5.5	31,000	9.1	36,000	10.6	1,180	2,116	3,198
	7	7	7	18	39	2.5	2.5	2.5	5.8	18,600	5.5	31,000	9.1	36,000	10.6	1,180	2,116	3,198
	7	9	9	15	40	2.5	3.2	3.2	4.8	18,600	5.5	31,000	9.1	36,000	10.6	1,180	2,116	3,198
	7	9	12	12	40	2.5	3.2	3.9	3.9	18,600	5.5	31,000	9.1	36,000	10.6	1,180	2,116	3,198
	5	5	7	24	41	1.6	1.6	2.5	7.4	18,600	5.5	31,000	9.1	36,000	10.6	1,180	2,116	3,198
	5	9	12	15	41	1.6	3.2	3.9	4.8	18,600	5.5	31,000	9.1	36,000	10.6	1,180	2,116	3,198
	5	12	12	12	41	1.6	3.9	3.9	3.9	18,600	5.5	31,000	9.1	36,000	10.6	1,180	2,116	3,198
	7	7	12	15	41	2.5	2.5	3.9	4.8	18,600	5.5	31,000	9.1	36,000	10.6	1,180	2,116	3,198
	7	7	9	18	41	2.5	2.5	3.2	5.8	18,600	5.5	31,000	9.1	36,000	10.6	1,180	2,116	3,198

Примечание:

1. Производительность охлаждения указана для следующих условий: температура в помещении 27 °Сст / 19 °Свт; температура наружного воздуха 35 °Сст
2. Производительность нагрева указана для следующих условий: температура в помещении 20 °Сст; температура наружного воздуха 7 °Сст / 6 °Сст
3. Общая производительность подключенных внутренних блоков не должна превышать 41 кБте/ч

MU5M30

Режим работы	Комбинации внутренних блоков (кБте/ч)						Охлаждение													
							Производительность (кВт)					Общая производительность						Потребляемая мощность (Вт)		
												Минимум		Номинал		Максимум				
	БЛОК A	БЛОК B	БЛОК C	БЛОК D	БЛОК E	Всего	БЛОК A	БЛОК B	БЛОК C	БЛОК D	БЛОК E	Бте/ч	кВт	Бте/ч	кВт	Бте/ч	кВт	Минимум	Номинал	Максимум
1 Блок	5	-	-	-	-	5	1.5	-	-	-	-	4,500	1.3	5,000	1.5	6,000	1.8	416	467	684
	7	-	-	-	-	7	2.1	-	-	-	-	4,800	1.4	7,000	2.1	8,400	2.5	416	551	741
	9	-	-	-	-	9	2.6	-	-	-	-	5,400	1.6	9,000	2.6	10,800	3.2	416	689	961
	12	-	-	-	-	12	3.5	-	-	-	-	7,200	2.1	12,000	3.5	14,400	4.2	551	944	1,287
	15	-	-	-	-	15	4.4	-	-	-	-	8,520	2.5	14,200	4.2	17,040	5.0	661	1,149	1,557
	18	-	-	-	-	18	5.3	-	-	-	-	10,800	3.2	18,000	5.3	21,600	6.3	858	1,482	2,013
	24	-	-	-	-	24	7.0	-	-	-	-	14,400	4.2	24,000	7.0	25,500	7.5	1,149	2,026	2,830
2 Блока	5	5	-	-	-	10	1.5	1.5	-	-	-	6,000	1.8	10,000	2.9	12,000	3.5	423	696	952
	5	7	-	-	-	12	1.5	2.1	-	-	-	7,200	2.1	12,000	3.5	14,400	4.2	496	850	1,158
	5	9	-	-	-	14	1.5	2.6	-	-	-	8,400	2.5	14,000	4.1	16,800	4.9	595	1,008	1,370
	7	7	-	-	-	14	2.1	2.1	-	-	-	8,400	2.5	14,000	4.1	16,800	4.9	595	1,008	1,370
	7	9	-	-	-	16	2.1	2.6	-	-	-	9,600	2.8	16,000	4.7	19,200	5.6	670	1,169	1,588
	5	12	-	-	-	17	1.5	3.5	-	-	-	10,200	3.0	17,000	5.0	20,400	6.0	721	1,251	1,715
	9	9	-	-	-	18	2.6	2.6	-	-	-	10,800	3.2	18,000	5.3	21,600	6.3	772	1,334	1,812
	7	12	-	-	-	19	2.1	3.5	-	-	-	11,400	3.3	19,000	5.6	22,800	6.7	798	1,418	1,943
	5	15	-	-	-	20	1.5	4.4	-	-	-	12,000	3.5	20,000	5.9	24,000	7.0	850	1,503	2,042
	9	12	-	-	-	21	2.6	3.5	-	-	-	12,600	3.7	21,000	6.2	25,200	7.4	902	1,589	2,230
	7	15	-	-	-	22	2.1	4.4	-	-	-	13,200	3.9	22,000	6.4	26,400	7.7	955	1,647	2,376
	5	18	-	-	-	23	1.5	5.3	-	-	-	13,800	4.0	23,000	6.7	27,600	8.1	981	1,734	2,586
	9	15	-	-	-	24	2.6	4.4	-	-	-	14,400	4.2	24,000	7.0	28,800	8.4	1,034	1,823	2,756
	12	12	-	-	-	24	3.5	3.5	-	-	-	14,400	4.2	24,000	7.0	28,800	8.4	1,034	1,823	2,756
	7	18	-	-	-	25	2.1	5.3	-	-	-	15,000	4.4	25,000	7.3	30,000	8.8	1,088	1,948	2,993
	9	18	-	-	-	27	2.6	5.3	-	-	-	16,200	4.7	27,000	7.9	32,400	9.5	1,169	2,212	3,442
	12	15	-	-	-	27	3.5	4.4	-	-	-	16,200	4.7	27,000	7.9	32,400	9.5	1,169	2,212	3,442
	5	24	-	-	-	29	1.5	7.0	-	-	-	17,400	5.1	29,000	8.5	33,000	9.7	1,279	2,512	3,579
	12	18	-	-	-	30	3.5	5.3	-	-	-	18,000	5.3	30,000	8.8	33,000	9.7	1,334	2,672	3,579
	15	15	-	-	-	30	4.4	4.4	-	-	-	18,000	5.3	30,000	8.8	33,000	9.7	1,334	2,672	3,579
	7	24	-	-	-	31	2.1	7.0	-	-	-	18,000	5.3	30,000	8.8	33,000	9.7	1,334	2,672	3,579
	9	24	-	-	-	33	2.6	7.0	-	-	-	18,000	5.3	30,000	8.8	33,000	9.7	1,334	2,672	3,579
	15	18	-	-	-	33	4.4	5.3	-	-	-	18,000	5.3	30,000	8.8	33,000	9.7	1,334	2,672	3,579
	18	18	-	-	-	36	5.3	5.3	-	-	-	18,000	5.3	30,000	8.8	33,000	9.7	1,334	2,672	3,579
	12	24	-	-	-	36	3.5	7.0	-	-	-	18,000	5.3	30,000	8.8	33,000	9.7	1,334	2,672	3,579
	15	24	-	-	-	39	4.4	7.0	-	-	-	18,000	5.3	30,000	8.8	33,000	9.7	1,334	2,672	3,579
	18	24	-	-	-	42	5.3	7.0	-	-	-	18,000	5.3	30,000	8.8	33,000	9.7	1,334	2,672	3,579
	24	24	-	-	-	48	7.0	7.0	-	-	-	18,000	5.3	30,000	8.8	33,000	9.7	1,334	2,672	3,579
3 Блока	5	5	5	-	-	15	1.5	1.5	1.5	-	-	9,000	2.6	15,000	4.4	18,000	5.3	583	1,023	1,405
	5	5	7	-	-	17	1.5	1.5	2.1	-	-	10,200	3.0	17,000	5.0	20,400	6.0	678	1,176	1,613
	5	5	9	-	-	19	1.5	1.5	2.6	-	-	11,400	3.3	19,000	5.6	22,800	6.7	750	1,333	1,826
	5	7	7	-	-	19	1.5	2.1	2.1	-	-	11,400	3.3	19,000	5.6	22,800	6.7	750	1,333	1,826
	5	7	9	-	-	21	1.5	2.1	2.6	-	-	12,600	3.7	21,000	6.2	25,200	7.4	848	1,494	2,096
	7	7	7	-	-	21	2.1	2.1	2.1	-	-	12,600	3.7	21,000	6.2	25,200	7.4	848	1,494	2,096
	5	5	12	-	-	22	1.5	1.5	3.5	-	-	13,200	3.9	22,000	6.4	26,400	7.7	897	1,548	2,234
	5	9	9	-	-	23	1.5	2.6	2.6	-	-	13,800	4.0	23,000	6.7	27,600	8.1	922	1,630	2,441
	7	7	9	-	-	23	2.1	2.1	2.6	-	-	13,800	4.0	23,000	6.7	27,600	8.1	922	1,630	2,441
	5	7	12	-	-	24	1.5	2.1	3.5	-	-	14,400	4.2	24,000	7.0	28,800	8.4	972	1,714	2,617
	5	5	15	-	-	25	1.5	1.5	4.4	-	-	15,000	4.4	25,000	7.3	30,000	8.8	1,023	1,831	2,865
	7	9	9	-	-	25	2.1	2.6	2.6	-	-	15,000	4.4	25,000	7.3	30,000	8.8	1,023	1,831	2,865
	5	9	12	-	-	26	1.5	2.6	3.5	-	-	15,600	4.6	26,000	7.6	31,200	9.1	1,073	1,953	3,063
	7	7	12	-	-	26	2.1	2.1	3.5	-	-	15,600	4.6	26,000	7.6	31,200	9.1	1,073	1,953	3,063
	5	7	15	-	-	27	1.5	2.1	4.4	-	-	16,200	4.7	27,000	7.9	32,400	9.5	1,099	2,079	3,342
	9	9	9	-	-	27	2.6	2.6	2.6	-	-	16,200	4.7	27,000	7.9	32,400	9.5	1,099	2,079	3,342
	7	9	12	-	-	28	2.1	2.6	3.5	-	-	16,800	4.9	28,000	8.2	33,600	9.8	1,150	2,231	3,564
	5	5	18	-	-	28	1.5	1.5	5.3	-	-	16,800	4.9	28,000	8.2	33,600	9.8	1,150	2,231	3,564
	5	9	15	-	-	29	1.5	2.6	4.4	-	-	17,400	5.1	29,000	8.5	33,600	9.8	1,202	2,390	3,564
	5	12	12	-	-	29	1.5	3.5	3.5	-	-	17,400	5.1	29,000	8.5	33,600	9.8	1,202	2,390	3,564
	7	7	15	-	-	29	2.1	2.1	4.4	-	-	17,400	5.1	29,000	8.5	33,600	9.8	1,202	2,390	3,564
	5	7	18	-	-	30	1.5	2.1	5.3	-	-	18,000	5.3	30,000	8.8	33,600	9.8	1,254	2,558	3,564
	9	9	12	-	-	30	2.6	2.6	3.5	-	-	18,000	5.3	30,000	8.8	33,600	9.8	1,254	2,558	3,564
	7	9	15	-	-	31	2.1	2.6	4.4	-	-	18,000	5.3	30,000	8.8	33,600	9.8	1,254	2,558	3,564
	7	12	12	-	-	31	2.1	3.5	3.5	-	-	18,000	5.3	30,000	8.8	33,600	9.8	1,254	2,558	3,564
	5	12	15	-	-	32	1.5	3.5	4.4	-	-	18,000	5.3	30,000	8.8	33,600	9.8	1,254	2,558	3,564
	5	9	18	-	-	32	1.5	2.6	5.3	-	-	18,000	5.3	30,000	8.8	33,600	9.8	1,254	2,558	3,564
	7	7	18	-	-	32	2.1	2.1	5.3	-	-	18,000	5.3	30,000	8.8	33,600	9.8	1,254	2,558	3,564
	9	9	15	-	-	33	2.6	2.6	4.4	-	-	18,000	5.3	30,000	8.8	33,600	9.8	1,254	2,558	3,564
	9	12	12	-	-	33	2.6	3.5	3.5	-	-	18,000	5.3	30,000	8.8	33,600	9.8	1,254	2,558	3,564
	7	9	18	-	-	34	2.1	2.6	5.3	-	-	18,000	5.3	30,000	8.8	33,600	9.8	1,254	2,558	3,564
	7	12	15	-	-	34	2.1	3.5	4.4	-	-	18,000	5.3	30,000	8.8	33,600	9.8	1,254	2,558	3,564
	5	5	24	-	-	34	1.5	1.5	7.0	-	-	18,000	5.3	30,000	8.8	33,600	9.8	1,254	2,558	3,564
	5	12	18	-	-	35	1.5	3.5	5.3	-	-	18,000	5.3	30,000	8.8	33,600	9.8	1,254	2,558	3,564
	5	15	15	-	-	35	1.5	4.4	4.4	-	-	18,000	5.3	30,000	8.8	33,600	9.8	1,254	2,558	3,564
	5	7	24	-	-	36	1.5	2.1	7.0	-	-	18,000	5.3	30,000	8.8	33,600	9.8	1,254	2,558	3,564
	9	12	15	-	-	36	2.6	3.5	4.4	-	-	18,000	5.3	30,000	8.8	33,600	9.8	1,254	2,558	3,564
	12	12	12	-	-	36	3.5	3.5	3.5	-	-	18,000	5.3	30,000	8.8	33,600	9.8	1,254	2,558	3,564
	9	9	18	-	-	36	2.6	2.6	5.3	-	-	18,000	5.3	30,000	8.8	33,600	9.8	1,254	2,558	3,564
	7	12	18	-	-	37	2.1	3.5	5.3	-	-	18,000	5.3	30,000	8.8	33,600	9.8	1,254	2,558	3,564
	7	15	15	-	-	37	2.1	4.4	4.4	-	-	18,000	5.3	30,000	8.8	33,600	9.8	1,254	2,558	3,564
	5	9	24	-	-	38	1.5	2.6	7.0	-	-	18,000	5.3	30,000	8.8	33,600	9.8	1,254	2,558	3,564
	5	15	18	-	-	38	1.5	4.4	5.3	-	-	18,000	5.3	30,000	8.8	33,600	9.8	1,254	2,558	3,564
	7	7	24	-	-	38	2.1	2.1	7.0	-	-	18,000	5.3	30,000	8.8	33,600	9.8	1,254	2,558	3,564
	9	12	18	-	-	39	2.6	3.5	5.3	-	-	18,000	5.3	30,000	8.8	33,600	9.8	1,254	2,558	3,564
	9	15	15	-	-	39	2.6	4.4	4.4	-	-	18,000	5.3	30,000	8.8	33,600	9.8	1,254	2,558	3,564
	12	12	15	-	-	39	3.5	3.5	4.4	-	-	18,000	5.3	30,000	8.8	33,600	9.8	1,254	2,558	3,564
	7	9	24	-	-	40	2.1	2.6	7.0	-	-	18,000	5.3	30,000	8.8	33,600	9.8	1,254	2,558	3,564
	7	15	18	-	-	40	2.1	4.4	5.3	-	-	18,000	5.3	30,000	8.8	33,600	9.8	1,254	2,558	3,564
	5	12	24	-	-	41	1.5	3.5	7.0	-	-	18,000	5.3	30,000	8.8	33,600	9.8	1,254	2,558	3,564
	5	18	18	-	-	41	1.5	5.3	5.3	-	-	18,000	5.3	30,000	8.8	33,600	9.8	1,254	2,558	3,564
	12	12	18	-	-	42	3.5	3.5	5.3	-	-	18,000	5.3	30,000	8.8	33,600	9.8	1,254	2,558	3,564
	9	9	24	-	-	42	2.6	2.6	7.0	-	-	18,000	5.3	30,000	8.8	33,600	9.8	1,254	2,558	3,564
	9	15	18	-	-	42	2.6	4.4	5.3	-	-	18,000	5.3	30,000	8.8	33,600	9.8	1,254	2,558	3,564
	12	15	15	-	-	42	3.5	4.4	4.4	-	-	18,000	5.3	30,000	8.8	33,600	9.8	1,254	2,558	3,564

Режим работы	Комбинации внутренних блоков (кБте/ч)						Охлаждение													
							Производительность (кВт)					Общая производительность						Потребляемая мощность (Вт)		
												Минимум		Номинал		Максимум				
	БЛОК A	БЛОК B	БЛОК C	БЛОК D	БЛОК E	Всего	БЛОК A	БЛОК B	БЛОК C	БЛОК D	БЛОК E	Бте/ч	кВт	Бте/ч	кВт	Бте/ч	кВт	Минимум	Номинал	Максимум
3 Блока	7	18	18	-	-	43	2.1	5.3	5.3	-	-	18,000	5.3	30,000	8.8	33,600	9.8	1,254	2,558	3,564
	7	12	24	-	-	43	2.1	3.5	7.0	-	-	18,000	5.3	30,000	8.8	33,600	9.8	1,254	2,558	3,564
	5	15	24	-	-	44	1.5	4.4	7.0	-	-	18,000	5.3	30,000	8.8	33,600	9.8	1,254	2,558	3,564
	9	18	18	-	-	45	2.6	5.3	5.3	-	-	18,000	5.3	30,000	8.8	33,600	9.8	1,254	2,558	3,564
	9	12	24	-	-	45	2.6	3.5	7.0	-	-	18,000	5.3	30,000	8.8	33,600	9.8	1,254	2,558	3,564
	12	15	18	-	-	45	3.5	4.4	5.3	-	-	18,000	5.3	30,000	8.8	33,600	9.8	1,254	2,558	3,564
	15	15	15	-	-	45	4.4	4.4	4.4	-	-	18,000	5.3	30,000	8.8	33,600	9.8	1,254	2,558	3,564
	7	15	24	-	-	46	2.1	4.4	7.0	-	-	18,000	5.3	30,000	8.8	33,600	9.8	1,254	2,558	3,564
	5	18	24	-	-	47	1.5	5.3	7.0	-	-	18,000	5.3	30,000	8.8	33,600	9.8	1,254	2,558	3,564
	9	15	24	-	-	48	2.6	4.4	7.0	-	-	18,000	5.3	30,000	8.8	33,600	9.8	1,254	2,558	3,564
	12	18	18	-	-	48	3.5	5.3	5.3	-	-	18,000	5.3	30,000	8.8	33,600	9.8	1,254	2,558	3,564
	12	12	24	-	-	48	3.5	3.5	7.0	-	-	18,000	5.3	30,000	8.8	33,600	9.8	1,254	2,558	3,564
	15	15	18	-	-	48	4.4	4.4	5.3	-	-	18,000	5.3	30,000	8.8	33,600	9.8	1,254	2,558	3,564
4 Блока	5	5	5	5	-	20	1.5	1.5	1.5	1.5	-	12,000	3.5	20,000	5.9	24,000	7.0	759	1,342	1,823
	5	5	5	7	-	22	1.5	1.5	1.5	2.1	-	13,200	3.9	22,000	6.4	26,400	7.7	853	1,471	2,122
	5	5	5	9	-	24	1.5	1.5	1.5	2.6	-	14,400	4.2	24,000	7.0	28,800	8.4	924	1,628	2,436
	5	5	7	7	-	24	1.5	1.5	2.1	2.1	-	14,400	4.2	24,000	7.0	28,800	8.4	924	1,628	2,436
	5	5	7	9	-	26	1.5	1.5	2.1	2.6	-	15,600	4.6	26,000	7.6	31,200	9.1	1,020	1,855	2,772
	5	7	7	7	-	26	1.5	2.1	2.1	2.1	-	15,600	4.6	26,000	7.6	31,200	9.1	1,020	1,855	2,772
	5	5	5	12	-	27	1.5	1.5	1.5	3.5	-	16,200	4.7	27,000	7.9	32,400	9.5	1,044	1,975	2,976
	5	5	9	9	-	28	1.5	1.5	2.6	2.6	-	16,800	4.9	28,000	8.2	33,600	9.8	1,093	2,094	3,136
	5	7	7	9	-	28	1.5	2.1	2.1	2.6	-	16,800	4.9	28,000	8.2	33,600	9.8	1,093	2,094	3,136
	7	7	7	7	-	28	2.1	2.1	2.1	2.1	-	16,800	4.9	28,000	8.2	33,600	9.8	1,093	2,094	3,136
	5	5	7	12	-	29	1.5	1.5	2.1	3.5	-	17,400	5.1	29,000	8.5	34,800	10.2	1,142	2,216	3,357
	5	5	5	15	-	30	1.5	1.5	1.5	4.4	-	18,000	5.3	30,000	8.8	36,000	10.6	1,191	2,344	3,588
	5	7	9	9	-	30	1.5	2.1	2.6	2.6	-	18,000	5.3	30,000	8.8	36,000	10.6	1,191	2,344	3,588
	7	7	7	9	-	30	2.1	2.1	2.1	2.6	-	18,000	5.3	30,000	8.8	36,000	10.6	1,191	2,344	3,588
	5	5	9	12	-	31	1.5	1.5	2.6	3.5	-	18,000	5.3	30,000	8.8	36,000	10.6	1,191	2,344	3,588
	5	7	7	12	-	31	1.5	2.1	2.1	3.5	-	18,000	5.3	30,000	8.8	36,000	10.6	1,191	2,344	3,588
	5	5	7	15	-	32	1.5	1.5	2.1	4.4	-	18,000	5.3	30,000	8.8	36,000	10.6	1,191	2,344	3,588
	7	7	9	9	-	32	2.1	2.1	2.6	2.6	-	18,000	5.3	30,000	8.8	36,000	10.6	1,191	2,344	3,588
	5	9	9	9	-	32	1.5	2.6	2.6	2.6	-	18,000	5.3	30,000	8.8	36,000	10.6	1,191	2,344	3,588
	5	5	5	18	-	33	1.5	1.5	1.5	5.3	-	18,000	5.3	30,000	8.8	36,000	10.6	1,191	2,344	3,588
	5	7	9	12	-	33	1.5	2.1	2.6	3.5	-	18,000	5.3	30,000	8.8	36,000	10.6	1,191	2,344	3,588
	7	7	7	12	-	33	2.1	2.1	2.1	3.5	-	18,000	5.3	30,000	8.8	36,000	10.6	1,191	2,344	3,588
	5	5	9	15	-	34	1.5	1.5	2.6	4.4	-	18,000	5.3	30,000	8.8	36,000	10.6	1,191	2,344	3,588
	5	5	12	12	-	34	1.5	1.5	3.5	3.5	-	18,000	5.3	30,000	8.8	36,000	10.6	1,191	2,344	3,588
	5	7	7	15	-	34	1.5	2.1	2.1	4.4	-	18,000	5.3	30,000	8.8	36,000	10.6	1,191	2,344	3,588
	7	9	9	9	-	34	2.1	2.6	2.6	2.6	-	18,000	5.3	30,000	8.8	36,000	10.6	1,191	2,344	3,588
	5	5	7	18	-	35	1.5	1.5	2.1	5.3	-	18,000	5.3	30,000	8.8	36,000	10.6	1,191	2,344	3,588
	5	9	9	12	-	35	1.5	2.6	2.6	3.5	-	18,000	5.3	30,000	8.8	36,000	10.6	1,191	2,344	3,588
	7	7	9	12	-	35	2.1	2.1	2.6	3.5	-	18,000	5.3	30,000	8.8	36,000	10.6	1,191	2,344	3,588
	5	7	9	15	-	36	1.5	2.1	2.6	4.4	-	18,000	5.3	30,000	8.8	36,000	10.6	1,191	2,344	3,588
	5	7	12	12	-	36	1.5	2.1	3.5	3.5	-	18,000	5.3	30,000	8.8	36,000	10.6	1,191	2,344	3,588
	7	7	7	15	-	36	2.1	2.1	2.1	4.4	-	18,000	5.3	30,000	8.8	36,000	10.6	1,191	2,344	3,588
	9	9	9	9	-	36	2.6	2.6	2.6	2.6	-	18,000	5.3	30,000	8.8	36,000	10.6	1,191	2,344	3,588
	5	5	9	18	-	37	1.5	1.5	2.6	5.3	-	18,000	5.3	30,000	8.8	36,000	10.6	1,191	2,344	3,588
	5	5	12	15	-	37	1.5	1.5	3.5	4.4	-	18,000	5.3	30,000	8.8	36,000	10.6	1,191	2,344	3,588
	5	7	7	18	-	37	1.5	2.1	2.1	5.3	-	18,000	5.3	30,000	8.8	36,000	10.6	1,191	2,344	3,588
	7	9	9	12	-	37	2.1	2.6	2.6	3.5	-	18,000	5.3	30,000	8.8	36,000	10.6	1,191	2,344	3,588
	5	9	9	15	-	38	1.5	2.6	2.6	4.4	-	18,000	5.3	30,000	8.8	36,000	10.6	1,191	2,344	3,588
	7	7	9	15	-	38	2.1	2.1	2.6	4.4	-	18,000	5.3	30,000	8.8	36,000	10.6	1,191	2,344	3,588
	7	7	12	12	-	38	2.1	2.1	3.5	3.5	-	18,000	5.3	30,000	8.8	36,000	10.6	1,191	2,344	3,588
	5	5	5	24	-	39	1.5	1.5	1.5	7.0	-	18,000	5.3	30,000	8.8	36,000	10.6	1,191	2,344	3,588
	5	7	9	18	-	39	1.5	2.1	2.6	5.3	-	18,000	5.3	30,000	8.8	36,000	10.6	1,191	2,344	3,588
	5	7	12	15	-	39	1.5	2.1	3.5	4.4	-	18,000	5.3	30,000	8.8	36,000	10.6	1,191	2,344	3,588
	9	9	9	12	-	39	2.6	2.6	2.6	3.5	-	18,000	5.3	30,000	8.8	36,000	10.6	1,191	2,344	3,588
	7	7	7	18	-	39	2.1	2.1	2.1	5.3	-	18,000	5.3	30,000	8.8	36,000	10.6	1,191	2,344	3,588
	7	9	9	15	-	40	2.1	2.6	2.6	4.4	-	18,000	5.3	30,000	8.8	36,000	10.6	1,191	2,344	3,588
	7	9	12	12	-	40	2.1	2.6	3.5	3.5	-	18,000	5.3	30,000	8.8	36,000	10.6	1,191	2,344	3,588
	5	5	7	24	-	41	1.5	1.5	2.1	7.0	-	18,000	5.3	30,000	8.8	36,000	10.6	1,191	2,344	3,588
	5	9	12	15	-	41	1.5	2.6	3.5	4.4	-	18,000	5.3	30,000	8.8	36,000	10.6	1,191	2,344	3,588
	5	12	12	12	-	41	1.5	3.5	3.5	3.5	-	18,000	5.3	30,000	8.8	36,000	10.6	1,191	2,344	3,588
	7	7	12	15	-	41	2.1	2.1	3.5	4.4	-	18,000	5.3	30,000	8.8	36,000	10.6	1,191	2,344	3,588
	7	7	9	18	-	41	2.1	2.1	2.6	5.3	-	18,000	5.3	30,000	8.8	36,000	10.6	1,191	2,344	3,588
	5	7	15	15	-	42	1.5	2.1	4.4	4.4	-	18,000	5.3	30,000	8.8	36,000	10.6	1,191	2,344	3,588
	9	9	9	15	-	42	2.6	2.6	2.6	4.4	-	18,000	5.3	30,000	8.8	36,000	10.6	1,191	2,344	3,588
	9	9	12	12	-	42	2.6	2.6	3.5	3.5	-	18,000	5.3	30,000	8.8	36,000	10.6	1,191	2,344	3,588
	7	9	12	15	-	43	2.1	2.6	3.5	4.4	-	18,000	5.3	30,000	8.8	36,000	10.6	1,191	2,344	3,588
	7	12	12	12	-	43	2.1	3.5	3.5	3.5	-	18,000	5.3	30,000	8.8	36,000	10.6	1,191	2,344	3,588
	7	9	9	18	-	43	2.1	2.6	2.6	5.3	-	18,000	5.3	30,000	8.8	36,000	10.6	1,191	2,344	3,588
	5	9	15	15	-	44	1.5	2.6	4.4	4.4	-	18,000	5.3	30,000	8.8	36,000	10.6	1,191	2,344	3,588
	7	7	12	18	-	44	2.1	2.1	3.5	5.3	-	18,000	5.3	30,000	8.8	36,000	10.6	1,191	2,344	3,588
	7	7	15	15	-	44	2.1	2.1	4.4	4.4	-	18,000	5.3	30,000	8.8	36,000	10.6	1,191	2,344	3,588
	5	7	18	15	-	45	1.5	2.1	5.3	4.4	-	18,000	5.3	30,000	8.8	36,000	10.6	1,191	2,344	3,588
	9	9	12	15	-	45	2.6	2.6	3.5	4.4	-	18,000	5.3	30,000	8.8	36,000	10.6	1,191	2,344	3,588
	9	12	12	12	-	45	2.6	3.5	3.5	3.5	-	18,000	5.3	30,000	8.8	36,000	10.6	1,191	2,344	3,588
	9	9	9	18	-	45	2.6	2.6	2.6	5.3	-	18,000	5.3	30,000	8.8	36,000	10.6	1,191	2,344	3,588
	7	7	7	24	-	45	2.1	2.1	2.1	7.0	-	18,000	5.3	30,000	8.8	36,000	10.6	1,191	2,344	3,588
	7	9	12	18	-	46	2.1	2.6	3.5	5.3	-	18,000	5.3	30,000	8.8	36,000	10.6	1,191	2,344	3,588
	7	9	15	15	-	46	2.1	2.6	4.4	4.4	-	18,000	5.3	30,000	8.8	36,000	10.6	1,191	2,344	3,588
	7	12	12	15	-	46	2.1	3.5	3.5	4.4	-	18,000	5.3	30,000	8.8	36,000	10.6	1,191	2,344	3,588
	5	12	12	18	-	47	1.5	3.5	3.5	5.3	-	18,000	5.3	30,000	8.8	36,000	10.6	1,191	2,344	3,588
	7	7	9	24	-	47	2.1	2.1	2.6	7.0	-	18,000	5.3	30,000	8.8	36,000	10.6	1,191	2,344	3,588
	7	7	15	18	-	47	2.1	2.1	4.4	5.3	-	18,000	5.3	30,000	8.8	36,000	10.6	1,191	2,344	3,588
	5	9	15	18	-	47	1.5	2.6	4.4	5.3	-	18,000	5.3	30,000	8.8	36,000	10.6	1,191	2,344	3,588
	5	12	15	15	-	47	1.5	3.5	4.4	4.4	-	18,000	5.3	30,000	8.8	36,000	10.6	1,191	2,344	3,588
	9	9	15	15	-	48	2.6	2.6	4.4	4.4	-	18,000	5.3	30,000	8.8	36,000	10.6	1,191	2,344	3,588
	12	12	12	12	-	48	3.5	3.5	3.5	3.5	-	18,000	5.3	30,000	8.8	36,000	10.6	1,191	2,344	3,588
	9	9	12	18	-	48	2.6	2.6	3.5	5.3	-	18,000	5.3	30,000	8.8	36,000	10.6	1,191	2,344	3,588

Примечание:

1. Производительность охлаждения указана для следующих условий: температура в помещении 27 °Сст / 19 °Свт; температура наружного воздуха 35 °Сст
2. Производительность нагрева указана для следующих условий: температура в помещении 20 °Сст; температура наружного воздуха 7 °Сст / 6 °Сст
3. Общая производительность подключенных внутренних блоков не должна превышать 48 кБте/ч

MU5M30

Режим работы	Комбинации внутренних блоков (кБте/ч)						Охлаждение													
							Производительность (кВт)					Общая производительность						Потребляемая мощность (Вт)		
												Минимум		Номинал		Максимум				
	БЛОК A	БЛОК B	БЛОК C	БЛОК D	БЛОК E	Всего	БЛОК A	БЛОК B	БЛОК C	БЛОК D	БЛОК E	Бте/ч	кВт	Бте/ч	кВт	Бте/ч	кВт	Минимум	Номинал	Максимум
5 Блоков	5	5	5	5	5	25	1.5	1.5	1.5	1.5	1.5	15,000	4.4	25,000	7.3	30,000	8.8	949	1,711	2,527
	5	5	5	5	7	27	1.5	1.5	1.5	1.5	2.1	16,200	4.7	27,000	7.9	32,400	9.5	1,022	1,919	2,906
	5	5	5	5	9	29	1.5	1.5	1.5	1.5	2.6	17,400	5.1	29,000	8.5	34,800	10.2	1,120	2,141	3,324
	5	5	5	7	7	29	1.5	1.5	1.5	2.1	2.1	17,400	5.1	29,000	8.5	34,800	10.2	1,120	2,141	3,324
	5	5	5	7	9	31	1.5	1.5	1.5	2.1	2.6	18,000	5.3	30,000	8.8	36,000	10.6	1,170	2,256	3,582
	5	5	7	7	7	31	1.5	1.5	2.1	2.1	2.1	18,000	5.3	30,000	8.8	36,000	10.6	1,170	2,256	3,582
	5	5	5	5	12	32	1.5	1.5	1.5	1.5	3.5	18,000	5.3	30,000	8.8	36,000	10.6	1,170	2,256	3,582
	5	5	5	9	9	33	1.5	1.5	1.5	2.6	2.6	18,000	5.3	30,000	8.8	36,000	10.6	1,170	2,256	3,582
	5	5	7	7	9	33	1.5	1.5	2.1	2.1	2.6	18,000	5.3	30,000	8.8	36,000	10.6	1,170	2,256	3,582
	5	7	7	7	7	33	1.5	2.1	2.1	2.1	2.1	18,000	5.3	30,000	8.8	36,000	10.6	1,170	2,256	3,582
	5	5	5	7	12	34	1.5	1.5	1.5	2.1	3.5	18,000	5.3	30,000	8.8	36,000	10.6	1,170	2,256	3,582
	5	5	5	5	15	35	1.5	1.5	1.5	1.5	4.4	18,000	5.3	30,000	8.8	36,000	10.6	1,170	2,256	3,582
	5	7	7	7	9	35	1.5	2.1	2.1	2.1	2.6	18,000	5.3	30,000	8.8	36,000	10.6	1,170	2,256	3,582
	7	7	7	7	7	35	2.1	2.1	2.1	2.1	2.1	18,000	5.3	30,000	8.8	36,000	10.6	1,170	2,256	3,582
	5	5	5	9	12	36	1.5	1.5	1.5	2.6	3.5	18,000	5.3	30,000	8.8	36,000	10.6	1,170	2,256	3,582
	5	5	7	7	12	36	1.5	1.5	2.1	2.1	3.5	18,000	5.3	30,000	8.8	36,000	10.6	1,170	2,256	3,582
	5	5	5	7	15	37	1.5	1.5	1.5	2.1	4.4	18,000	5.3	30,000	8.8	36,000	10.6	1,170	2,256	3,582
	5	5	9	9	9	37	1.5	1.5	2.6	2.6	2.6	18,000	5.3	30,000	8.8	36,000	10.6	1,170	2,256	3,582
	5	7	7	9	9	37	1.5	2.1	2.1	2.6	2.6	18,000	5.3	30,000	8.8	36,000	10.6	1,170	2,256	3,582
	7	7	7	7	9	37	2.1	2.1	2.1	2.1	2.6	18,000	5.3	30,000	8.8	36,000	10.6	1,170	2,256	3,582
	5	5	5	5	18	38	1.5	1.5	1.5	1.5	5.3	18,000	5.3	30,000	8.8	36,000	10.6	1,170	2,256	3,582
	5	7	7	7	12	38	1.5	2.1	2.1	2.1	3.5	18,000	5.3	30,000	8.8	36,000	10.6	1,170	2,256	3,582
	5	5	5	9	15	39	1.5	1.5	1.5	2.6	4.4	18,000	5.3	30,000	8.8	36,000	10.6	1,170	2,256	3,582
	5	5	5	12	12	39	1.5	1.5	1.5	3.5	3.5	18,000	5.3	30,000	8.8	36,000	10.6	1,170	2,256	3,582
	5	5	7	7	15	39	1.5	1.5	2.1	2.1	4.4	18,000	5.3	30,000	8.8	36,000	10.6	1,170	2,256	3,582
	7	7	7	9	9	39	2.1	2.1	2.1	2.6	2.6	18,000	5.3	30,000	8.8	36,000	10.6	1,170	2,256	3,582
	5	7	9	9	9	39	1.5	2.1	2.6	2.6	2.6	18,000	5.3	30,000	8.8	36,000	10.6	1,170	2,256	3,582
	5	5	5	7	18	40	1.5	1.5	1.5	2.1	5.3	18,000	5.3	30,000	8.8	36,000	10.6	1,170	2,256	3,582
	5	5	9	9	12	40	1.5	1.5	2.6	2.6	3.5	18,000	5.3	30,000	8.8	36,000	10.6	1,170	2,256	3,582
	5	7	7	9	12	40	1.5	2.1	2.1	2.6	3.5	18,000	5.3	30,000	8.8	36,000	10.6	1,170	2,256	3,582
	7	7	7	7	12	40	2.1	2.1	2.1	2.1	3.5	18,000	5.3	30,000	8.8	36,000	10.6	1,170	2,256	3,582
	5	5	7	9	15	41	1.5	1.5	2.1	2.6	4.4	18,000	5.3	30,000	8.8	36,000	10.6	1,170	2,256	3,582
	5	7	7	7	15	41	1.5	2.1	2.1	2.1	4.4	18,000	5.3	30,000	8.8	36,000	10.6	1,170	2,256	3,582
	5	9	9	9	9	41	1.5	2.6	2.6	2.6	2.6	18,000	5.3	30,000	8.8	36,000	10.6	1,170	2,256	3,582
	7	7	9	9	9	41	2.1	2.1	2.6	2.6	2.6	18,000	5.3	30,000	8.8	36,000	10.6	1,170	2,256	3,582
	5	5	5	9	18	42	1.5	1.5	1.5	2.6	5.3	18,000	5.3	30,000	8.8	36,000	10.6	1,170	2,256	3,582
	5	5	5	12	15	42	1.5	1.5	1.5	3.5	4.4	18,000	5.3	30,000	8.8	36,000	10.6	1,170	2,256	3,582
	5	5	7	7	18	42	1.5	1.5	2.1	2.1	5.3	18,000	5.3	30,000	8.8	36,000	10.6	1,170	2,256	3,582
	5	7	9	9	12	42	1.5	2.1	2.6	2.6	3.5	18,000	5.3	30,000	8.8	36,000	10.6	1,170	2,256	3,582
	7	7	7	9	12	42	2.1	2.1	2.1	2.6	3.5	18,000	5.3	30,000	8.8	36,000	10.6	1,170	2,256	3,582
	5	5	9	9	15	43	1.5	1.5	2.6	2.6	4.4	18,000	5.3	30,000	8.8	36,000	10.6	1,170	2,256	3,582
	5	7	7	9	15	43	1.5	2.1	2.1	2.6	4.4	18,000	5.3	30,000	8.8	36,000	10.6	1,170	2,256	3,582
	5	7	7	12	12	43	1.5	2.1	2.1	3.5	3.5	18,000	5.3	30,000	8.8	36,000	10.6	1,170	2,256	3,582
	7	7	7	7	15	43	2.1	2.1	2.1	2.1	4.4	18,000	5.3	30,000	8.8	36,000	10.6	1,170	2,256	3,582
	7	9	9	9	9	43	2.1	2.6	2.6	2.6	2.6	18,000	5.3	30,000	8.8	36,000	10.6	1,170	2,256	3,582
	5	5	7	12	15	44	1.5	1.5	2.1	3.5	4.4	18,000	5.3	30,000	8.8	36,000	10.6	1,170	2,256	3,582
	5	5	5	5	24	44	1.5	1.5	1.5	1.5	7.0	18,000	5.3	30,000	8.8	36,000	10.6	1,170	2,256	3,582
	5	7	7	7	18	44	1.5	2.1	2.1	2.1	5.3	18,000	5.3	30,000	8.8	36,000	10.6	1,170	2,256	3,582
	5	9	9	9	12	44	1.5	2.6	2.6	2.6	3.5	18,000	5.3	30,000	8.8	36,000	10.6	1,170	2,256	3,582
	7	7	9	9	12	44	2.1	2.1	2.6	2.6	3.5	18,000	5.3	30,000	8.8	36,000	10.6	1,170	2,256	3,582
	5	5	5	12	18	45	1.5	1.5	1.5	3.5	5.3	18,000	5.3	30,000	8.8	36,000	10.6	1,170	2,256	3,582
	5	5	5	15	15	45	1.5	1.5	1.5	4.4	4.4	18,000	5.3	30,000	8.8	36,000	10.6	1,170	2,256	3,582
	5	7	9	9	15	45	1.5	2.1	2.6	2.6	4.4	18,000	5.3	30,000	8.8	36,000	10.6	1,170	2,256	3,582
	5	7	9	12	12	45	1.5	2.1	2.6	3.5	3.5	18,000	5.3	30,000	8.8	36,000	10.6	1,170	2,256	3,582
	7	7	7	9	15	45	2.1	2.1	2.1	2.6	4.4	18,000	5.3	30,000	8.8	36,000	10.6	1,170	2,256	3,582
	7	7	7	12	12	45	2.1	2.1	2.1	3.5	3.5	18,000	5.3	30,000	8.8	36,000	10.6	1,170	2,256	3,582
	9	9	9	9	9	45	2.6	2.6	2.6	2.6	2.6	18,000	5.3	30,000	8.8	36,000	10.6	1,170	2,256	3,582
	5	5	5	7	24	46	1.5	1.5	1.5	2.1	7.0	18,000	5.3	30,000	8.8	36,000	10.6	1,170	2,256	3,582
	5	5	9	9	18	46	1.5	1.5	2.6	2.6	5.3	18,000	5.3	30,000	8.8	36,000	10.6	1,170	2,256	3,582
	5	5	9	12	15	46	1.5	1.5	2.6	3.5	4.4	18,000	5.3	30,000	8.8	36,000	10.6	1,170	2,256	3,582
	5	5	12	12	12	46	1.5	1.5	3.5	3.5	3.5	18,000	5.3	30,000	8.8	36,000	10.6	1,170	2,256	3,582
	5	7	7	9	18	46	1.5	2.1	2.1	2.6	5.3	18,000	5.3	30,000	8.8	36,000	10.6	1,170	2,256	3,582
	5	7	7	12	15	46	1.5	2.1	2.1	3.5	4.4	18,000	5.3	30,000	8.8	36,000	10.6	1,170	2,256	3,582
	7	7	7	7	18	46	2.1	2.1	2.1	2.1	5.3	18,000	5.3	30,000	8.8	36,000	10.6	1,170	2,256	3,582
	7	9	9	9	12	46	2.1	2.6	2.6	2.6	3.5	18,000	5.3	30,000	8.8	36,000	10.6	1,170	2,256	3,582
	5	5	7	15	15	47	1.5	1.5	2.1	4.4	4.4	18,000	5.3	30,000	8.8	36,000	10.6	1,170	2,256	3,582
	5	9	9	9	15	47	1.5	2.6	2.6	2.6	4.4	18,000	5.3	30,000	8.8	36,000	10.6	1,170	2,256	3,582
	5	9	9	12	12	47	1.5	2.6	2.6	3.5	3.5	18,000	5.3	30,000	8.8	36,000	10.6	1,170	2,256	3,582
	7	7	9	9	15	47	2.1	2.1	2.6	2.6	4.4	18,000	5.3	30,000	8.8	36,000	10.6	1,170	2,256	3,582
	7	7	9	12	12	47	2.1	2.1	2.6	3.5	3.5	18,000	5.3	30,000	8.8	36,000	10.6	1,170	2,256	3,582
	5	5	5	9	24	48	1.5	1.5	1.5	2.6	7.0	18,000	5.3	30,000	8.8	36,000	10.6	1,170	2,256	3,582
	5	5	5	18	15	48	1.5	1.5	1.5	5.3	4.4	18,000	5.3	30,000	8.8	36,000	10.6	1,170	2,256	3,582
	5	5	7	7	24	48	1.5	1.5	2.1	2.1	7.0	18,000	5.3	30,000	8.8	36,000	10.6	1,170	2,256	3,582
	5	7	9	9	18	48	1.5	2.1	2.6	2.6	5.3	18,000	5.3	30,000	8.8	36,000	10.6	1,170	2,256	3,582
	5	7	9	12	15	48	1.5	2.1	2.6	3.5	4.4	18,000	5.3	30,000	8.8	36,000	10.6	1,170	2,256	3,582
	5	7	12	12	12	48	1.5	2.1	3.5	3.5	3.5	18,000	5.3	30,000	8.8	36,000	10.6	1,170	2,256	3,582
	7	7	7	12	15	48	2.1	2.1	2.1	3.5	4.4	18,000	5.3	30,000	8.8	36,000	10.6	1,170	2,256	3,582
	9	9	9	9	12	48	2.6	2.6	2.6	2.6	3.5	18,000	5.3	30,000	8.8	36,000	10.6	1,170	2,256	3,582
	7	7	7	9	18	48	2.1	2.1	2.1	2.6	5.3	18,000	5.3	30,000	8.8	36,000	10.6	1,170	2,256	3,582

Примечание:

1. Производительность охлаждения указана для следующих условий: температура в помещении 27 °Сст / 19 °Свт; температура наружного воздуха 35 °Сст
2. Производительность нагрева указана для следующих условий: температура в помещении 20 °Сст; температура наружного воздуха 7 °Сст / 6 °Сст
3. Общая производительность подключенных внутренних блоков не должна превышать 48 кБте/ч

Режим работы	Комбинации внутренних блоков (кБте/ч)						Нагрев													
							Производительность (кВт)					Общая производительность						Потребляемая мощность (Вт)		
												Минимум		Номинал		Максимум				
	БЛОК A	БЛОК B	БЛОК C	БЛОК D	БЛОК E	Всего	БЛОК A	БЛОК B	БЛОК C	БЛОК D	БЛОК E	Бте/ч	кВт	Бте/ч	кВт	Бте/ч	кВт	Минимум	Номинал	Максимум
1 Блок	5	-	-	-	-	5	1.6	-	-	-	-	5,000	1.5	5,500	1.6	6,325	1.9	610	610	747
	7	-	-	-	-	7	2.5	-	-	-	-	5,500	1.6	8,400	2.5	9,660	2.8	610	665	862
	9	-	-	-	-	9	3.2	-	-	-	-	6,480	1.9	10,800	3.2	12,420	3.6	610	864	1,126
	12	-	-	-	-	12	3.9	-	-	-	-	7,920	2.3	13,200	3.9	15,180	4.4	610	1,067	1,399
	15	-	-	-	-	15	4.8	-	-	-	-	9,900	2.9	16,500	4.8	18,975	5.6	778	1,337	1,823
	18	-	-	-	-	18	5.8	-	-	-	-	11,880	3.5	19,800	5.8	22,770	6.7	950	1,649	2,230
	24	-	-	-	-	24	7.4	-	-	-	-	15,240	4.5	25,400	7.4	26,670	7.8	1,246	2,172	2,654
2 Блока	5	5	-	-	-	10	1.6	1.6	-	-	-	7,200	2.1	12,000	3.5	14,400	4.2	471	808	1,130
	5	7	-	-	-	12	1.6	2.5	-	-	-	8,640	2.5	14,400	4.2	17,280	5.1	566	983	1,397
	5	9	-	-	-	14	1.6	3.2	-	-	-	10,080	3.0	16,800	4.9	20,160	5.9	685	1,163	1,643
	7	7	-	-	-	14	2.5	2.5	-	-	-	10,080	3.0	16,800	4.9	20,160	5.9	685	1,163	1,643
	7	9	-	-	-	16	2.5	3.2	-	-	-	11,520	3.4	19,200	5.6	23,040	6.8	783	1,348	1,928
	5	12	-	-	-	17	1.6	3.9	-	-	-	12,240	3.6	20,400	6.0	24,480	7.2	832	1,456	2,057
	9	9	-	-	-	18	3.2	3.2	-	-	-	12,960	3.8	21,600	6.3	25,920	7.6	882	1,537	2,189
	7	12	-	-	-	19	2.5	3.9	-	-	-	13,680	4.0	22,800	6.7	27,360	8.0	932	1,648	2,323
	5	15	-	-	-	20	1.6	4.8	-	-	-	14,400	4.2	24,000	7.0	28,800	8.4	983	1,732	2,459
	9	12	-	-	-	21	3.2	3.9	-	-	-	15,120	4.4	25,200	7.4	30,240	8.9	1,034	1,846	2,644
	7	15	-	-	-	22	2.5	4.8	-	-	-	15,840	4.6	26,400	7.7	31,680	9.3	1,085	1,932	2,877
	5	18	-	-	-	23	1.6	5.8	-	-	-	16,560	4.9	27,600	8.1	33,120	9.7	1,163	2,049	3,200
	9	15	-	-	-	24	3.2	4.8	-	-	-	17,280	5.1	28,800	8.4	34,560	10.1	1,215	2,138	3,554
	12	12	-	-	-	24	3.9	3.9	-	-	-	17,280	5.1	28,800	8.4	34,560	10.1	1,215	2,138	3,554
	7	18	-	-	-	25	2.5	5.8	-	-	-	18,000	5.3	30,000	8.8	34,560	10.1	1,268	2,267	3,554
	9	18	-	-	-	27	3.2	5.8	-	-	-	19,440	5.7	32,400	9.5	34,560	10.1	1,374	2,639	3,554
	12	15	-	-	-	27	3.9	4.8	-	-	-	19,440	5.7	32,400	9.5	34,560	10.1	1,374	2,639	3,554
	5	24	-	-	-	29	1.6	7.4	-	-	-	20,700	6.1	34,500	10.1	34,560	10.1	1,483	3,091	3,554
	12	18	-	-	-	30	3.9	5.8	-	-	-	20,700	6.1	34,500	10.1	34,560	10.1	1,483	3,091	3,554
	15	15	-	-	-	30	4.8	4.8	-	-	-	20,700	6.1	34,500	10.1	34,560	10.1	1,483	3,091	3,554
	7	24	-	-	-	31	2.5	7.4	-	-	-	20,700	6.1	34,500	10.1	34,560	10.1	1,483	3,091	3,554
	9	24	-	-	-	33	3.2	7.4	-	-	-	20,700	6.1	34,500	10.1	34,560	10.1	1,483	3,091	3,554
	15	18	-	-	-	33	4.8	5.8	-	-	-	20,700	6.1	34,500	10.1	34,560	10.1	1,483	3,091	3,554
	18	18	-	-	-	36	5.8	5.8	-	-	-	20,700	6.1	34,500	10.1	34,560	10.1	1,483	3,091	3,554
	12	24	-	-	-	36	3.9	7.4	-	-	-	20,700	6.1	34,500	10.1	34,560	10.1	1,483	3,091	3,554
	15	24	-	-	-	39	4.8	7.4	-	-	-	20,700	6.1	34,500	10.1	34,560	10.1	1,483	3,091	3,554
	18	24	-	-	-	42	5.8	7.4	-	-	-	20,700	6.1	34,500	10.1	34,560	10.1	1,483	3,091	3,554
	24	24	-	-	-	48	7.4	7.4	-	-	-	20,700	6.1	34,500	10.1	34,560	10.1	1,483	3,091	3,554
3 Блока	5	5	5	-	-	15	1.6	1.6	1.6	-	-	10,800	3.2	18,000	5.3	21,600	6.3	690	1,192	1,662
	5	5	7	-	-	17	1.6	1.6	2.5	-	-	12,240	3.6	20,400	6.0	24,480	7.2	782	1,368	1,934
	5	5	9	-	-	19	1.6	1.6	3.2	-	-	13,680	4.0	22,800	6.7	27,360	8.0	876	1,549	2,183
	5	7	7	-	-	19	1.6	2.5	2.5	-	-	13,680	4.0	22,800	6.7	27,360	8.0	876	1,549	2,183
	5	7	9	-	-	21	1.6	2.5	3.2	-	-	15,120	4.4	25,200	7.4	30,240	8.9	972	1,735	2,486
	7	7	7	-	-	21	2.5	2.5	2.5	-	-	15,120	4.4	25,200	7.4	30,240	8.9	972	1,735	2,486
	5	5	12	-	-	22	1.6	1.6	3.9	-	-	15,840	4.6	26,400	7.7	31,680	9.3	1,020	1,817	2,650
	5	9	9	-	-	23	1.6	3.2	3.2	-	-	16,560	4.9	27,600	8.1	33,120	9.7	1,093	1,926	2,831
	7	7	9	-	-	23	2.5	2.5	3.2	-	-	16,560	4.9	27,600	8.1	33,120	9.7	1,093	1,926	2,831
	5	7	12	-	-	24	1.6	2.5	3.9	-	-	17,280	5.1	28,800	8.4	34,560	10.1	1,142	2,010	3,020
	5	5	15	-	-	25	1.6	1.6	4.8	-	-	18,000	5.3	30,000	8.8	36,000	10.6	1,192	2,131	3,266
	7	9	9	-	-	25	2.5	3.2	3.2	-	-	18,000	5.3	30,000	8.8	36,000	10.6	1,192	2,131	3,266
	5	9	12	-	-	26	1.6	3.2	3.9	-	-	18,720	5.5	31,200	9.1	37,440	11.0	1,242	2,228	3,472
	7	7	12	-	-	26	2.5	2.5	3.9	-	-	18,720	5.5	31,200	9.1	37,440	11.0	1,242	2,228	3,472
	5	7	15	-	-	27	1.6	2.5	4.8	-	-	19,440	5.7	32,400	9.5	38,640	11.3	1,292	2,382	3,686
	9	9	9	-	-	27	3.2	3.2	3.2	-	-	19,440	5.7	32,400	9.5	38,640	11.3	1,292	2,382	3,686
	7	9	12	-	-	28	2.5	3.2	3.9	-	-	20,160	5.9	33,600	9.8	38,640	11.3	1,343	2,502	3,686
	5	5	18	-	-	28	1.6	1.6	5.8	-	-	20,160	5.9	33,600	9.8	38,640	11.3	1,343	2,502	3,686
	5	9	15	-	-	29	1.6	3.2	4.8	-	-	20,700	6.1	34,500	10.1	38,640	11.3	1,394	2,626	3,686
	5	12	12	-	-	29	1.6	3.9	3.9	-	-	20,700	6.1	34,500	10.1	38,640	11.3	1,394	2,626	3,686
	7	7	15	-	-	29	2.5	2.5	4.8	-	-	20,700	6.1	34,500	10.1	38,640	11.3	1,394	2,626	3,686
	5	7	18	-	-	30	1.6	2.5	5.8	-	-	20,700	6.1	34,500	10.1	38,640	11.3	1,394	2,626	3,686
	9	9	12	-	-	30	3.2	3.2	3.9	-	-	20,700	6.1	34,500	10.1	38,640	11.3	1,394	2,626	3,686
	7	9	15	-	-	31	2.5	3.2	4.8	-	-	20,700	6.1	34,500	10.1	38,640	11.3	1,394	2,626	3,686
	7	12	12	-	-	31	2.5	3.9	3.9	-	-	20,700	6.1	34,500	10.1	38,640	11.3	1,394	2,626	3,686
	5	12	15	-	-	32	1.6	3.9	4.8	-	-	20,700	6.1	34,500	10.1	38,640	11.3	1,394	2,626	3,686
	5	9	18	-	-	32	1.6	3.2	5.8	-	-	20,700	6.1	34,500	10.1	38,640	11.3	1,394	2,626	3,686
	7	7	18	-	-	32	2.5	2.5	5.8	-	-	20,700	6.1	34,500	10.1	38,640	11.3	1,394	2,626	3,686
	9	9	15	-	-	33	3.2	3.2	4.8	-	-	20,700	6.1	34,500	10.1	38,640	11.3	1,394	2,626	3,686
	9	12	12	-	-	33	3.2	3.9	3.9	-	-	20,700	6.1	34,500	10.1	38,640	11.3	1,394	2,626	3,686
	7	9	18	-	-	34	2.5	3.2	5.8	-	-	20,700	6.1	34,500	10.1	38,640	11.3	1,394	2,626	3,686
	7	12	15	-	-	34	2.5	3.9	4.8	-	-	20,700	6.1	34,500	10.1	38,640	11.3	1,394	2,626	3,686
	5	5	24	-	-	34	1.6	1.6	7.4	-	-	20,700	6.1	34,500	10.1	38,640	11.3	1,394	2,626	3,686
	5	12	18	-	-	35	1.6	3.9	5.8	-	-	20,700	6.1	34,500	10.1	38,640	11.3	1,394	2,626	3,686
	5	15	15	-	-	35	1.6	4.8	4.8	-	-	20,700	6.1	34,500	10.1	38,640	11.3	1,394	2,626	3,686
	5	7	24	-	-	36	1.6	2.5	7.4	-	-	20,700	6.1	34,500	10.1	38,640	11.3	1,394	2,626	3,686
	9	12	15	-	-	36	3.2	3.9	4.8	-	-	20,700	6.1	34,500	10.1	38,640	11.3	1,394	2,626	3,686
	12	12	12	-	-	36	3.9	3.9	3.9	-	-	20,700	6.1	34,500	10.1	38,640	11.3	1,394	2,626	3,686
	9	9	18	-	-	36	3.2	3.2	5.8	-	-	20,700	6.1	34,500	10.1	38,640	11.3	1,394	2,626	3,686
	7	12	18	-	-	37	2.5	3.9	5.8	-	-	20,700	6.1	34,500	10.1	38,640	11.3	1,394	2,626	3,686
	7	15	15	-	-	37	2.5	4.8	4.8	-	-	20,700	6.1	34,500	10.1	38,640	11.3	1,394	2,626	3,686
	5	9	24	-	-	38	1.6	3.2	7.4	-	-	20,700	6.1	34,500	10.1	38,640	11.3	1,394	2,626	3,686
	5	15	18	-	-	38	3.2	3.9	5.8	-	-	20,700	6.1	34,500	10.1	38,640	11.3	1,394	2,626	3,686
	7	7	24	-	-	38	2.5	2.5	7.4	-	-	20,700	6.1	34,500	10.1	38,640	11.3	1,394	2,626	3,686
	9	12	18	-	-	39	3.2	3.9	5.8	-	-	20,700	6.1	34,500	10.1	38,640	11.3	1,394	2,626	3,686
	9	15	15	-	-	39	3.2	4.8	4.8	-	-	20,700	6.1	34,500	10.1	38,640	11.3	1,394	2,626	3,686
	12	12	15	-	-	39	3.9	3.9	4.8	-	-	20,700	6.1	34,500	10.1	38,640	11.3	1,394	2,626	3,686
	7	9	24	-	-	40	2.5	3.2	7.4	-	-	20,700	6.1	34,500	10.1	38,640	11.3	1,394	2,626	3,686
	7	15	18	-	-	40	2.5	4.8	5.8	-	-	20,700	6.1	34,500	10.1	38,640	11.3	1,394	2,626	3,686
	5	12	24	-	-	41	1.6	3.9	7.4	-	-	20,700	6.1	34,500	10.1	38,640	11.3	1,394	2,626	3,686
	5	18	18	-	-	41	1.6	5.8	5.8	-	-	20,700	6.1	34,500	10.1	38,640	11.3	1,394	2,626	3,686
	12	12	18	-	-	42	3.9	3.9	5.8	-	-	20,700	6.1	34,500	10.1	38,640	11.3	1,394	2,626	3,686
	9	9	24	-	-	42	3.2	3.2	7.4	-	-	20,700	6.1	34,500	10.1	38,640	11.3	1,394	2,626	3,686
	9	15	18	-	-	42	3.2	4.8	5.8	-	-	20,700	6.1	34,500	10.1	38,640	11.3	1,394	2,626	3,686
	12	15	15	-	-	42	3.9	4.8	4.8	-	-	20,700	6.1	34,500	10.1	38,640	11.3	1,394	2,626	3,686

MU5M30

Режим работы	Комбинации внутренних блоков (кБте/ч)						Нагрев													
							Производительность (кВт)					Общая производительность						Потребляемая мощность (Вт)		
												Минимум		Номинал		Максимум				
	БЛОК A	БЛОК B	БЛОК C	БЛОК D	БЛОК E	Всего	БЛОК A	БЛОК B	БЛОК C	БЛОК D	БЛОК E	Бте/ч	кВт	Бте/ч	кВт	Бте/ч	кВт	Минимум	Номинал	Максимум
3 Блока	7	18	18	-	-	43	2.5	5.8	5.8	-	-	20,700	6.1	34,500	10.1	38,640	11.3	1,394	2,626	3,686
	7	12	24	-	-	43	2.5	3.9	7.4	-	-	20,700	6.1	34,500	10.1	38,640	11.3	1,394	2,626	3,686
	5	15	24	-	-	44	1.6	4.8	7.4	-	-	20,700	6.1	34,500	10.1	38,640	11.3	1,394	2,626	3,686
	9	18	18	-	-	45	3.2	5.8	5.8	-	-	20,700	6.1	34,500	10.1	38,640	11.3	1,394	2,626	3,686
	9	12	24	-	-	45	3.2	3.9	7.4	-	-	20,700	6.1	34,500	10.1	38,640	11.3	1,394	2,626	3,686
	12	15	18	-	-	45	3.9	4.8	5.8	-	-	20,700	6.1	34,500	10.1	38,640	11.3	1,394	2,626	3,686
	15	15	15	-	-	45	4.8	4.8	4.8	-	-	20,700	6.1	34,500	10.1	38,640	11.3	1,394	2,626	3,686
	7	15	24	-	-	46	2.5	4.8	7.4	-	-	20,700	6.1	34,500	10.1	38,640	11.3	1,394	2,626	3,686
	5	18	24	-	-	47	1.6	5.8	7.4	-	-	20,700	6.1	34,500	10.1	38,640	11.3	1,394	2,626	3,686
	9	15	24	-	-	48	3.2	4.8	7.4	-	-	20,700	6.1	34,500	10.1	38,640	11.3	1,394	2,626	3,686
	12	18	18	-	-	48	3.9	5.8	5.8	-	-	20,700	6.1	34,500	10.1	38,640	11.3	1,394	2,626	3,686
	12	12	24	-	-	48	3.9	3.9	7.4	-	-	20,700	6.1	34,500	10.1	38,640	11.3	1,394	2,626	3,686
	15	15	18	-	-	48	4.8	4.8	5.8	-	-	20,700	6.1	34,500	10.1	38,640	11.3	1,394	2,626	3,686
		15	18	-	-	48	3,2	3,2	3,8	-	-	20,700	6,1	34,500	10,1	38,640	11,3	1,584	2,640	3,775
4 Блока	5	5	5	5	-	20	1.6	1.6	1.6	1.6	-	14,400	4.2	24,000	7.0	28,800	8.4	878	1,547	2,195
	5	5	5	7	-	22	1.6	1.6	1.6	2.5	-	15,840	4.6	26,400	7.7	31,680	9.3	969	1,726	2,527
	5	5	5	9	-	24	1.6	1.6	1.6	3.2	-	17,280	5.1	28,800	8.4	34,560	10.1	1,085	1,909	2,927
	5	5	7	7	-	24	1.6	1.6	2.5	2.5	-	17,280	5.1	28,800	8.4	34,560	10.1	1,085	1,909	2,927
	5	5	7	9	-	26	1.6	1.6	2.5	3.2	-	18,720	5.5	31,200	9.1	37,440	11.0	1,180	2,116	3,427
	5	7	7	7	-	26	1.6	2.5	2.5	2.5	-	18,720	5.5	31,200	9.1	37,440	11.0	1,180	2,116	3,427
	5	5	5	12	-	27	1.6	1.6	1.6	3.9	-	19,440	5.7	32,400	9.5	38,640	11.3	1,227	2,281	3,606
	5	5	9	9	-	28	1.6	1.6	3.2	3.2	-	20,160	5.9	33,600	9.8	38,640	11.3	1,276	2,411	3,606
	5	7	7	9	-	28	1.6	2.5	2.5	3.2	-	20,160	5.9	33,600	9.8	38,640	11.3	1,276	2,411	3,606
	7	7	7	7	-	28	2.5	2.5	2.5	2.5	-	20,160	5.9	33,600	9.8	38,640	11.3	1,276	2,411	3,606
	5	5	7	12	-	29	1.6	1.6	2.5	3.9	-	20,700	6.1	34,500	10.1	38,640	11.3	1,324	2,545	3,606
	5	5	5	15	-	30	1.6	1.6	1.6	4.8	-	20,700	6.1	34,500	10.1	38,640	11.3	1,324	2,545	3,606
	5	7	9	9	-	30	1.6	2.5	3.2	3.2	-	20,700	6.1	34,500	10.1	38,640	11.3	1,324	2,545	3,606
	7	7	7	9	-	30	2.5	2.5	2.5	3.2	-	20,700	6.1	34,500	10.1	38,640	11.3	1,324	2,545	3,606
	5	5	9	12	-	31	1.6	1.6	3.2	3.9	-	20,700	6.1	34,500	10.1	38,640	11.3	1,324	2,545	3,606
	5	7	7	12	-	31	1.6	2.5	2.5	3.9	-	20,700	6.1	34,500	10.1	38,640	11.3	1,324	2,545	3,606
	5	5	7	15	-	32	1.6	1.6	2.5	4.8	-	20,700	6.1	34,500	10.1	38,640	11.3	1,324	2,545	3,606
	7	7	9	9	-	32	2.5	2.5	3.2	3.2	-	20,700	6.1	34,500	10.1	38,640	11.3	1,324	2,545	3,606
	5	9	9	9	-	32	1.6	3.2	3.2	3.2	-	20,700	6.1	34,500	10.1	38,640	11.3	1,324	2,545	3,606
	5	5	5	18	-	33	1.6	1.6	1.6	5.8	-	20,700	6.1	34,500	10.1	38,640	11.3	1,324	2,545	3,606
	5	7	9	12	-	33	1.6	2.5	3.2	3.9	-	20,700	6.1	34,500	10.1	38,640	11.3	1,324	2,545	3,606
	7	7	7	12	-	33	2.5	2.5	2.5	3.9	-	20,700	6.1	34,500	10.1	38,640	11.3	1,324	2,545	3,606
	5	5	9	15	-	34	1.6	1.6	3.2	4.8	-	20,700	6.1	34,500	10.1	38,640	11.3	1,324	2,545	3,606
	5	5	12	12	-	34	1.6	1.6	3.9	3.9	-	20,700	6.1	34,500	10.1	38,640	11.3	1,324	2,545	3,606
	5	7	7	15	-	34	1.6	2.5	2.5	4.8	-	20,700	6.1	34,500	10.1	38,640	11.3	1,324	2,545	3,606
	7	9	9	9	-	34	2.5	3.2	3.2	3.2	-	20,700	6.1	34,500	10.1	38,640	11.3	1,324	2,545	3,606
	5	5	7	18	-	35	1.6	1.6	2.5	5.8	-	20,700	6.1	34,500	10.1	38,640	11.3	1,324	2,545	3,606
	5	9	9	12	-	35	1.6	3.2	3.2	3.9	-	20,700	6.1	34,500	10.1	38,640	11.3	1,324	2,545	3,606
	7	7	9	12	-	35	2.5	2.5	3.2	3.9	-	20,700	6.1	34,500	10.1	38,640	11.3	1,324	2,545	3,606
	5	7	9	15	-	36	1.6	2.5	3.2	4.8	-	20,700	6.1	34,500	10.1	38,640	11.3	1,324	2,545	3,606
	5	7	12	12	-	36	1.6	2.5	3.9	3.9	-	20,700	6.1	34,500	10.1	38,640	11.3	1,324	2,545	3,606
	7	7	7	15	-	36	2.5	2.5	2.5	4.8	-	20,700	6.1	34,500	10.1	38,640	11.3	1,324	2,545	3,606
	9	9	9	9	-	36	3.2	3.2	3.2	3.2	-	20,700	6.1	34,500	10.1	38,640	11.3	1,324	2,545	3,606
	5	5	9	18	-	37	1.6	1.6	3.2	5.8	-	20,700	6.1	34,500	10.1	38,640	11.3	1,324	2,545	3,606
	5	5	12	15	-	37	1.6	1.6	3.9	4.8	-	20,700	6.1	34,500	10.1	38,640	11.3	1,324	2,545	3,606
	5	7	7	18	-	37	1.6	2.5	2.5	5.8	-	20,700	6.1	34,500	10.1	38,640	11.3	1,324	2,545	3,606
	7	9	9	12	-	37	2.5	3.2	3.2	3.9	-	20,700	6.1	34,500	10.1	38,640	11.3	1,324	2,545	3,606
	5	9	9	15	-	38	1.6	3.2	3.2	4.8	-	20,700	6.1	34,500	10.1	38,640	11.3	1,324	2,545	3,606
	7	7	9	15	-	38	2.5	2.5	3.2	4.8	-	20,700	6.1	34,500	10.1	38,640	11.3	1,324	2,545	3,606
	7	7	12	12	-	38	2.5	2.5	3.9	3.9	-	20,700	6.1	34,500	10.1	38,640	11.3	1,324	2,545	3,606
	5	5	5	24	-	39	1.6	1.6	1.6	7.4	-	20,700	6.1	34,500	10.1	38,640	11.3	1,324	2,545	3,606
	5	7	9	18	-	39	1.6	2.5	3.2	5.8	-	20,700	6.1	34,500	10.1	38,640	11.3	1,324	2,545	3,606
	5	7	12	15	-	39	1.6	2.5	3.9	4.8	-	20,700	6.1	34,500	10.1	38,640	11.3	1,324	2,545	3,606
	9	9	9	12	-	39	3.2	3.2	3.2	3.9	-	20,700	6.1	34,500	10.1	38,640	11.3	1,324	2,545	3,606
	7	7	7	18	-	39	2.5	2.5	2.5	5.8	-	20,700	6.1	34,500	10.1	38,640	11.3	1,324	2,545	3,606
	7	9	9	15	-	40	2.5	3.2	3.2	4.8	-	20,700	6.1	34,500	10.1	38,640	11.3	1,324	2,545	3,606
	7	9	12	12	-	40	2.5	3.2	3.9	3.9	-	20,700	6.1	34,500	10.1	38,640	11.3	1,324	2,545	3,606
	5	5	7	24	-	41	1.6	1.6	2.5	7.4	-	20,700	6.1	34,500	10.1	38,640	11.3	1,324	2,545	3,606
	5	9	12	15	-	41	1.6	3.2	3.9	4.8	-	20,700	6.1	34,500	10.1	38,640	11.3	1,324	2,545	3,606
	5	12	12	12	-	41	1.6	3.9	3.9	3.9	-	20,700	6.1	34,500	10.1	38,640	11.3	1,324	2,545	3,606
	7	7	12	15	-	41	2.5	2.5	3.9	4.8	-	20,700	6.1	34,500	10.1	38,640	11.3	1,324	2,545	3,606
	7	7	9	18	-	41	2.5	2.5	3.2	5.8	-	20,700	6.1	34,500	10.1	38,640	11.3	1,324	2,545	3,606
	5	7	15	15	-	42	1.6	2.5	4.8	4.8	-	20,700	6.1	34,500	10.1	38,640	11.3	1,324	2,545	3,606
	9	9	9	15	-	42	3.2	3.2	3.2	4.8	-	20,700	6.1	34,500	10.1	38,640	11.3	1,324	2,545	3,606
	9	9	12	12	-	42	3.2	3.2	3.9	3.9	-	20,700	6.1	34,500	10.1	38,640	11.3	1,324	2,545	3,606
	7	9	12	15	-	43	2.5	3.2	3.9	4.8	-	20,700	6.1	34,500	10.1	38,640	11.3	1,324	2,545	3,606
	7	12	12	12	-	43	2.5	3.9	3.9	3.9	-	20,700	6.1	34,500	10.1	38,640	11.3	1,324	2,545	3,606
	7	9	9	18	-	43	2.5	3.2	3.2	5.8	-	20,700	6.1	34,500	10.1	38,640	11.3	1,324	2,545	3,606
	5	9	15	15	-	44	1.6	3.2	4.8	4.8	-	20,700	6.1	34,500	10.1	38,640	11.3	1,324	2,545	3,606
	7	7	12	18	-	44	2.5	2.5	3.9	5.8	-	20,700	6.1	34,500	10.1	38,640	11.3	1,324	2,545	3,606
	7	7	15	15	-	44	2.5	2.5	4.8	4.8	-	20,700	6.1	34,500	10.1	38,640	11.3	1,324	2,545	3,606
	5	7	18	15	-	45	1.6	2.5	5.8	4.8	-	20,700	6.1	34,500	10.1	38,640	11.3	1,324	2,545	3,606
	9	9	12	15	-	45	3.2	3.2	3.9	4.8	-	20,700	6.1	34,500	10.1	38,640	11.3	1,324	2,545	3,606
	9	12	12	12	-	45	3.2	3.9	3.9	3.9	-	20,700	6.1	34,500	10.1	38,640	11.3	1,324	2,545	3,606
	9	9	9	18	-	45	3.2	3.2	3.2	5.8	-	20,700	6.1	34,500	10.1	38,640	11.3	1,324	2,545	3,606
	7	7	7	24	-	45	2.5	2.5	2.5	7.4	-	20,700	6.1	34,500	10.1	38,640	11.3	1,324	2,545	3,606
	7	9	12	18	-	46	2.5	3.2	3.9	5.8	-	20,700	6.1	34,500	10.1	38,640	11.3	1,324	2,545	3,606
	7	9	15	15	-	46	2.5	3.2	4.8	4.8	-	20,700	6.1	34,500	10.1	38,640	11.3	1,324	2,545	3,606
	7	12	12	15	-	46	2.5	3.9	3.9	4.8	-	20,700	6.1	34,500	10.1	38,640	11.3	1,324	2,545	3,606
	5	12	12	18	-	47	1.6	3.9	3.9	5.8	-	20,700	6.1	34,500	10.1	38,640	11.3	1,324	2,545	3,606
	7	7	9	24	-	47	2.5	2.5	3.2	7.4	-	20,700	6.1	34,500	10.1	38,640	11.3	1,324	2,545	3,606
	7	7	15	18	-	47	2.5	2.5	4.8	5.8	-	20,700	6.1	34,500	10.1	38,640	11.3	1,324	2,545	3,606
	5	9	15	18	-	47	1.6	3.2	4.8	5.8	-	20,700	6.1	34,500	10.1	38,640	11.3	1,324	2,545	3,606
	5	12	15	15	-	47	1.6	3.9	4.8	4.8	-	20,700	6.1	34,500	10.1	38,640	11.3	1,324	2,545	3,606
	9	9	15	15	-	48	3.2	3.2	4.8	4.8	-	20,700	6.1	34,500	10.1	38,640	11.3	1,324	2,545	3,606
	12	12	12	12	-	48	3.9	3.9	3.9	3.9	-	20,700	6.1	34,500	10.1	38,640	11.3	1,324	2,545	3,606
	9	9	12	18	-	48	3.2	3.2	3.9	5.8	-	20,700	6.1	34,500	10.1	38,640	11.3	1,324	2,545	3,606

Режим работы	Комбинации внутренних блоков (кБте/ч)						Нагрев													
							Производительность (кВт)					Общая производительность						Потребляемая мощность (Вт)		
												Минимум		Номинал		Максимум				
	БЛОК A	БЛОК B	БЛОК C	БЛОК D	БЛОК E	Всего	БЛОК A	БЛОК B	БЛОК C	БЛОК D	БЛОК E	Бте/ч	кВт	Бте/ч	кВт	Бте/ч	кВт	Минимум	Номинал	Максимум
5 Блоков	5	5	5	5	5	25	1.6	1.6	1.6	1.6	1.6	18,000	5.3	30,000	8.8	36,000	10.6	1,092	1,944	2,877
	5	5	5	5	7	27	1.6	1.6	1.6	1.6	2.5	19,440	5.7	32,400	9.5	38,880	11.4	1,184	2,129	3,300
	5	5	5	5	9	29	1.6	1.6	1.6	1.6	3.2	20,700	6.1	34,500	10.1	41,400	12.1	1,277	2,290	3,705
	5	5	5	7	7	29	1.6	1.6	1.6	2.5	2.5	20,700	6.1	34,500	10.1	41,400	12.1	1,277	2,290	3,705
	5	5	5	7	9	31	1.6	1.6	1.6	2.5	3.2	20,700	6.1	34,500	10.1	41,400	12.1	1,277	2,290	3,705
	5	5	7	7	7	31	1.6	1.6	2.5	2.5	2.5	20,700	6.1	34,500	10.1	41,400	12.1	1,277	2,290	3,705
	5	5	5	5	12	32	1.6	1.6	1.6	1.6	3.9	20,700	6.1	34,500	10.1	41,400	12.1	1,277	2,290	3,705
	5	5	5	9	9	33	1.6	1.6	1.6	3.2	3.2	20,700	6.1	34,500	10.1	41,400	12.1	1,277	2,290	3,705
	5	5	7	7	9	33	1.6	1.6	2.5	2.5	3.2	20,700	6.1	34,500	10.1	41,400	12.1	1,277	2,290	3,705
	5	7	7	7	7	33	1.6	2.5	2.5	2.5	2.5	20,700	6.1	34,500	10.1	41,400	12.1	1,277	2,290	3,705
	5	5	5	7	12	34	1.6	1.6	1.6	2.5	3.9	20,700	6.1	34,500	10.1	41,400	12.1	1,277	2,290	3,705
	5	5	5	5	15	35	1.6	1.6	1.6	1.6	4.8	20,700	6.1	34,500	10.1	41,400	12.1	1,277	2,290	3,705
	5	7	7	7	9	35	1.6	2.5	2.5	2.5	3.2	20,700	6.1	34,500	10.1	41,400	12.1	1,277	2,290	3,705
	7	7	7	7	7	35	2.5	2.5	2.5	2.5	2.5	20,700	6.1	34,500	10.1	41,400	12.1	1,277	2,290	3,705
	5	5	5	9	12	36	1.6	1.6	1.6	3.2	3.9	20,700	6.1	34,500	10.1	41,400	12.1	1,277	2,290	3,705
	5	5	7	7	12	36	1.6	1.6	2.5	2.5	3.9	20,700	6.1	34,500	10.1	41,400	12.1	1,277	2,290	3,705
	5	5	5	7	15	37	1.6	1.6	1.6	2.5	4.8	20,700	6.1	34,500	10.1	41,400	12.1	1,277	2,290	3,705
	5	5	9	9	9	37	1.6	1.6	3.2	3.2	3.2	20,700	6.1	34,500	10.1	41,400	12.1	1,277	2,290	3,705
	5	7	7	9	9	37	1.6	2.5	2.5	3.2	3.2	20,700	6.1	34,500	10.1	41,400	12.1	1,277	2,290	3,705
	7	7	7	7	9	37	2.5	2.5	2.5	2.5	3.2	20,700	6.1	34,500	10.1	41,400	12.1	1,277	2,290	3,705
	5	5	5	5	18	38	1.6	1.6	1.6	1.6	5.8	20,700	6.1	34,500	10.1	41,400	12.1	1,277	2,290	3,705
	5	7	7	7	12	38	1.6	2.5	2.5	2.5	3.9	20,700	6.1	34,500	10.1	41,400	12.1	1,277	2,290	3,705
	5	5	5	9	15	39	1.6	1.6	1.6	3.2	4.8	20,700	6.1	34,500	10.1	41,400	12.1	1,277	2,290	3,705
	5	5	5	12	12	39	1.6	1.6	1.6	3.9	3.9	20,700	6.1	34,500	10.1	41,400	12.1	1,277	2,290	3,705
	5	5	7	7	15	39	1.6	1.6	2.5	2.5	4.8	20,700	6.1	34,500	10.1	41,400	12.1	1,277	2,290	3,705
	7	7	7	9	9	39	2.5	2.5	2.5	3.2	3.2	20,700	6.1	34,500	10.1	41,400	12.1	1,277	2,290	3,705
	5	7	9	9	9	39	1.6	2.5	3.2	3.2	3.2	20,700	6.1	34,500	10.1	41,400	12.1	1,277	2,290	3,705
	5	5	5	7	18	40	1.6	1.6	1.6	2.5	5.8	20,700	6.1	34,500	10.1	41,400	12.1	1,277	2,290	3,705
	5	5	9	9	12	40	1.6	1.6	3.2	3.2	3.9	20,700	6.1	34,500	10.1	41,400	12.1	1,277	2,290	3,705
	5	7	7	9	12	40	1.6	2.5	2.5	3.2	3.9	20,700	6.1	34,500	10.1	41,400	12.1	1,277	2,290	3,705
	7	7	7	7	12	40	2.5	2.5	2.5	2.5	3.9	20,700	6.1	34,500	10.1	41,400	12.1	1,277	2,290	3,705
	5	5	7	9	15	41	1.6	1.6	2.5	3.2	4.8	20,700	6.1	34,500	10.1	41,400	12.1	1,277	2,290	3,705
	5	7	7	7	15	41	1.6	2.5	2.5	2.5	4.8	20,700	6.1	34,500	10.1	41,400	12.1	1,277	2,290	3,705
	5	9	9	9	9	41	1.6	3.2	3.2	3.2	3.2	20,700	6.1	34,500	10.1	41,400	12.1	1,277	2,290	3,705
	7	7	9	9	9	41	2.5	2.5	3.2	3.2	3.2	20,700	6.1	34,500	10.1	41,400	12.1	1,277	2,290	3,705
	5	5	5	9	18	42	1.6	1.6	1.6	3.2	5.8	20,700	6.1	34,500	10.1	41,400	12.1	1,277	2,290	3,705
	5	5	5	12	15	42	1.6	1.6	1.6	3.9	4.8	20,700	6.1	34,500	10.1	41,400	12.1	1,277	2,290	3,705
	5	5	7	7	18	42	1.6	1.6	2.5	2.5	5.8	20,700	6.1	34,500	10.1	41,400	12.1	1,277	2,290	3,705
	5	7	9	9	12	42	1.6	2.5	3.2	3.2	3.9	20,700	6.1	34,500	10.1	41,400	12.1	1,277	2,290	3,705
	7	7	7	9	12	42	2.5	2.5	2.5	3.2	4.8	20,700	6.1	34,500	10.1	41,400	12.1	1,277	2,290	3,705
	5	5	9	9	15	43	1.6	1.6	3.2	3.2	4.8	20,700	6.1	34,500	10.1	41,400	12.1	1,277	2,290	3,705
	5	7	7	9	15	43	1.6	2.5	2.5	3.2	4.8	20,700	6.1	34,500	10.1	41,400	12.1	1,277	2,290	3,705
	5	7	7	12	12	43	1.6	2.5	2.5	3.9	3.9	20,700	6.1	34,500	10.1	41,400	12.1	1,277	2,290	3,705
	7	7	7	7	15	43	2.5	2.5	2.5	2.5	4.8	20,700	6.1	34,500	10.1	41,400	12.1	1,277	2,290	3,705
	7	9	9	9	9	43	2.5	3.2	3.2	3.2	3.2	20,700	6.1	34,500	10.1	41,400	12.1	1,277	2,290	3,705
	5	5	7	12	15	44	1.6	1.6	2.5	3.9	4.8	20,700	6.1	34,500	10.1	41,400	12.1	1,277	2,290	3,705
	5	5	5	5	24	44	1.6	1.6	1.6	1.6	7.4	20,700	6.1	34,500	10.1	41,400	12.1	1,277	2,290	3,705
	5	7	7	7	18	44	1.6	2.5	2.5	2.5	5.8	20,700	6.1	34,500	10.1	41,400	12.1	1,277	2,290	3,705
	5	9	9	9	12	44	1.6	3.2	3.2	3.2	3.9	20,700	6.1	34,500	10.1	41,400	12.1	1,277	2,290	3,705
	7	7	9	9	12	44	2.5	2.5	3.2	3.2	3.9	20,700	6.1	34,500	10.1	41,400	12.1	1,277	2,290	3,705
	5	5	5	12	18	45	1.6	1.6	1.6	3.9	5.8	20,700	6.1	34,500	10.1	41,400	12.1	1,277	2,290	3,705
	5	5	5	15	15	45	1.6	1.6	1.6	4.8	4.8	20,700	6.1	34,500	10.1	41,400	12.1	1,277	2,290	3,705
	5	7	9	9	15	45	1.6	2.5	3.2	3.2	4.8	20,700	6.1	34,500	10.1	41,400	12.1	1,277	2,290	3,705
	5	7	9	12	12	45	1.6	2.5	3.2	3.9	3.9	20,700	6.1	34,500	10.1	41,400	12.1	1,277	2,290	3,705
	7	7	7	9	15	45	2.5	2.5	2.5	3.2	4.8	20,700	6.1	34,500	10.1	41,400	12.1	1,277	2,290	3,705
	7	7	7	12	12	45	2.5	2.5	2.5	3.9	3.9	20,700	6.1	34,500	10.1	41,400	12.1	1,277	2,290	3,705
	9	9	9	9	9	45	3.2	3.2	3.2	3.2	3.2	20,700	6.1	34,500	10.1	41,400	12.1	1,277	2,290	3,705
	5	5	5	7	24	46	1.6	1.6	1.6	2.5	7.4	20,700	6.1	34,500	10.1	41,400	12.1	1,277	2,290	3,705
	5	5	9	9	18	46	1.6	1.6	3.2	3.2	5.8	20,700	6.1	34,500	10.1	41,400	12.1	1,277	2,290	3,705
	5	5	9	12	15	46	1.6	1.6	3.2	3.9	4.8	20,700	6.1	34,500	10.1	41,400	12.1	1,277	2,290	3,705
	5	5	12	12	12	46	1.6	1.6	3.9	3.9	3.9	20,700	6.1	34,500	10.1	41,400	12.1	1,277	2,290	3,705
	5	7	7	9	18	46	1.6	2.5	2.5	3.2	5.8	20,700	6.1	34,500	10.1	41,400	12.1	1,277	2,290	3,705
	5	7	7	12	15	46	1.6	2.5	2.5	3.9	4.8	20,700	6.1	34,500	10.1	41,400	12.1	1,277	2,290	3,705
	7	7	7	7	18	46	2.5	2.5	2.5	2.5	5.8	20,700	6.1	34,500	10.1	41,400	12.1	1,277	2,290	3,705
	7	9	9	9	12	46	2.5	3.2	3.2	3.2	3.9	20,700	6.1	34,500	10.1	41,400	12.1	1,277	2,290	3,705
	5	5	7	15	15	47	1.6	1.6	2.5	4.8	4.8	20,700	6.1	34,500	10.1	41,400	12.1	1,277	2,290	3,705
	5	9	9	9	15	47	1.6	3.2	3.2	3.2	4.8	20,700	6.1	34,500	10.1	41,400	12.1	1,277	2,290	3,705
	5	9	9	12	12	47	1.6	3.2	3.2	3.9	3.9	20,700	6.1	34,500	10.1	41,400	12.1	1,277	2,290	3,705
	7	7	9	9	15	47	2.5	2.5	3.2	3.2	4.8	20,700	6.1	34,500	10.1	41,400	12.1	1,277	2,290	3,705
	7	7	9	12	12	47	2.5	2.5	3.2	3.9	3.9	20,700	6.1	34,500	10.1	41,400	12.1	1,277	2,290	3,705
	5	5	5	9	24	48	1.6	1.6	1.6	3.2	7.4	20,700	6.1	34,500	10.1	41,400	12.1	1,277	2,290	3,705
	5	5	5	18	15	48	1.6	1.6	1.6	5.8	4.8	20,700	6.1	34,500	10.1	41,400	12.1	1,277	2,290	3,705
	5	5	7	7	24	48	1.6	1.6	2.5	2.5	7.4	20,700	6.1	34,500	10.1	41,400	12.1	1,277	2,290	3,705
	5	7	9	9	18	48	1.6	2.5	3.2	3.2	5.8	20,700	6.1	34,500	10.1	41,400	12.1	1,277	2,290	3,705
	5	7	9	12	15	48	1.6	2.5	3.2	3.9	4.8	20,700	6.1	34,500	10.1	41,400	12.1	1,277	2,290	3,705
	5	7	12	12	12	48	1.6	2.5	3.9	3.9	3.9	20,700	6.1	34,500	10.1	41,400	12.1	1,277	2,290	3,705
	7	7	7	12	15	48	2.5	2.5	2.5	3.9	4.8	20,700	6.1	34,500	10.1	41,400	12.1	1,277	2,290	3,705
	9	9	9	9	12	48	3.2	3.2	3.2	3.2	3.9	20,700	6.1	34,500	10.1	41,400	12.1	1,277	2,290	3,705
	7	7	7	9	18	48	2.5	2.5	2.5	3.2	5.8	20,700	6.1	34,500	10.1	41,400	12.1	1,277	2,290	3,705

Примечание:

1. Производительность охлаждения указана для следующих условий: температура в помещении 27 °Сст / 19 °Свт; температура наружного воздуха 35 °Сст
2. Производительность нагрева указана для следующих условий: температура в помещении 20 °Сст; температура наружного воздуха 7 °Сст / 6 °Сст
3. Общая производительность подключенных внутренних блоков не должна превышать 48 кБте/ч

MU5M40

Режим работы	Комбинации внутренних блоков (кБте/ч)						Охлаждение													
							Производительность (кВт)					Общая производительность						Потребляемая мощность (Вт)		
												Минимум		Номинал		Максимум				
	БЛОК A	БЛОК B	БЛОК C	БЛОК D	БЛОК E	Всего	БЛОК A	БЛОК B	БЛОК C	БЛОК D	БЛОК E	Бте/ч	кВт	Бте/ч	кВт	Бте/ч	кВт	Минимум	Номинал	Максимум
1 Блок	5	-	-	-	-	5	1.5	-	-	-	-	4,500	1.3	5,000	1.5	6,000	1.8	780	1,120	1,703
	7	-	-	-	-	7	2.1	-	-	-	-	4,800	1.4	7,000	2.1	8,400	2.5	780	1,120	1,703
	9	-	-	-	-	9	2.6	-	-	-	-	5,400	1.6	9,000	2.6	10,800	3.2	780	1,120	1,703
	12	-	-	-	-	12	3.5	-	-	-	-	7,200	2.1	12,000	3.5	14,400	4.2	780	1,120	1,703
	15	-	-	-	-	15	4.4	-	-	-	-	8,520	2.5	14,200	4.2	17,040	5.0	780	1,190	1,809
	18	-	-	-	-	18	5.3	-	-	-	-	10,800	3.2	18,000	5.3	21,600	6.3	800	1,260	1,915
	24	-	-	-	-	24	7.0	-	-	-	-	14,400	4.2	24,000	7.0	25,500	7.5	1,042	1,680	2,280
2 Блока	5	5	-	-	-	10	1.5	1.5	-	-	-	6,000	1.8	10,000	2.9	12,000	3.5	780	1,120	1,703
	5	7	-	-	-	12	1.5	2.1	-	-	-	7,200	2.1	12,000	3.5	14,400	4.2	780	1,120	1,703
	5	9	-	-	-	14	1.5	2.6	-	-	-	8,400	2.5	14,000	4.1	16,800	4.9	780	1,120	1,703
	7	7	-	-	-	14	2.1	2.1	-	-	-	8,400	2.5	14,000	4.1	16,800	4.9	780	1,120	1,703
	7	9	-	-	-	16	2.1	2.6	-	-	-	9,600	2.8	16,000	4.7	19,200	5.6	780	1,120	1,703
	5	12	-	-	-	17	1.5	3.5	-	-	-	10,200	3.0	17,000	5.0	20,400	6.0	780	1,190	1,809
	9	9	-	-	-	18	2.6	2.6	-	-	-	10,800	3.2	18,000	5.3	21,600	6.3	800	1,260	1,915
	7	12	-	-	-	19	2.1	3.5	-	-	-	11,400	3.3	19,000	5.6	22,800	6.7	825	1,330	2,022
	5	15	-	-	-	20	1.5	4.4	-	-	-	12,000	3.5	20,000	5.9	24,000	7.0	868	1,400	2,128
	9	12	-	-	-	21	2.6	3.5	-	-	-	12,600	3.7	21,000	6.2	25,200	7.4	911	1,470	2,235
	7	15	-	-	-	22	2.1	4.4	-	-	-	13,200	3.8	22,000	6.4	26,400	7.7	954	1,540	2,341
	5	18	-	-	-	23	1.5	5.3	-	-	-	13,800	4.0	23,000	6.7	27,600	8.1	998	1,610	2,447
	9	15	-	-	-	24	2.6	4.4	-	-	-	14,400	4.2	24,000	7.0	28,800	8.5	1,020	1,645	2,500
	12	12	-	-	-	24	3.5	3.5	-	-	-	14,400	4.2	24,000	7.0	28,800	8.4	1,042	1,680	2,554
	7	18	-	-	-	25	2.1	5.3	-	-	-	15,000	4.4	25,000	7.3	30,000	8.8	1,085	1,750	2,660
	9	18	-	-	-	27	2.6	5.3	-	-	-	16,200	4.7	27,000	7.9	32,400	9.5	1,172	1,890	2,873
	12	15	-	-	-	27	3.5	4.4	-	-	-	16,200	4.7	27,000	7.9	32,400	9.5	1,215	1,960	2,979
	5	24	-	-	-	29	1.5	7.0	-	-	-	17,400	5.1	29,000	8.5	34,800	10.2	1,259	2,030	3,086
	12	18	-	-	-	30	3.5	5.3	-	-	-	18,000	5.3	30,000	8.8	36,000	10.6	1,302	2,100	3,192
	15	15	-	-	-	30	4.4	4.4	-	-	-	18,000	5.3	30,000	8.8	36,000	10.6	1,324	2,135	3,245
	7	24	-	-	-	31	2.1	7.0	-	-	-	18,600	5.5	31,000	9.1	37,200	10.9	1,345	2,170	3,299
	9	24	-	-	-	33	2.6	7.0	-	-	-	19,800	5.8	33,000	9.7	39,600	11.6	1,432	2,310	3,512
	15	18	-	-	-	33	4.4	5.3	-	-	-	19,800	5.8	33,000	9.7	39,600	11.6	1,497	2,415	3,672
	18	18	-	-	-	36	5.3	5.3	-	-	-	21,600	6.3	36,000	10.6	43,200	12.7	1,562	2,520	3,831
	12	24	-	-	-	36	3.5	7.0	-	-	-	21,600	6.3	36,000	10.6	43,200	12.7	1,562	2,520	3,831
	15	24	-	-	-	39	3.7	6.0	-	-	-	19,800	5.7	33,000	9.7	39,600	11.6	1,627	2,625	3,991
	18	24	-	-	-	42	5.0	6.7	-	-	-	24,000	7.0	40,000	11.7	46,000	13.5	1,693	2,730	4,150
	24	24	-	-	-	48	5.9	5.9	-	-	-	24,000	7.0	40,000	11.7	46,000	13.5	1,693	2,730	4,150
3 Блока	5	5	5	-	-	15	1.5	1.5	1.5	-	-	9,000	2.6	15,000	4.4	18,000	5.3	780	1,120	1,703
	5	5	7	-	-	17	1.5	1.5	2.1	-	-	10,200	3.0	17,000	5.0	20,400	6.0	780	1,190	1,809
	5	5	9	-	-	19	1.5	1.5	2.6	-	-	11,400	3.3	19,000	5.6	22,800	6.7	825	1,330	2,022
	5	7	7	-	-	19	1.5	2.1	2.1	-	-	11,400	3.3	19,000	5.6	22,800	6.7	825	1,330	2,022
	5	7	9	-	-	21	1.5	2.1	2.6	-	-	12,600	3.7	21,000	6.2	25,200	7.4	911	1,470	2,235
	7	7	7	-	-	21	2.1	2.1	2.1	-	-	12,600	3.7	21,000	6.2	25,200	7.4	911	1,470	2,235
	5	5	12	-	-	22	1.5	1.5	3.7	-	-	13,800	4.0	23,000	6.7	27,600	8.1	952	1,540	2,341
	7	7	9	-	-	23	2.1	2.1	2.6	-	-	13,800	4.0	23,000	6.7	27,600	8.1	998	1,610	2,447
	5	9	9	-	-	23	1.5	2.6	2.6	-	-	13,800	4.0	23,000	6.7	27,600	8.1	998	1,610	2,447
	5	7	12	-	-	24	1.5	2.1	3.5	-	-	14,400	4.2	24,000	7.0	28,800	8.4	1,042	1,680	2,554
	5	5	15	-	-	25	1.5	1.5	4.4	-	-	15,000	4.4	25,000	7.3	30,000	8.8	1,064	1,715	2,607
	7	9	9	-	-	25	2.1	2.6	2.6	-	-	15,000	4.4	25,000	7.3	30,000	8.8	1,085	1,750	2,660
	5	9	12	-	-	26	1.5	2.6	3.5	-	-	15,600	4.6	26,000	7.6	31,200	9.1	1,128	1,820	2,767
	7	7	12	-	-	26	2.1	2.1	3.5	-	-	15,600	4.6	26,000	7.6	31,200	9.1	1,128	1,820	2,767
	5	7	15	-	-	27	1.5	2.1	4.4	-	-	16,200	4.8	27,000	7.9	32,400	9.5	1,150	1,855	2,820
	9	9	9	-	-	27	2.6	2.6	2.6	-	-	16,200	4.7	27,000	7.9	32,400	9.5	1,172	1,890	2,873
	7	9	12	-	-	28	2.1	2.6	3.5	-	-	16,800	4.9	28,000	8.2	33,600	9.8	1,215	1,960	2,979
	5	5	18	-	-	28	1.5	1.5	5.3	-	-	16,800	4.9	28,000	8.2	33,600	9.8	1,215	1,960	2,979
	5	9	15	-	-	29	1.5	2.6	4.4	-	-	17,400	5.1	29,000	8.5	34,800	10.2	1,237	1,995	3,032
	5	12	12	-	-	29	1.5	3.5	3.5	-	-	17,400	5.1	29,000	8.5	34,800	10.2	1,259	2,030	3,086
	7	7	15	-	-	29	2.1	2.1	4.4	-	-	17,400	5.1	29,000	8.5	34,800	10.2	1,281	2,065	3,139
	5	7	18	-	-	30	1.5	2.1	5.3	-	-	18,000	5.3	30,000	8.8	36,000	10.6	1,302	2,100	3,192
	9	9	12	-	-	30	2.6	2.6	3.5	-	-	18,000	5.3	30,000	8.8	36,000	10.6	1,302	2,100	3,192
	7	9	15	-	-	31	2.0	2.6	4.3	-	-	18,000	5.3	30,000	8.8	36,000	10.6	1,324	2,135	3,245
	7	12	12	-	-	31	2.1	3.5	3.5	-	-	18,600	5.5	31,000	9.1	37,200	10.9	1,345	2,170	3,299
	5	12	15	-	-	32	1.5	3.5	4.4	-	-	19,200	5.6	32,000	9.4	38,400	11.2	1,367	2,205	3,352
	5	9	18	-	-	32	1.5	2.6	5.3	-	-	19,200	5.6	32,000	9.4	38,400	11.3	1,389	2,240	3,405
	7	7	18	-	-	32	2.1	2.1	5.3	-	-	19,200	5.6	32,000	9.4	38,400	11.3	1,389	2,240	3,405
	9	9	15	-	-	33	2.6	2.6	4.4	-	-	19,800	5.8	33,000	9.7	39,600	11.6	1,411	2,275	3,458
	9	12	12	-	-	33	2.6	3.5	3.5	-	-	19,800	5.8	33,000	9.7	39,600	11.6	1,432	2,310	3,512
	7	9	18	-	-	34	2.1	2.6	5.3	-	-	20,400	6.0	34,000	10.0	40,800	12.0	1,476	2,380	3,618
	7	12	15	-	-	34	2.1	3.5	4.4	-	-	20,400	6.0	34,000	10.0	40,800	12.0	1,476	2,380	3,618
	5	5	24	-	-	34	1.5	1.5	7.0	-	-	20,400	6.0	34,000	10.0	40,800	12.0	1,476	2,380	3,618
	5	12	18	-	-	35	1.5	3.5	5.3	-	-	21,000	6.2	35,000	10.3	42,000	12.3	1,519	2,450	3,724
	5	15	15	-	-	35	1.5	4.4	4.4	-	-	21,000	6.2	35,000	10.3	42,000	12.3	1,541	2,485	3,777
	5	7	24	-	-	36	1.5	2.1	7.0	-	-	21,600	6.3	36,000	10.6	43,200	12.7	1,562	2,520	3,831
	9	12	15	-	-	36	2.6	3.5	4.4	-	-	21,600	6.3	36,000	10.6	43,200	12.7	1,562	2,520	3,831
	12	12	12	-	-	36	3.5	3.5	3.5	-	-	21,600	6.3	36,000	10.6	43,200	12.7	1,562	2,520	3,831
	9	9	18	-	-	36	2.6	2.6	5.3	-	-	21,600	6.3	36,000	10.6	43,200	12.7	1,562	2,520	3,831
	7	12	18	-	-	37	2.1	3.5	5.3	-	-	22,200	6.5	37,000	10.8	44,400	13.0	1,606	2,590	3,937
	7	15	15	-	-	37	2.1	4.4	4.4	-	-	22,200	6.5	37,000	10.8	44,400	13.1	1,628	2,625	3,990
	5	9	24	-	-	38	1.5	2.6	7.0	-	-	22,800	6.7	38,000	11.1	45,600	13.4	1,649	2,660	4,044
	5	15	18	-	-	38	1.5	4.4	5.3	-	-	22,800	6.7	38,000	11.1	45,600	13.4	1,649	2,660	4,044
	7	7	24	-	-	38	2.1	2.1	7.0	-	-	22,800	6.7	38,000	11.1	45,600	13.4	1,649	2,660	4,044
	9	12	18	-	-	39	2.6	3.4	5.2	-	-	22,920	6.7	38,200	11.2	46,000	13.5	1,693	2,730	4,150
	9	15	15	-	-	39	2.6	4.3	4.3	-	-	22,920	6.7	38,200	11.2	46,000	13.5	1,693	2,730	4,150
	12	12	15	-	-	39	3.4	3.4	4.3	-	-	22,920	6.7	38,200	11.2	46,000	13.5	1,693	2,730	4,150
	7	9	24	-	-	40	2.0	2.5	6.7	-	-	22,920	6.7	38,200	11.2	46,000	13.5	1,693	2,730	4,150
	7	15	18	-	-	40	2.0	4.2	5.0	-	-	22,920	6.7	38,200	11.2	46,000	13.5	1,693	2,730	4,150
	5	12	24	-	-	41	1.4	3.3	6.6	-	-	22,920	6.7	38,200	11.2	46,000	13.5	1,693	2,730	4,150
	5	18	18	-	-	41	1.4	4.9	4.9	-	-	22,920	6.7	38,200	11.2	46,000	13.5	1,693	2,730	4,150
	12	12	18	-	-	42	3.2	3.2	4.8	-	-	22,920	6.7	38,200	11.2	46,000	13.5	1,693	2,730	4,150
	9	9	24	-	-	42	2.4	2.4	6.4	-	-	22,920	6.7	38,200	11.2	46,000	13.5	1,693	2,730	4,150
	9	15	18	-	-	42	2.4	4.0	4.8	-	-	22,920	6.7	38,200	11.2	46,000	13.5	1,693	2,730	4,150
	12	15	15	-	-	42	3.2	4.0	4.0	-	-	22,920	6.7	38,200	11.2	46,000	13.5	1,693	2,730	4,150
	7	18	18	-	-	43	1.8	4.7	4.7	-	-	22,920	6.7	38,200	11.2	46,000	13.5	1,693	2,730	4,150
	7	12	24	-	-	43	1.8	3.1	6.2	-	-	22,920	6.7	38,200	11.2	46,000	13.5	1,693	2,730	4,150
	5	15	24	-	-	44	1.3	3.8	6.1	-	-	22,920	6.7	38,200	11.2	46,000	13.5	1,693	2,730	4,150
	9	18	18	-	-	45	2.2	4.5	4.5	-	-	22,920	6.7	38,200	11.2	46,000	13.5	1,693	2,730	4,150
	9	12	24	-	-	45	2.2	3.0	6.0	-	-	22,920	6.7	38,200	11.2	46,000	13.5	1,693	2,730	4,150
	12	15	18	-	-	45	3.0	3.7	4.5	-	-	22,920	6.7	38,200	11.2	46,000	13.5	1,693	2,730	4,150
	15	15	15	-	-	45	3.7	3.7	3.7	-	-	22,920	6.7	38,200	11.2	46,000	13.5	1,693	2,730	4,150
	7	15	24	-	-	46	1.7	3.7	5.8	-	-	22,920	6.7	38,200	11.2	46,000	13.5	1,693	2,730	4,150
	5	18	24	-	-	47	1.2	4.3	5.7	-	-	22,920	6.7	38,200	11.2	46,000	13.5	1,693	2,730	4,150
	9	15	24	-	-	48	2.1	3.5	5.6	-	-	22,920	6.7	38,200	11.2	46,000	13.5	1,693	2,730	4,150
	12	18	18	-	-	48	2.8	4.2	4.2	-	-	22,920	6.7	38,200	11.2	46,000	13.5	1,693	2,730	4,150
	12	12	24	-	-	48	2.8	2.8	5.6	-	-	22,920	6.7	38,200	11.2	46,000	13.5	1,693	2,730	4,150
	15	15	18	-	-	48	3.5	3.5	4.2	-	-	22,920	6.7	38,200	11.2	46,000	13.5	1,693	2,730	4,150
	7	18	24	-	-	49	1.6	4.1	5.5	-	-	22,920	6.7	38,200	11.2	46,000	13.5	1,693	2,730	4,150
	9	18	24	-	-	51	2.0	4.0	5.3	-	-	22,920	6.7	38,200	11.2	46,000	13.5	1,693	2,730	4,150
	15	18	18	-	-	51	3.3	4.0	4.0	-	-	22,920	6.7	38,200	11.2	46,000	13.5	1,693	2,730	4,150

Режим работы	Комбинации внутренних блоков (кБте/ч)						Охлаждение													
							Производительность (кВт)					Общая производительность						Потребляемая мощность (Вт)		
												Минимум		Номинал		Максимум				
	БЛОК A	БЛОК B	БЛОК C	БЛОК D	БЛОК E	Всего	БЛОК A	БЛОК B	БЛОК C	БЛОК D	БЛОК E	Бте/ч	кВт	Бте/ч	кВт	Бте/ч	кВт	Минимум	Номинал	Максимум
4 Блока	5	5	5	5	-	20	1.5	1.5	1.5	1.5	-	12,000	3.5	20,000	5.9	24,000	7.0	868	1,400	2,128
	5	5	5	7	-	22	1.5	1.5	1.5	2.1	-	13,200	3.9	22,000	6.4	26,400	7.7	955	1,540	2,341
	5	5	5	9	-	24	1.5	1.5	1.5	2.6	-	14,400	4.2	24,000	7.0	28,800	8.4	1,042	1,680	2,554
	5	5	7	7	-	24	1.5	1.5	2.1	2.1	-	14,400	4.2	24,000	7.0	28,800	8.4	1,042	1,680	2,554
	5	5	7	9	-	26	1.5	1.5	2.1	2.6	-	15,600	4.6	26,000	7.6	31,200	9.1	1,128	1,820	2,767
	5	7	7	7	-	26	1.5	2.1	2.1	2.1	-	15,600	4.6	26,000	7.6	31,200	9.1	1,128	1,820	2,767
	5	5	5	12	-	27	1.5	1.5	1.5	3.5	-	16,200	4.7	27,000	7.9	32,400	9.5	1,172	1,890	2,873
	5	5	9	9	-	28	1.5	1.5	2.6	2.6	-	16,800	4.9	28,000	8.2	33,600	9.8	1,215	1,960	2,979
	5	7	7	9	-	28	1.5	2.1	2.1	2.6	-	16,800	4.9	28,000	8.2	33,600	9.8	1,215	1,960	2,979
	7	7	7	7	-	28	2.1	2.1	2.1	2.1	-	16,800	4.9	28,000	8.2	33,600	9.8	1,215	1,960	2,979
	5	5	7	12	-	29	1.5	1.5	2.1	3.5	-	17,400	5.1	29,000	8.5	34,800	10.2	1,259	2,030	3,086
	5	5	5	15	-	30	1.5	1.5	1.5	4.4	-	18,000	5.3	30,000	8.8	36,000	10.6	1,281	2,065	3,192
	5	7	9	9	-	30	1.5	2.1	2.6	2.6	-	18,000	5.3	30,000	8.8	36,000	10.6	1,302	2,100	3,192
	7	7	7	9	-	30	2.1	2.1	2.1	2.6	-	18,000	5.3	30,000	8.8	36,000	10.6	1,302	2,100	3,192
	5	5	9	12	-	31	1.5	1.5	2.6	3.5	-	18,600	5.5	31,000	9.1	37,200	10.9	1,345	2,170	3,299
	5	7	7	12	-	31	1.5	2.1	2.1	3.5	-	18,600	5.5	31,000	9.1	37,200	10.9	1,345	2,170	3,299
	5	5	7	15	-	32	1.5	1.5	2.1	4.4	-	19,200	5.6	32,000	9.4	38,400	11.2	1,367	2,205	3,352
	7	7	9	9	-	32	2.1	2.1	2.6	2.6	-	19,200	5.6	32,000	9.4	38,400	11.3	1,389	2,240	3,405
	5	9	9	9	-	32	1.5	2.6	2.6	2.6	-	19,200	5.6	32,000	9.4	38,400	11.3	1,389	2,240	3,405
	5	5	5	18	-	33	1.5	1.5	1.5	5.3	-	19,800	5.8	33,000	9.7	39,600	11.6	1,432	2,310	3,512
	5	7	9	12	-	33	1.5	2.1	2.6	3.5	-	19,800	5.8	33,000	9.7	39,600	11.6	1,432	2,310	3,512
	7	7	7	12	-	33	2.1	2.1	2.1	3.5	-	19,800	5.8	33,000	9.7	39,600	11.6	1,432	2,310	3,512
	5	5	9	15	-	34	1.5	1.5	2.6	4.4	-	20,400	6.0	34,000	10.0	40,800	12.0	1,476	2,380	3,618
	5	5	12	12	-	34	1.5	1.5	3.5	3.5	-	20,400	6.0	34,000	10.0	40,800	12.0	1,476	2,380	3,618
	5	7	7	15	-	34	1.5	2.1	2.1	4.4	-	20,400	6.0	34,000	10.0	40,800	12.0	1,476	2,380	3,618
	7	9	9	9	-	34	2.1	2.6	2.6	2.6	-	20,400	6.0	34,000	10.0	40,800	12.0	1,476	2,380	3,618
	5	5	7	18	-	35	1.5	1.5	2.1	5.3	-	21,000	6.2	35,000	10.3	42,000	12.3	1,519	2,450	3,724
	5	9	9	12	-	35	1.5	2.6	2.6	3.5	-	21,000	6.2	35,000	10.3	42,000	12.3	1,519	2,450	3,724
	7	7	9	12	-	35	2.1	2.1	2.6	3.5	-	21,000	6.2	35,000	10.3	42,000	12.3	1,519	2,450	3,724
	5	7	9	15	-	36	1.5	2.1	2.6	4.4	-	21,600	6.4	36,000	10.6	43,200	12.6	1,541	2,485	3,777
	5	7	12	12	-	36	1.5	2.1	3.5	3.5	-	21,600	6.3	36,000	10.6	43,200	12.6	1,562	2,520	3,831
	7	7	7	15	-	36	2.1	2.1	2.1	4.4	-	21,600	6.3	36,000	10.6	43,200	12.6	1,562	2,520	3,831
	9	9	9	9	-	36	2.6	2.6	2.6	2.6	-	21,600	6.3	36,000	10.6	43,200	12.6	1,562	2,520	3,831
	5	5	9	18	-	37	1.5	1.5	2.6	5.3	-	22,200	6.5	37,000	10.8	44,400	13.0	1,606	2,590	3,937
	5	5	12	15	-	37	1.5	1.5	3.5	4.4	-	22,200	6.5	37,000	10.8	44,400	13.0	1,606	2,590	3,937
	5	7	7	18	-	37	1.5	2.1	2.1	5.3	-	22,200	6.5	37,000	10.8	44,400	13.0	1,606	2,590	3,937
	7	9	9	12	-	37	2.1	2.6	2.6	3.5	-	22,200	6.5	37,000	10.8	44,400	13.0	1,606	2,590	3,937
	5	9	9	15	-	38	1.5	2.6	2.6	4.4	-	22,800	6.7	38,000	11.1	45,600	13.4	1,693	2,730	4,150
	7	7	9	15	-	38	2.1	2.1	2.6	4.4	-	22,800	6.7	38,000	11.1	45,600	13.4	1,693	2,730	4,150
	7	7	12	12	-	38	2.1	2.1	3.5	3.5	-	22,800	6.7	38,000	11.1	45,600	13.4	1,693	2,730	4,150
	5	5	5	24	-	39	1.4	1.4	1.4	6.9	-	22,920	6.7	38,200	11.2	46,000	13.5	1,693	2,730	4,150
	5	7	9	18	-	39	1.4	2.0	2.6	5.2	-	22,920	6.7	38,200	11.2	46,000	13.5	1,693	2,730	4,150
	5	7	12	15	-	39	1.4	2.0	3.4	4.3	-	22,920	6.7	38,200	11.2	46,000	13.5	1,693	2,730	4,150
	9	9	9	12	-	39	2.6	2.6	2.6	3.4	-	22,920	6.7	38,200	11.2	46,000	13.5	1,693	2,730	4,150
	7	7	7	18	-	39	2.0	2.0	2.0	5.2	-	22,920	6.7	38,200	11.2	46,000	13.5	1,693	2,730	4,150
	5	5	12	18	-	40	1.4	1.4	3.4	5.0	-	22,920	6.7	38,200	11.2	46,000	13.5	1,693	2,730	4,150
	7	9	9	15	-	40	2.0	2.5	2.5	4.2	-	22,920	6.7	38,200	11.2	46,000	13.5	1,693	2,730	4,150
	7	9	12	12	-	40	2.0	2.5	3.4	3.4	-	22,920	6.7	38,200	11.2	46,000	13.5	1,693	2,730	4,150
	5	5	7	24	-	41	1.4	1.4	1.9	6.6	-	22,920	6.7	38,200	11.2	46,000	13.5	1,693	2,730	4,150
	5	9	12	15	-	41	1.4	2.5	3.3	4.1	-	22,920	6.7	38,200	11.2	46,000	13.5	1,693	2,730	4,150
	5	12	12	12	-	41	1.4	3.3	3.3	3.3	-	22,920	6.7	38,200	11.2	46,000	13.5	1,693	2,730	4,150
	7	7	9	18	-	41	1.9	1.9	2.5	4.9	-	22,920	6.7	38,200	11.2	46,000	13.5	1,693	2,730	4,150
	7	7	12	15	-	41	1.9	1.9	3.3	4.1	-	22,920	6.7	38,200	11.2	46,000	13.5	1,693	2,730	4,150
	5	7	15	15	-	42	1.3	1.9	4.0	4.0	-	22,920	6.7	38,200	11.2	46,000	13.5	1,693	2,730	4,150
	9	9	9	15	-	42	2.4	2.4	2.4	4.0	-	22,920	6.7	38,200	11.2	46,000	13.5	1,693	2,730	4,150
	9	9	12	12	-	42	2.4	2.4	3.2	3.2	-	22,920	6.7	38,200	11.2	46,000	13.5	1,693	2,730	4,150
	7	9	12	15	-	43	1.8	2.3	3.1	3.9	-	22,920	6.7	38,200	11.2	46,000	13.5	1,693	2,730	4,150
	7	12	12	12	-	43	1.8	3.1	3.1	3.1	-	22,920	6.7	38,200	11.2	46,000	13.5	1,693	2,730	4,150
	7	9	9	18	-	43	1.8	2.3	2.3	4.7	-	22,920	6.7	38,200	11.2	46,000	13.5	1,693	2,730	4,150
	5	9	15	15	-	44	1.3	2.3	3.8	3.8	-	22,920	6.7	38,200	11.2	46,000	13.5	1,693	2,730	4,150
	7	7	12	18	-	44	1.8	1.8	3.1	4.6	-	22,920	6.7	38,200	11.2	46,000	13.5	1,693	2,730	4,150
	7	7	15	15	-	44	1.8	1.8	3.8	3.8	-	22,920	6.7	38,200	11.2	46,000	13.5	1,693	2,730	4,150
	5	7	18	15	-	45	1.2	1.7	4.5	3.7	-	22,920	6.7	38,200	11.2	46,000	13.5	1,693	2,730	4,150
	9	9	12	15	-	45	2.2	2.2	3.0	3.7	-	22,920	6.7	38,200	11.2	46,000	13.5	1,693	2,730	4,150
	9	12	12	12	-	45	2.2	3.0	3.0	3.0	-	22,920	6.7	38,200	11.2	46,000	13.5	1,693	2,730	4,150
	9	9	9	18	-	45	2.2	2.2	2.2	4.5	-	22,920	6.7	38,200	11.2	46,000	13.5	1,693	2,730	4,150
	7	7	7	24	-	45	1.7	1.7	1.7	6.0	-	22,920	6.7	38,200	11.2	46,000	13.5	1,693	2,730	4,150
	7	9	12	18	-	46	1.7	2.2	2.9	4.4	-	22,920	6.7	38,200	11.2	46,000	13.5	1,693	2,730	4,150
	7	9	15	15	-	46	1.7	2.2	3.7	3.7	-	22,920	6.7	38,200	11.2	46,000	13.5	1,693	2,730	4,150
	7	12	12	15	-	46	1.7	2.9	2.9	3.7	-	22,920	6.7	38,200	11.2	46,000	13.5	1,693	2,730	4,150
	5	5	18	18	-	46	1.2	1.2	4.4	4.4	-	22,920	6.7	38,200	11.2	46,000	13.5	1,693	2,730	4,150
	5	12	12	18	-	47	1.2	2.9	2.9	4.3	-	22,920	6.7	38,200	11.2	46,000	13.5	1,693	2,730	4,150
	7	7	9	24	-	47	1.7	1.7	2.1	5.7	-	22,920	6.7	38,200	11.2	46,000	13.5	1,693	2,730	4,150
	7	7	15	18	-	47	1.7	1.7	3.6	4.3	-	22,920	6.7	38,200	11.2	46,000	13.5	1,693	2,730	4,150
	5	9	15	18	-	47	1.2	2.1	3.6	4.3	-	22,920	6.7	38,200	11.2	46,000	13.5	1,693	2,730	4,150
	5	12	15	15	-	47	1.2	2.9	3.6	3.6	-	22,920	6.7	38,200	11.2	46,000	13.5	1,693	2,730	4,150
	9	9	15	15	-	48	2.1	2.1	3.5	3.5	-	22,920	6.7	38,200	11.2	46,000	13.5	1,693	2,730	4,150
	5	7	18	18	-	48	1.2	1.6	4.2	4.2	-	22,920	6.7	38,200	11.2	46,000	13.5	1,693	2,730	4,150
	12	12	12	12	-	48	2.8	2.8	2.8	2.8	-	22,920	6.7	38,200	11.2	46,000	13.5	1,693	2,730	4,150
	9	9	12	18	-	48	2.1	2.1	2.8	4.2	-	22,920	6.7	38,200	11.2	46,000	13.5	1,693	2,730	4,150
	5	5	15	24	-	49	1.1	1.1	3.4	5.5	-	22,920	6.7	38,200	11.2	46,000	13.5	1,693	2,730	4,150
	7	12	15	15	-	49	1.6	2.7	3.4	3.4	-	22,920	6.7	38,200	11.2	46,000	13.5	1,693	2,730	4,150
	7	12	12	18	-	49	1.6	2.7	2.7	4.1	-	22,920	6.7	38,200	11.2	46,000	13.5	1,693	2,730	4,150
	7	9	15	18	-	49	1.6	2.1	3.4	4.1	-	22,920	6.7	38,200	11.2	46,000	13.5	1,693	2,730	4,150
	7	9	9	24	-	49	1.6	2.1	2.1	5.5	-	22,920	6.7	38,200	11.2	46,000	13.5	1,693	2,730	4,150
	5	9	18	18	-	50	1.1	2.0	4.0	4.0	-	22,920	6.7	38,200	11.2	46,000	13.5	1,693	2,730	4,150
	5	15	15	15	-	50	1.1	3.4	3.4	3.4	-	22,920	6.7	38,200	11.2	46,000	13.5	1,693	2,730	4,150
	7	7	12	24	-	50	1.6	1.6	2.7	5.4	-	22,920	6.7	38,200	11.2	46,000	13.5	1,693	2,730	4,150
	7	7	18	18	-	50	1.6	1.6	4.0	4.0	-	22,920	6.7	38,200	11.2	46,000	13.5	1,693	2,730	4,150
	5	7	15	24	-	51	1.1	1.5	3.3	5.3	-	22,920	6.7	38,200	11.2	46,000	13.5	1,693	2,730	4,150
	9	9	15	18	-	51	2.0	2.0	3.3	4.0	-	22,920	6.7	38,200	11.2	46,000	13.5	1,693	2,730	4,150
	9	12	12	18	-	51	2.0	2.6	2.6	4.0	-	22,920	6.7	38,200	11.2	46,000	13.5	1,693	2,730	4,150
	9	9	9	24	-	51	2.0	2.0	2.0	5.3	-	22,920	6.7	38,200	11.2	46,000	13.5	1,693	2,730	4,150
	9	12	15	15	-	51	2.0	2.6	3.3	3.3	-	22,920	6.7	38,200	11.2	46,000	13.5	1,693	2,730	4,150
	5	5	18	24	-	52	1.1	1.1	3.9	5.2	-	22,920	6.7	38,200	11.2	46,000	13.5	1,693	2,730	4,150
	7	9	12	24	-	52	1.5	1.9	2.6	5.2	-	22,920	6.7	38,200	11.2	46,000	13.5	1,693	2,730	4,150
	7	15	15	15	-	52	1.5	3.2	3.2	3.2	-	22,920	6.7	38,200	11.2	46,000	13.5	1,693	2,730	4,150
5 Блоков	5	5	5	5	5	25	1.5	1.5	1.5	1.5	1.5	15,000	4.4	25,000	7.3	30,000	8.8	1,085	1,750	2,660
	5	5	5	5	7	27	1.5	1.5	1.5	1.5	2.1	16,200	4.7	27,000	7.9	32,400	9.5	1,172	1,890	2,873
	5	5	5	5	9	29	1.5	1.5	1.5	1.5	2.6	17,400	5.1	29,000	8.5	34,800	10.2	1,259	2,030	3,086
	5	5	5	7	7	29	1.5	1.5	1.5	2.1	2.1	17,400	5.1	29,000	8.5	34,800	10.2	1,259	2,030	3,086
	5	5	5	7	9	31	1.5	1.5	1.5	2.1	2.6	18,600	5.5	31,000	9.1	37,200	10.9	1,345	2,170	3,299
	5	5	7	7	7	31	1.5	1.5	2.1	2.1	2.1	18,600	5.5	31,000	9.1	37,200	10.9	1,345	2,170	3,299
	5	5	5	5	12	32	1.5	1.5	1.5	1.5	3.5	19,200	5.6	32,000	9.4	38,400	11.3	1,389	2,240	3,405
	5	5	5	9	9	33	1.5	1.5	1.5	2.6	2.6	19,800	5.8	33,000	9.7	39,600	11.6	1,432	2,310	3,512
	5	5	7	7	9	33	1.5	1.5	2.1	2.1	2.6	19,800	5.8	33,000	9.7	39,600	11.6	1,432	2,310	3,512

Примечание:

1. Производительность охлаждения указана для следующих условий: температура в помещении 27 °Сст / 19 °Свт; температура наружного воздуха 35 °Сст
2. Производительность нагрева указана для следующих условий: температура в помещении 20 °Сст; температура наружного воздуха 7 °Сст / 6 °Сст
3. Общая производительность подключенных внутренних блоков не должна превышать 52 кБте/ч

MU5M40

Режим работы	Комбинации внутренних блоков (кБте/ч)						Охлаждение													
							Производительность (кВт)					Общая производительность						Потребляемая мощность (Вт)		
												Минимум		Номинал		Максимум				
	БЛОК A	БЛОК B	БЛОК C	БЛОК D	БЛОК E	Всего	БЛОК A	БЛОК B	БЛОК C	БЛОК D	БЛОК E	Бте/ч	кВт	Бте/ч	кВт	Бте/ч	кВт	Минимум	Номинал	Максимум
5 Блоков	5	7	7	7	7	33	1.5	2.1	2.1	2.1	2.1	19,800	5.8	33,000	9.7	39,600	11.6	1,432	2,310	3,512
	5	5	5	7	12	34	1.5	1.5	1.5	2.1	3.5	20,400	6.0	34,000	10.0	40,800	12.0	1,476	2,380	3,618
	5	5	5	5	15	35	1.5	1.5	1.5	1.5	4.4	21,000	6.2	35,000	10.3	42,000	12.3	1,498	2,415	3,671
	5	7	7	7	9	35	1.5	2.1	2.1	2.1	2.6	21,000	6.2	35,000	10.3	42,000	12.3	1,519	2,450	3,724
	7	7	7	7	7	35	2.1	2.1	2.1	2.1	2.1	21,000	6.2	35,000	10.3	42,000	12.3	1,519	2,450	3,724
	5	5	5	9	12	36	1.5	1.5	1.5	2.6	3.5	21,600	6.3	36,000	10.6	43,200	12.7	1,562	2,520	3,831
	5	5	7	7	12	36	1.5	1.5	2.1	2.1	3.5	21,600	6.3	36,000	10.6	43,200	12.7	1,562	2,520	3,831
	5	5	5	7	15	37	1.5	1.5	1.5	2.1	4.4	22,200	6.4	37,000	10.8	44,400	13.0	1,584	2,555	3,884
	5	5	9	9	9	37	1.5	1.5	2.6	2.6	2.6	22,200	6.5	37,000	10.8	44,400	13.0	1,606	2,590	3,937
	5	7	7	9	9	37	1.5	2.1	2.1	2.6	2.6	22,200	6.5	37,000	10.8	44,400	13.0	1,606	2,590	3,937
	7	7	7	7	9	37	2.1	2.1	2.1	2.1	2.6	22,200	6.5	37,000	10.8	44,400	13.0	1,606	2,590	3,937
	5	5	5	5	18	38	1.5	1.5	1.5	1.5	5.3	22,800	6.7	38,000	11.1	45,600	13.4	1,649	2,660	4,044
	5	7	7	7	12	38	1.5	2.1	2.1	2.1	3.5	22,800	6.7	38,000	11.1	45,600	13.4	1,649	2,660	4,044
	5	5	5	9	15	39	1.4	1.4	1.4	2.6	4.3	22,920	6.8	38,200	11.2	45,840	13.5	1,671	2,695	4,097
	5	5	5	12	12	39	1.4	1.4	1.4	3.4	3.4	22,920	6.7	38,200	11.2	46,000	13.5	1,693	2,730	4,150
	5	5	7	7	15	39	1.4	1.4	2.0	2.0	4.3	22,920	6.7	38,200	11.2	46,000	13.5	1,693	2,730	4,150
	7	7	7	9	9	39	2.0	2.0	2.0	2.6	2.6	22,920	6.7	38,200	11.2	46,000	13.5	1,693	2,730	4,150
	5	7	9	9	9	39	1.4	2.0	2.6	2.6	2.6	22,920	6.7	38,200	11.2	46,000	13.5	1,693	2,730	4,150
	5	5	5	7	18	40	1.4	1.4	1.4	2.0	5.0	22,920	6.7	38,200	11.2	46,000	13.5	1,693	2,730	4,150
	5	5	9	9	12	40	1.4	1.4	2.5	2.5	3.4	22,920	6.7	38,200	11.2	46,000	13.5	1,693	2,730	4,150
	5	7	7	9	12	40	1.4	2.0	2.0	2.5	3.4	22,920	6.7	38,200	11.2	46,000	13.5	1,693	2,730	4,150
	7	7	7	7	12	40	2.0	2.0	2.0	2.0	3.4	22,920	6.7	38,200	11.2	46,000	13.5	1,693	2,730	4,150
	5	5	7	9	15	41	1.4	1.4	1.9	2.5	4.1	22,920	6.7	38,200	11.2	46,000	13.5	1,693	2,730	4,150
	5	7	7	7	15	41	1.4	1.9	1.9	1.9	4.1	22,920	6.7	38,200	11.2	46,000	13.5	1,693	2,730	4,150
	5	9	9	9	9	41	1.4	2.5	2.5	2.5	2.5	22,920	6.7	38,200	11.2	46,000	13.5	1,693	2,730	4,150
	7	7	9	9	9	41	1.9	1.9	2.5	2.5	2.5	22,920	6.7	38,200	11.2	46,000	13.5	1,693	2,730	4,150
	5	5	5	9	18	42	1.3	1.3	1.3	2.4	4.8	22,920	6.7	38,200	11.2	46,000	13.5	1,693	2,730	4,150
	5	5	5	12	15	42	1.3	1.3	1.3	3.2	4.0	22,920	6.7	38,200	11.2	46,000	13.5	1,693	2,730	4,150
	5	5	7	7	18	42	1.3	1.3	1.9	1.9	4.8	22,920	6.7	38,200	11.2	46,000	13.5	1,693	2,730	4,150
	5	7	9	9	12	42	1.3	1.9	2.4	2.4	3.2	22,920	6.7	38,200	11.2	46,000	13.5	1,693	2,730	4,150
	7	7	7	9	12	42	1.9	1.9	1.9	2.4	3.2	22,920	6.7	38,200	11.2	46,000	13.5	1,693	2,730	4,150
	5	5	9	9	15	43	1.3	1.3	2.3	2.3	3.9	22,920	6.7	38,200	11.2	46,000	13.5	1,693	2,730	4,150
	5	7	7	9	15	43	1.3	1.8	1.8	2.3	3.9	22,920	6.7	38,200	11.2	46,000	13.5	1,693	2,730	4,150
	5	7	7	12	12	43	1.3	1.8	1.8	3.1	3.1	22,920	6.7	38,200	11.2	46,000	13.5	1,693	2,730	4,150
	7	7	7	7	15	43	1.8	1.8	1.8	1.8	3.9	22,920	6.7	38,200	11.2	46,000	13.5	1,693	2,730	4,150
	7	9	9	9	9	43	1.8	2.3	2.3	2.3	2.3	22,920	6.7	38,200	11.2	46,000	13.5	1,693	2,730	4,150
	5	5	7	12	15	44	1.3	1.3	1.8	3.1	3.8	22,920	6.7	38,200	11.2	46,000	13.5	1,693	2,730	4,150
	5	5	5	5	24	44	1.3	1.3	1.3	1.3	6.1	22,920	6.7	38,200	11.2	46,000	13.5	1,693	2,730	4,150
	5	7	7	7	18	44	1.3	1.8	1.8	1.8	4.6	22,920	6.7	38,200	11.2	46,000	13.5	1,693	2,730	4,150
	5	9	9	9	12	44	1.3	2.3	2.3	2.3	3.1	22,920	6.7	38,200	11.2	46,000	13.5	1,693	2,730	4,150
	7	7	9	9	12	44	1.8	1.8	2.3	2.3	3.1	22,920	6.7	38,200	11.2	46,000	13.5	1,693	2,730	4,150
	5	5	5	12	18	45	1.2	1.2	1.2	3.0	4.5	22,920	6.7	38,200	11.2	46,000	13.5	1,693	2,730	4,150
	5	5	5	15	15	45	1.2	1.2	1.2	3.7	3.7	22,920	6.7	38,200	11.2	46,000	13.5	1,693	2,730	4,150
	5	7	9	9	15	45	1.2	1.7	2.2	2.2	3.7	22,920	6.7	38,200	11.2	46,000	13.5	1,693	2,730	4,150
	5	7	9	12	12	45	1.2	1.7	2.2	3.0	3.0	22,920	6.7	38,200	11.2	46,000	13.5	1,693	2,730	4,150
	7	7	7	9	15	45	1.7	1.7	1.7	2.2	3.7	22,920	6.7	38,200	11.2	46,000	13.5	1,693	2,730	4,150
	7	7	7	12	12	45	1.7	1.7	1.7	3.0	3.0	22,920	6.7	38,200	11.2	46,000	13.5	1,693	2,730	4,150
	9	9	9	9	9	45	2.2	2.2	2.2	2.2	2.2	22,920	6.7	38,200	11.2	46,000	13.5	1,693	2,730	4,150
	5	5	5	7	24	46	1.2	1.2	1.2	1.7	5.8	22,920	6.7	38,200	11.2	46,000	13.5	1,693	2,730	4,150
	5	5	9	9	18	46	1.2	1.2	2.2	2.2	4.4	22,920	6.7	38,200	11.2	46,000	13.5	1,693	2,730	4,150
	5	5	9	12	15	46	1.2	1.2	2.2	2.9	3.7	22,920	6.7	38,200	11.2	46,000	13.5	1,693	2,730	4,150
	5	5	12	12	12	46	1.2	1.2	2.9	2.9	2.9	22,920	6.7	38,200	11.2	46,000	13.5	1,693	2,730	4,150
	5	7	7	9	18	46	1.2	1.7	1.7	2.2	4.4	22,920	6.7	38,200	11.2	46,000	13.5	1,693	2,730	4,150
	5	7	7	12	15	46	1.2	1.7	1.7	2.9	3.7	22,920	6.7	38,200	11.2	46,000	13.5	1,693	2,730	4,150
	7	7	7	7	18	46	1.7	1.7	1.7	1.7	4.4	22,920	6.7	38,200	11.2	46,000	13.5	1,693	2,730	4,150
	7	9	9	9	12	46	1.7	2.2	2.2	2.2	2.9	22,920	6.7	38,200	11.2	46,000	13.5	1,693	2,730	4,150
	5	5	7	15	15	47	1.2	1.2	1.7	3.6	3.6	22,920	6.7	38,200	11.2	46,000	13.5	1,693	2,730	4,150
	5	9	9	9	15	47	1.2	2.1	2.1	2.1	3.6	22,920	6.7	38,200	11.2	46,000	13.5	1,693	2,730	4,150
	5	9	9	12	12	47	1.2	2.1	2.1	2.9	2.9	22,920	6.7	38,200	11.2	46,000	13.5	1,693	2,730	4,150
	7	7	9	9	15	47	1.7	1.7	2.1	2.1	3.6	22,920	6.7	38,200	11.2	46,000	13.5	1,693	2,730	4,150
	7	7	9	12	12	47	1.7	1.7	2.1	2.9	2.9	22,920	6.7	38,200	11.2	46,000	13.5	1,693	2,730	4,150
	5	5	5	9	24	48	1.2	1.2	1.2	2.1	5.6	22,920	6.7	38,200	11.2	46,000	13.5	1,693	2,730	4,150
	5	5	5	15	18	48	1.2	1.2	1.2	3.5	4.2	22,920	6.7	38,200	11.2	46,000	13.5	1,693	2,730	4,150
	5	5	7	7	24	48	1.2	1.2	1.6	1.6	5.6	22,920	6.7	38,200	11.2	46,000	13.5	1,693	2,730	4,150
	5	7	9	9	18	48	1.2	1.6	2.1	2.1	4.2	22,920	6.7	38,200	11.2	46,000	13.5	1,693	2,730	4,150
	5	7	9	12	15	48	1.2	1.6	2.1	2.8	3.5	22,920	6.7	38,200	11.2	46,000	13.5	1,693	2,730	4,150
	5	7	12	12	12	48	1.2	1.6	2.8	2.8	2.8	22,920	6.7	38,200	11.2	46,000	13.5	1,693	2,730	4,150
	7	7	7	12	15	48	1.6	1.6	1.6	2.8	3.5	22,920	6.7	38,200	11.2	46,000	13.5	1,693	2,730	4,150
	9	9	9	9	12	48	2.1	2.1	2.1	2.1	2.8	22,920	6.7	38,200	11.2	46,000	13.5	1,693	2,730	4,150
	7	7	7	9	18	48	1.6	1.6	1.6	2.1	4.2	22,920	6.7	38,200	11.2	46,000	13.5	1,693	2,730	4,150
	5	5	9	15	15	49	1.1	1.1	2.1	3.4	3.4	22,920	6.7	38,200	11.2	46,000	13.5	1,693	2,730	4,150
	5	7	7	15	15	49	1.1	1.6	1.6	3.4	3.4	22,920	6.7	38,200	11.2	46,000	13.5	1,693	2,730	4,150
	7	9	9	9	15	49	1.6	2.1	2.1	2.1	3.4	22,920	6.7	38,200	11.2	46,000	13.5	1,693	2,730	4,150
	7	9	9	12	12	49	1.6	2.1	2.1	2.7	2.7	22,920	6.7	38,200	11.2	46,000	13.5	1,693	2,730	4,150
	5	5	7	9	24	50	1.1	1.1	1.6	2.0	5.4	22,920	6.7	38,200	11.2	46,000	13.5	1,693	2,730	4,150
	5	5	7	15	18	50	1.1	1.1	1.6	3.4	4.0	22,920	6.7	38,200	11.2	46,000	13.5	1,693	2,730	4,150
	5	9	9	9	18	50	1.1	2.0	2.0	2.0	4.0	22,920	6.7	38,200	11.2	46,000	13.5	1,693	2,730	4,150
	5	9	12	12	12	50	1.1	2.0	2.7	2.7	2.7	22,920	6.7	38,200	11.2	46,000	13.5	1,693	2,730	4,150
	7	7	12	12	12	50	1.6	1.6	2.7	2.7	2.7	22,920	6.7	38,200	11.2	46,000	13.5	1,693	2,730	4,150
	7	7	9	9	18	50	1.6	1.6	2.0	2.0	4.0	22,920	6.7	38,200	11.2	46,000	13.5	1,693	2,730	4,150
	7	7	9	12	15	50	1.6	1.6	2.0	2.7	3.4	22,920	6.7	38,200	11.2	46,000	13.5	1,693	2,730	4,150
	5	7	9	15	15	51	1.1	1.5	2.0	3.3	3.3	22,920	6.7	38,200	11.2	46,000	13.5	1,693	2,730	4,150
	5	7	12	12	15	51	1.1	1.5	2.6	2.6	3.3	22,920	6.7	38,200	11.2	46,000	13.5	1,693	2,730	4,150
	7	7	7	15	15	51	1.5	1.5	1.5	3.3	3.3	22,920	6.7	38,200	11.2	46,000	13.5	1,693	2,730	4,150
	9	9	9	9	15	51	2.0	2.0	2.0	2.0	3.3	22,920	6.7	38,200	11.2	46,000	13.5	1,693	2,730	4,150
	9	9	9	12	12	51	2.0	2.0	2.0	2.6	2.6	22,920	6.7	38,200	11.2	46,000	13.5	1,693	2,730	4,150
	7	7	7	12	18	51	1.5	1.5	1.5	2.6	4.0	22,920	6.7	38,200	11.2	46,000	13.5	1,693	2,730	4,150
	7	7	7	15	15	51	1.5	1.5	1.5	3.3	3.3	22,920	6.7	38,200	11.2	46,000	13.5	1,693	2,730	4,150
	9	9	9	9	15	51	2.0	2.0	2.0	2.0	3.3	22,920	6.7	38,200	11.2	46,000	13.5	1,693	2,730	4,150
	5	5	9	15	18	52	1.1	1.1	1.9	3.2	3.9	22,920	6.7	38,200	11.2	46,000	13.5	1,693	2,730	4,150
	5	5	12	15	15	52	1.1	1.1	2.6	3.2	3.2	22,920	6.7	38,200	11.2	46,000	13.5	1,693	2,730	4,150
	5	7	7	15	18	52	1.1	1.5	1.5	3.2	3.9	22,920	6.7	38,200	11.2	46,000	13.5	1,693	2,730	4,150
	7	9	9	12	15	52	1.5	1.9	1.9	2.6	3.2	22,920	6.7	38,200	11.2	46,000	13.5	1,693	2,730	4,150
	7	9	12	12	12	52	1.5	1.9	2.6	2.6	2.6	22,920	6.7	38,200	11.2	46,000	13.5	1,693	2,730	4,150
	7	9	9	9	18	52	1.5	1.9	1.9	1.9	3.9	22,920	6.7	38,200	11.2	46,000	13.5	1,693	2,730	4,150
	7	7	7	7	24	52	1.5	1.5	1.5	1.5	5.2	22,920	6.7	38,200	11.2	46,000	13.5	1,693	2,730	4,150

Примечание:

1. Производительность охлаждения указана для следующих условий: температура в помещении 27 °Сст / 19 °Свт; температура наружного воздуха 35 °Сст
2. Производительность нагрева указана для следующих условий: температура в помещении 20 °Сст; температура наружного воздуха 7 °Сст / 6 °Сст
3. Общая производительность подключенных внутренних блоков не должна превышать 52 кБте/ч

Режим работы	Комбинации внутренних блоков (кБте/ч)						Нагрев													
							Производительность (кВт)					Общая производительность						Потребляемая мощность (Вт)		
												Минимум		Номинал		Максимум				
	БЛОК A	БЛОК B	БЛОК C	БЛОК D	БЛОК E	Всего	БЛОК A	БЛОК B	БЛОК C	БЛОК D	БЛОК E	Бте/ч	кВт	Бте/ч	кВт	Бте/ч	кВт	Минимум	Номинал	Максимум
1 Блок	5	-	-	-	-	5	1.6	-	-	-	-	5,000	1.5	5,500	1.6	6,600	1.9	820	1,120	1,826
	7	-	-	-	-	7	2.5	-	-	-	-	5,500	1.6	8,400	2.5	9,660	2.8	820	1,120	1,826
	9	-	-	-	-	9	3.2	-	-	-	-	6,480	1.9	10,800	3.2	12,420	3.6	820	1,120	1,826
	12	-	-	-	-	12	3.9	-	-	-	-	7,920	2.3	13,200	3.9	15,840	4.6	820	1,120	1,826
	15	-	-	-	-	15	4.8	-	-	-	-	9,900	2.9	16,500	4.8	18,975	5.6	820	1,190	1,826
	18	-	-	-	-	18	5.8	-	-	-	-	11,880	3.5	19,800	5.8	22,770	6.7	820	1,260	1,966
	24	-	-	-	-	24	7.4	-	-	-	-	15,240	4.5	25,400	7.4	26,670	7.8	1,042	1,680	2,296
2 Блока	5	5	-	-	-	10	1.6	1.6	-	-	-	6,600	1.9	11,000	3.2	13,200	3.9	820	1,120	1,826
	5	7	-	-	-	12	1.6	2.3	-	-	-	7,920	2.3	13,200	3.9	15,840	4.6	820	1,120	1,826
	5	9	-	-	-	14	1.6	2.9	-	-	-	9,240	2.7	15,400	4.5	18,480	5.4	820	1,120	1,826
	7	7	-	-	-	14	2.3	2.3	-	-	-	9,240	2.7	15,400	4.5	18,480	5.4	820	1,120	1,826
	7	9	-	-	-	16	2.3	2.9	-	-	-	10,560	3.1	17,600	5.2	21,120	6.2	820	1,120	1,826
	5	12	-	-	-	17	1.6	3.9	-	-	-	11,220	3.3	18,700	5.5	22,440	6.6	820	1,190	1,940
	9	9	-	-	-	18	2.9	2.9	-	-	-	11,880	3.5	19,800	5.8	23,760	7.0	820	1,260	2,054
	7	12	-	-	-	19	2.3	3.9	-	-	-	12,540	3.7	20,900	6.1	25,080	7.4	825	1,330	2,168
	5	15	-	-	-	20	1.6	4.8	-	-	-	13,200	3.9	22,000	6.4	26,400	7.8	868	1,400	2,282
	9	12	-	-	-	21	2.9	3.9	-	-	-	13,860	4.1	23,100	6.8	27,720	8.1	911	1,470	2,396
	7	15	-	-	-	22	2.3	4.8	-	-	-	14,520	4.3	24,200	7.1	29,040	8.4	954	1,540	2,510
	5	18	-	-	-	23	1.6	5.8	-	-	-	15,180	4.4	25,300	7.4	30,360	8.9	998	1,610	2,624
	9	15	-	-	-	24	2.9	4.8	-	-	-	15,840	4.6	26,400	7.7	31,680	9.3	1,020	1,645	2,681
	12	12	-	-	-	24	3.9	3.9	-	-	-	15,840	4.6	26,400	7.7	31,680	9.3	1,042	1,680	2,738
	7	18	-	-	-	25	2.3	5.8	-	-	-	16,500	4.8	27,500	8.1	33,000	9.7	1,085	1,750	2,853
	9	18	-	-	-	27	2.9	5.8	-	-	-	17,820	5.2	29,700	8.7	35,640	10.4	1,172	1,890	3,081
	12	15	-	-	-	27	3.9	4.8	-	-	-	17,820	5.2	29,700	8.7	35,640	10.4	1,215	1,960	3,195
	5	24	-	-	-	29	1.6	7.7	-	-	-	19,140	5.6	31,900	9.3	38,280	11.2	1,259	2,030	3,309
	12	18	-	-	-	30	3.9	5.8	-	-	-	19,800	5.8	33,000	9.7	39,600	11.6	1,302	2,100	3,423
	15	15	-	-	-	30	4.8	4.8	-	-	-	19,800	5.8	33,000	9.7	39,600	11.6	1,324	2,135	3,480
	7	24	-	-	-	31	2.3	7.7	-	-	-	20,460	6.0	34,100	10.0	40,920	12.0	1,345	2,170	3,537
	9	24	-	-	-	33	2.9	7.7	-	-	-	21,780	6.4	36,300	10.6	43,560	12.8	1,432	2,310	3,765
	15	18	-	-	-	33	4.8	5.8	-	-	-	21,780	6.4	36,300	10.6	43,560	12.8	1,497	2,415	3,936
	18	18	-	-	-	36	5.8	5.8	-	-	-	23,760	7.0	39,600	11.6	47,520	13.9	1,562	2,520	4,108
	12	24	-	-	-	36	3.9	7.7	-	-	-	23,760	7.0	39,600	11.6	47,520	13.9	1,562	2,520	4,108
	15	24	-	-	-	39	4.8	7.7	-	-	-	25,620	7.5	42,700	12.5	51,200	15.0	1,742	2,810	4,450
	18	24	-	-	-	42	5.4	7.2	-	-	-	25,620	7.5	42,700	12.5	51,200	15.0	1,742	2,810	4,450
	24	24	-	-	-	48	6.3	6.3	-	-	-	25,620	7.5	42,700	12.5	51,200	15.0	1,742	2,810	4,450
3 Блока	5	5	5	-	-	15	1.6	1.6	1.6	-	-	9,900	2.9	16,500	4.8	19,800	5.8	820	1,120	1,826
	5	5	7	-	-	17	1.6	1.6	2.3	-	-	11,220	3.3	18,700	5.5	22,440	6.6	820	1,190	1,940
	5	5	9	-	-	19	1.6	1.6	2.9	-	-	12,540	3.7	20,900	6.1	25,080	7.4	825	1,330	2,168
	5	7	7	-	-	19	1.6	2.3	2.3	-	-	12,540	3.7	20,900	6.1	25,080	7.4	825	1,330	2,168
	5	7	9	-	-	21	1.6	2.3	2.9	-	-	13,860	4.1	23,100	6.8	27,720	8.1	911	1,470	2,396
	7	7	7	-	-	21	2.3	2.3	2.3	-	-	13,860	4.1	23,100	6.8	27,720	8.1	911	1,470	2,396
	5	5	12	-	-	22	1.6	1.6	3.9	-	-	14,520	4.3	24,200	7.1	29,040	8.5	955	1,540	2,510
	7	7	9	-	-	23	2.3	2.3	2.9	-	-	15,180	4.4	25,300	7.4	30,360	8.9	998	1,610	2,624
	5	9	9	-	-	23	1.6	2.9	2.9	-	-	15,180	4.4	25,300	7.4	30,360	8.9	998	1,610	2,624
	5	7	12	-	-	24	1.6	2.3	3.9	-	-	15,840	4.6	26,400	7.7	31,680	9.3	1,042	1,680	2,738
	5	5	15	-	-	25	1.6	1.6	4.8	-	-	16,500	4.8	27,500	8.1	33,000	9.7	1,064	1,715	2,795
	7	9	9	-	-	25	2.3	2.9	2.9	-	-	16,500	4.8	27,500	8.1	33,000	9.7	1,085	1,750	2,853
	5	9	12	-	-	26	1.6	2.9	3.9	-	-	17,160	5.0	28,600	8.4	34,320	10.1	1,128	1,820	2,967
	7	7	12	-	-	26	2.3	2.3	3.9	-	-	17,160	5.0	28,600	8.4	34,320	10.1	1,128	1,820	2,967
	5	7	15	-	-	27	1.6	2.3	4.8	-	-	17,820	5.2	29,700	8.7	35,640	10.5	1,150	1,855	3,024
	9	9	9	-	-	27	2.9	2.9	2.9	-	-	17,820	5.2	29,700	8.7	35,640	10.4	1,172	1,890	3,081
	7	9	12	-	-	28	2.3	2.9	3.9	-	-	18,480	5.4	30,800	9.0	36,960	10.8	1,215	1,960	3,195
	5	5	18	-	-	28	1.6	1.6	5.8	-	-	18,480	5.4	30,800	9.0	36,960	10.8	1,215	1,960	3,195
	5	9	15	-	-	29	1.6	2.9	4.8	-	-	19,140	5.6	31,900	9.3	38,280	11.2	1,237	1,995	3,252
	5	12	12	-	-	29	1.6	3.9	3.9	-	-	19,140	5.6	31,900	9.3	38,280	11.2	1,259	2,030	3,309
	7	7	15	-	-	29	2.3	2.3	4.8	-	-	19,140	5.6	31,900	9.3	38,280	11.2	1,259	2,030	3,309
	5	7	18	-	-	30	1.6	2.3	5.8	-	-	19,800	5.8	33,000	9.7	39,600	11.6	1,302	2,100	3,423
	9	9	12	-	-	30	2.9	2.9	3.9	-	-	19,800	5.8	33,000	9.7	39,600	11.6	1,302	2,100	3,423
	7	9	15	-	-	31	2.3	2.9	4.8	-	-	20,460	6.0	34,100	10.0	40,920	12.0	1,345	2,170	3,537
	7	12	12	-	-	31	2.3	3.9	3.9	-	-	20,460	6.0	34,100	10.0	40,920	12.0	1,345	2,170	3,537
	5	12	15	-	-	32	1.6	3.9	4.8	-	-	21,120	6.2	35,200	10.3	42,240	12.4	1,389	2,240	3,651
	5	9	18	-	-	32	1.6	2.9	5.8	-	-	21,120	6.2	35,200	10.3	42,240	12.4	1,389	2,240	3,651
	7	7	18	-	-	32	2.3	2.3	5.8	-	-	21,120	6.2	35,200	10.3	42,240	12.4	1,389	2,240	3,651
	9	9	15	-	-	33	2.9	2.9	4.8	-	-	21,780	6.4	36,300	10.6	43,560	12.8	1,433	2,310	3,765
	9	12	12	-	-	33	2.9	3.9	3.9	-	-	21,780	6.4	36,300	10.6	43,560	12.8	1,433	2,310	3,765
	7	9	18	-	-	34	2.3	2.9	5.8	-	-	22,440	6.6	37,400	11.0	44,880	13.2	1,476	2,380	3,879
	7	12	15	-	-	34	2.3	3.9	4.8	-	-	22,440	6.6	37,400	11.0	44,880	13.2	1,476	2,380	3,879
	5	5	24	-	-	34	1.6	1.6	7.7	-	-	22,440	6.6	37,400	11.0	44,880	13.2	1,476	2,380	3,879
	5	12	18	-	-	35	1.6	3.9	5.8	-	-	23,100	6.8	38,500	11.3	46,200	13.5	1,519	2,450	3,994
	5	15	15	-	-	35	1.6	4.8	4.8	-	-	23,100	6.8	38,500	11.3	46,200	13.5	1,519	2,450	3,994
	5	7	24	-	-	36	1.6	2.3	7.7	-	-	23,760	7.0	39,600	11.6	47,520	13.9	1,562	2,520	4,108
	9	12	15	-	-	36	2.9	3.9	4.8	-	-	23,760	7.0	39,600	11.6	47,520	13.9	1,562	2,520	4,108
	12	12	12	-	-	36	3.9	3.9	3.9	-	-	23,760	7.0	39,600	11.6	47,520	13.9	1,562	2,520	4,108
	9	9	18	-	-	36	2.9	2.9	5.8	-	-	23,760	7.0	39,600	11.6	47,520	13.9	1,562	2,520	4,108
	7	12	18	-	-	37	2.3	3.9	5.8	-	-	24,420	7.2	40,700	11.9	48,840	14.3	1,606	2,590	4,222
	7	15	15	-	-	37	2.3	4.8	4.8	-	-	24,420	7.2	40,700	11.9	48,840	14.3	1,606	2,590	4,222
	5	9	24	-	-	38	1.6	2.9	7.7	-	-	25,080	7.4	41,800	12.3	50,160	14.7	1,649	2,660	4,336
	5	15	18	-	-	38	1.6	4.8	5.8	-	-	25,080	7.4	41,800	12.3	50,160	14.7	1,649	2,660	4,336
	7	7	24	-	-	38	2.3	2.3	7.7	-	-	25,080	7.4	41,800	12.3	50,160	14.7	1,649	2,660	4,336
	9	12	18	-	-	39	2.9	3.9	5.8	-	-	25,620	7.5	42,700	12.5	51,200	15.0	1,742	2,810	4,450
	9	15	15	-	-	39	2.9	4.8	4.8	-	-	25,620	7.5	42,700	12.5	51,200	15.0	1,742	2,810	4,450
	12	12	15	-	-	39	3.9	3.9	4.8	-	-	25,620	7.5	42,700	12.5	51,200	15.0	1,742	2,810	4,450
	7	9	24	-	-	40	2.2	2.8	7.5	-	-	25,620	7.5	42,700	12.5	51,200	15.0	1,742	2,810	4,450
	7	15	18	-	-	40	2.2	4.7	5.6	-	-	25,620	7.5	42,700	12.5	51,200	15.0	1,742	2,810	4,450
	5	12	24	-	-	41	1.5	3.7	7.3	-	-	25,620	7.5	42,700	12.5	51,200	15.0	1,742	2,810	4,450
	5	18	18	-	-	41	1.5	5.5	5.5	-	-	25,620	7.5	42,700	12.5	51,200	15.0	1,742	2,810	4,450
	12	12	18	-	-	42	3.6	3.6	5.4	-	-	25,620	7.5	42,700	12.5	51,200	15.0	1,742	2,810	4,450
	9	9	24	-	-	42	2.7	2.7	7.2	-	-	25,620	7.5	42,700	12.5	51,200	15.0	1,742	2,810	4,450
	9	15	18	-	-	42	2.7	4.5	5.4	-	-	25,620	7.5	42,700	12.5	51,200	15.0	1,742	2,810	4,450
	12	15	15	-	-	42	3.6	4.5	4.5	-	-	25,620	7.5	42,700	12.5	51,200	15.0	1,742	2,810	4,450
	7	18	18	-	-	43	2.0	5.2	5.2	-	-	25,620	7.5	42,700	12.5	51,200	15.0	1,742	2,810	4,450
	7	12	24	-	-	43	2.0	3.5	7.0	-	-	25,620	7.5	42,700	12.5	51,200	15.0	1,742	2,810	4,450
	5	15	24	-	-	44	1.4	4.3	6.8	-	-	25,620	7.5	42,700	12.5	51,200	15.0	1,742	2,810	4,450
	9	18	18	-	-	45	2.5	5.0	5.0	-	-	25,620	7.5	42,700	12.5	51,200	15.0	1,742	2,810	4,450
	9	12	24	-	-	45	2.5	3.3	6.7	-	-	25,620	7.5	42,700	12.5	51,200	15.0	1,742	2,810	4,450
	12	15	18	-	-	45	3.3	4.2	5.0	-	-	25,620	7.5	42,700	12.5	51,200	15.0	1,742	2,810	4,450
	15	15	15	-	-	45	4.2	4.2	4.2	-	-	25,620	7.5	42,700	12.5	51,200	15.0	1,742	2,810	4,450
	7	15	24	-	-	46	1.9	4.1	6.5	-	-	25,620	7.5	42,700	12.5	51,200	15.0	1,742	2,810	4,450
	5	18	24	-	-	47	1.3	4.8	6.4	-	-	25,620	7.5	42,700	12.5	51,200	15.0	1,742	2,810	4,450
	9	15	24	-	-	48	2.3	3.9	6.3	-	-	25,620	7.5	42,700	12.5	51,200	15.0	1,742	2,810	4,450
	12	18	18	-	-	48	3.1	4.7	4.7	-	-	25,620	7.5	42,700	12.5	51,200	15.0	1,742	2,810	4,450
	12	12	24	-	-	48	3.1	3.1	6.3	-	-	25,620	7.5	42,700	12.5	51,200	15.0	1,742	2,810	4,450
	15	15	18	-	-	48	3.9	3.9	4.7	-	-	25,620	7.5	42,700	12.5	51,200	15.0	1,742	2,810	4,450
	7	18	24	-	-	49	1.8	4.6	6.1	-	-	25,620	7.5	42,700	12.5	51,200	15.0	1,742	2,810	4,450
	9	18	24	-	-	51	2.2	4.4	5.9	-	-	25,620	7.5	42,700	12.5	51,200	15.0	1,742	2,810	4,450
	15	18	18	-	-	51	3.7	4.4	4.4	-	-	25,620	7.5	42,700	12.5	51,200	15.0	1,742	2,810	4,450

MU5M40

Режим работы	Комбинации внутренних блоков (кБте/ч)						Нагрев													
							Производительность (кВт)					Общая производительность						Потребляемая мощность (Вт)		
												Минимум		Номинал		Максимум				
	БЛОК A	БЛОК B	БЛОК C	БЛОК D	БЛОК E	Всего	БЛОК A	БЛОК B	БЛОК C	БЛОК D	БЛОК E	Бте/ч	кВт	Бте/ч	кВт	Бте/ч	кВт	Минимум	Номинал	Максимум
4 Блока	5	5	5	5	-	20	1.7	1.7	1.7	1.7	-	13,860	4.1	23,100	6.8	27,720	8.1	868	1,400	2,282
	5	5	5	7	-	22	1.7	1.7	1.7	2.4	-	15,180	4.4	25,300	7.4	30,360	8.9	955	1,540	2,510
	5	5	5	9	-	24	1.6	1.6	1.6	2.9	-	15,840	4.6	26,400	7.7	31,680	9.3	1,042	1,680	2,738
	5	5	7	7	-	24	1.6	1.6	2.3	2.3	-	15,840	4.6	26,400	7.7	31,680	9.3	1,042	1,680	2,738
	5	5	7	9	-	26	1.6	1.6	2.3	2.9	-	17,160	5.0	28,600	8.4	34,320	10.1	1,128	1,820	2,967
	5	7	7	7	-	26	1.6	2.3	2.3	2.3	-	17,160	5.0	28,600	8.4	34,320	10.1	1,128	1,820	2,967
	5	5	5	12	-	27	1.6	1.6	1.6	3.9	-	17,820	5.2	29,700	8.7	35,640	10.4	1,172	1,890	3,081
	5	5	9	9	-	28	1.6	1.6	2.9	2.9	-	18,480	5.4	30,800	9.0	36,960	10.8	1,215	1,960	3,195
	5	7	7	9	-	28	1.6	2.3	2.3	2.9	-	18,480	5.4	30,800	9.0	36,960	10.8	1,215	1,960	3,195
	7	7	7	7	-	28	2.3	2.3	2.3	2.3	-	18,480	5.4	30,800	9.0	36,960	10.8	1,215	1,960	3,195
	5	5	7	12	-	29	1.6	1.6	2.3	3.9	-	19,140	5.6	31,900	9.3	38,280	11.2	1,259	2,030	3,309
	5	5	5	15	-	30	1.6	1.6	1.6	4.8	-	19,800	5.8	33,000	9.7	39,600	11.6	1,281	2,065	3,366
	5	7	9	9	-	30	1.6	2.3	2.9	2.9	-	19,800	5.8	33,000	9.7	39,600	11.6	1,302	2,100	3,423
	7	7	7	9	-	30	2.3	2.3	2.3	2.9	-	19,800	5.8	33,000	9.7	39,600	11.6	1,302	2,100	3,423
	5	5	9	12	-	31	1.6	1.6	2.9	3.9	-	20,460	6.0	34,100	10.0	40,920	12.0	1,345	2,170	3,537
	5	7	7	12	-	31	1.6	2.3	2.3	3.9	-	20,460	6.0	34,100	10.0	40,920	12.0	1,345	2,170	3,537
	5	5	7	15	-	32	1.6	1.6	2.3	4.8	-	21,120	6.2	35,200	10.3	42,240	12.4	1,367	2,205	3,594
	7	7	9	9	-	32	2.3	2.3	2.9	2.9	-	21,120	6.2	35,200	10.3	42,240	12.4	1,389	2,240	3,651
	5	9	9	9	-	32	1.6	2.9	2.9	2.9	-	21,120	6.2	35,200	10.3	42,240	12.4	1,389	2,240	3,651
	5	5	5	18	-	33	1.6	1.6	1.6	5.8	-	21,780	6.4	36,300	10.6	43,560	12.8	1,432	2,310	3,765
	5	7	9	12	-	33	1.6	2.3	2.9	3.9	-	21,780	6.4	36,300	10.6	43,560	12.8	1,432	2,310	3,765
	7	7	7	12	-	33	2.3	2.3	2.3	3.9	-	21,780	6.4	36,300	10.6	43,560	12.8	1,432	2,310	3,765
	5	5	9	15	-	34	1.6	1.6	2.9	4.8	-	22,440	6.6	37,400	11.0	44,880	13.2	1,454	2,345	3,822
	5	5	12	12	-	34	1.6	1.6	3.9	3.9	-	22,440	6.6	37,400	11.0	44,880	13.2	1,476	2,380	3,879
	5	7	7	15	-	34	1.6	2.3	2.3	4.8	-	22,440	6.6	37,400	11.0	44,880	13.2	1,476	2,380	3,879
	7	9	9	9	-	34	2.3	2.9	2.9	2.9	-	22,440	6.6	37,400	11.0	44,880	13.2	1,476	2,380	3,879
	5	5	7	18	-	35	1.6	1.6	2.3	5.8	-	23,100	6.8	38,500	11.3	46,200	13.5	1,519	2,450	3,994
	5	9	9	12	-	35	1.6	2.9	2.9	3.9	-	23,100	6.8	38,500	11.3	46,200	13.5	1,519	2,450	3,994
	7	7	9	12	-	35	2.3	2.3	2.9	3.9	-	23,100	6.8	38,500	11.3	46,200	13.5	1,519	2,450	3,994
	5	7	9	15	-	36	1.6	2.3	2.9	4.8	-	23,760	7.0	39,600	11.6	47,520	13.9	1,541	2,485	4,051
	5	7	12	12	-	36	1.6	2.3	3.9	3.9	-	23,760	7.0	39,600	11.6	47,520	13.9	1,562	2,520	4,108
	7	7	7	15	-	36	2.3	2.3	2.3	4.8	-	23,760	7.0	39,600	11.6	47,520	13.9	1,562	2,520	4,108
	9	9	9	9	-	36	2.9	2.9	2.9	2.9	-	23,760	7.0	39,600	11.6	47,520	13.9	1,562	2,520	4,108
	5	5	9	18	-	37	1.6	1.6	2.9	5.8	-	24,420	7.2	40,700	11.9	48,840	14.3	1,606	2,590	4,222
	5	5	12	15	-	37	1.6	1.6	3.9	4.8	-	24,420	7.2	40,700	11.9	48,840	14.3	1,606	2,590	4,222
	5	7	7	18	-	37	1.6	2.3	2.3	5.8	-	24,420	7.2	40,700	11.9	48,840	14.3	1,606	2,590	4,222
	7	9	9	12	-	37	2.3	2.9	2.9	3.9	-	24,420	7.2	40,700	11.9	48,840	14.3	1,606	2,590	4,222
	5	9	9	15	-	38	1.6	2.9	2.9	4.8	-	25,080	7.4	41,800	12.3	50,160	14.7	1,649	2,660	4,336
	7	7	9	15	-	38	2.3	2.3	2.9	4.8	-	25,080	7.4	41,800	12.3	50,160	14.7	1,649	2,660	4,336
	7	7	12	12	-	38	2.3	2.3	3.9	3.9	-	25,080	7.4	41,800	12.3	50,160	14.7	1,649	2,660	4,336
	5	5	5	24	-	39	1.6	1.6	1.6	7.7	-	25,620	7.5	42,700	12.5	51,200	15.0	1,742	2,810	4,450
	5	7	9	18	-	39	1.6	2.2	2.9	5.8	-	25,620	7.5	42,700	12.5	51,200	15.0	1,742	2,810	4,450
	5	7	12	15	-	39	1.6	2.2	3.9	4.8	-	25,620	7.5	42,700	12.5	51,200	15.0	1,742	2,810	4,450
	9	9	9	12	-	39	2.9	2.9	2.9	3.9	-	25,620	7.5	42,700	12.5	51,200	15.0	1,742	2,810	4,450
	7	7	7	18	-	39	2.2	2.2	2.2	5.8	-	25,620	7.5	42,700	12.5	51,200	15.0	1,742	2,810	4,450
	5	5	12	18	-	40	1.6	1.6	3.8	5.6	-	25,620	7.5	42,700	12.5	51,200	15.0	1,742	2,810	4,450
	7	9	9	15	-	40	2.2	2.8	2.8	4.7	-	25,620	7.5	42,700	12.5	51,200	15.0	1,742	2,810	4,450
	7	9	12	12	-	40	2.2	2.8	3.8	3.8	-	25,620	7.5	42,700	12.5	51,200	15.0	1,742	2,810	4,450
	5	5	7	24	-	41	1.5	1.5	2.1	7.3	-	25,620	7.5	42,700	12.5	51,200	15.0	1,742	2,810	4,450
	5	9	12	15	-	41	1.5	2.7	3.7	4.6	-	25,620	7.5	42,700	12.5	51,200	15.0	1,742	2,810	4,450
	5	12	12	12	-	41	1.5	3.7	3.7	3.7	-	25,620	7.5	42,700	12.5	51,200	15.0	1,742	2,810	4,450
	7	7	9	18	-	41	2.1	2.1	2.7	5.5	-	25,620	7.5	42,700	12.5	51,200	15.0	1,742	2,810	4,450
	7	7	12	15	-	41	2.1	2.1	3.7	4.6	-	25,620	7.5	42,700	12.5	51,200	15.0	1,742	2,810	4,450
	5	7	15	15	-	42	1.5	2.1	4.5	4.5	-	25,620	7.5	42,700	12.5	51,200	15.0	1,742	2,810	4,450
	9	9	9	15	-	42	2.7	2.7	2.7	4.5	-	25,620	7.5	42,700	12.5	51,200	15.0	1,742	2,810	4,450
	9	9	12	12	-	42	2.7	2.7	3.6	3.6	-	25,620	7.5	42,700	12.5	51,200	15.0	1,742	2,810	4,450
	7	9	12	15	-	43	2.0	2.6	3.5	4.4	-	25,620	7.5	42,700	12.5	51,200	15.0	1,742	2,810	4,450
	7	12	12	12	-	43	2.0	3.5	3.5	3.5	-	25,620	7.5	42,700	12.5	51,200	15.0	1,742	2,810	4,450
	7	9	9	18	-	43	2.0	2.6	2.6	5.2	-	25,620	7.5	42,700	12.5	51,200	15.0	1,742	2,810	4,450
	5	9	15	15	-	44	1.4	2.6	4.3	4.3	-	25,620	7.5	42,700	12.5	51,200	15.0	1,742	2,810	4,450
	7	7	12	18	-	44	2.0	2.0	3.4	5.1	-	25,620	7.5	42,700	12.5	51,200	15.0	1,742	2,810	4,450
	7	7	15	15	-	44	2.0	2.0	4.3	4.3	-	25,620	7.5	42,700	12.5	51,200	15.0	1,742	2,810	4,450
	5	7	18	15	-	45	1.4	1.9	5.0	4.2	-	25,620	7.5	42,700	12.5	51,200	15.0	1,742	2,810	4,450
	9	9	12	15	-	45	2.5	2.5	3.3	4.2	-	25,620	7.5	42,700	12.5	51,200	15.0	1,742	2,810	4,450
	9	12	12	12	-	45	2.5	3.3	3.3	3.3	-	25,620	7.5	42,700	12.5	51,200	15.0	1,742	2,810	4,450
	9	9	9	18	-	45	2.5	2.5	2.5	5.0	-	25,620	7.5	42,700	12.5	51,200	15.0	1,742	2,810	4,450
	7	7	7	24	-	45	1.9	1.9	1.9	6.7	-	25,620	7.5	42,700	12.5	51,200	15.0	1,742	2,810	4,450
	7	9	12	18	-	46	1.9	2.4	3.3	4.9	-	25,620	7.5	42,700	12.5	51,200	15.0	1,742	2,810	4,450
	7	9	15	15	-	46	1.9	2.4	4.1	4.1	-	25,620	7.5	42,700	12.5	51,200	15.0	1,742	2,810	4,450
	7	12	12	15	-	46	1.9	3.3	3.3	4.1	-	25,620	7.5	42,700	12.5	51,200	15.0	1,742	2,810	4,450
	5	5	18	18	-	46	1.4	1.4	4.9	4.9	-	25,620	7.5	42,700	12.5	51,200	15.0	1,742	2,810	4,450
	5	12	12	18	-	47	1.3	3.2	3.2	4.8	-	25,620	7.5	42,700	12.5	51,200	15.0	1,742	2,810	4,450
	7	7	9	24	-	47	1.9	1.9	2.4	6.4	-	25,620	7.5	42,700	12.5	51,200	15.0	1,742	2,810	4,450
	7	7	15	18	-	47	1.9	1.9	4.0	4.8	-	25,620	7.5	42,700	12.5	51,200	15.0	1,742	2,810	4,450
	5	9	15	18	-	47	1.3	2.4	4.0	4.8	-	25,620	7.5	42,700	12.5	51,200	15.0	1,742	2,810	4,450
	5	12	15	15	-	47	1.3	3.2	4.0	4.0	-	25,620	7.5	42,700	12.5	51,200	15.0	1,742	2,810	4,450
	9	9	15	15	-	48	2.3	2.3	3.9	3.9	-	25,620	7.5	42,700	12.5	51,200	15.0	1,742	2,810	4,450
	5	7	18	18	-	48	1.3	1.8	4.7	4.7	-	25,620	7.5	42,700	12.5	51,200	15.0	1,742	2,810	4,450
	12	12	12	12	-	48	3.1	3.1	3.1	3.1	-	25,620	7.5	42,700	12.5	51,200	15.0	1,742	2,810	4,450
	9	9	12	18	-	48	2.3	2.3	3.1	4.7	-	25,620	7.5	42,700	12.5	51,200	15.0	1,742	2,810	4,450
	5	5	15	24	-	49	1.3	1.3	3.8	6.1	-	25,620	7.5	42,700	12.5	51,200	15.0	1,742	2,810	4,450
	7	9	15	18	-	49	1.8	2.3	3.8	4.6	-	25,620	7.5	42,700	12.5	51,200	15.0	1,742	2,810	4,450
	7	12	12	18	-	49	1.8	3.1	3.1	4.6	-	25,620	7.5	42,700	12.5	51,200	15.0	1,742	2,810	4,450
	7	12	15	15	-	49	1.8	3.1	3.8	3.8	-	25,620	7.5	42,700	12.5	51,200	15.0	1,742	2,810	4,450
	7	9	9	24	-	49	1.8	2.3	2.3	6.1	-	25,620	7.5	42,700	12.5	51,200	15.0	1,742	2,810	4,450
	5	9	18	18	-	50	1.3	2.3	4.5	4.5	-	25,620	7.5	42,700	12.5	51,200	15.0	1,742	2,810	4,450
	5	15	15	15	-	50	1.3	3.8	3.8	3.8	-	25,620	7.5	42,700	12.5	51,200	15.0	1,742	2,810	4,450
	7	7	12	24	-	50	1.8	1.8	3.0	6.0	-	25,620	7.5	42,700	12.5	51,200	15.0	1,742	2,810	4,450
	7	7	18	18	-	50	1.8	1.8	4.5	4.5	-	25,620	7.5	42,700	12.5	51,200	15.0	1,742	2,810	4,450
	5	7	15	24	-	51	1.2	1.7	3.7	5.9	-	25,620	7.5	42,700	12.5	51,200	15.0	1,742	2,810	4,450
	9	9	15	18	-	51	2.2	2.2	3.7	4.4	-	25,620	7.5	42,700	12.5	51,200	15.0	1,742	2,810	4,450
	9	12	12	18	-	51	2.2	2.9	2.9	4.4	-	25,620	7.5	42,700	12.5	51,200	15.0	1,742	2,810	4,450
	9	9	9	24	-	51	2.2	2.2	2.2	5.9	-	25,620	7.5	42,700	12.5	51,200	15.0	1,742	2,810	4,450
	9	12	15	15	-	51	2.2	2.9	3.7	3.7	-	25,620	7.5	42,700	12.5	51,200	15.0	1,742	2,810	4,450
	5	5	18	24	-	52	1.2	1.2	4.3	5.8	-	25,620	7.5	42,700	12.5	51,200	15.0	1,742	2,810	4,450
	7	9	12	24	-	52	1.7	2.2	2.9	5.8	-	25,620	7.5	42,700	12.5	51,200	15.0	1,742	2,810	4,450
	7	15	15	15	-	52	1.7	3.6	3.6	3.6	-	25,620	7.5	42,700	12.5	51,200	15.0	1,742	2,810	4,450
5 Блоков	5	5	5	5	5	25	1.6	1.6	1.6	1.6	1.6	16,500	4.8	27,500	8.1	33,000	9.7	1,085	1,750	2,853
	5	5	5	5	7	27	1.6	1.6	1.6	1.6	2.3	17,820	5.2	29,700	8.7	35,640	10.4	1,172	1,890	3,081
	5	5	5	5	9	29	1.6	1.6	1.6	1.6	2.9	19,140	5.6	31,900	9.3	38,280	11.2	1,259	2,030	3,309
	5	5	5	7	7	29	1.6	1.6	1.6	2.3	2.3	19,140	5.6	31,900	9.3	38,280	11.2	1,259	2,030	3,309
	5	5	5	7	9	31	1.6	1.6	1.6	2.3	2.9	20,460	6.0	34,100	10.0	40,920	12.0	1,345	2,170	3,537
	5	5	7	7	7	31	1.6	1.6	2.3	2.3	2.3	20,460	6.0	34,100	10.0	40,920	12.0	1,345	2,170	3,537
	5	5	5	5	12	32	1.6	1.6	1.6	1.6	3.9	21,120	6.2	35,200	10.3	42,240	12.4	1,389	2,240	3,651
	5	5	5	9	9	33	1.6	1.6	1.6	2.9	2.9	21,780	6.4	36,300	10.6	43,560	12.8	1,432	2,310	3,765
	5	5	7	7	9	33	1.6	1.6	2.3	2.3	2.9	21,780	6.4	36,300	10.6	43,560	12.8	1,432	2,310	3,765
	5	7	7	7	7	33	1.6	2.3	2.3	2.3	2.3	21,780	6.4	36,300	10.6	43,560	12.8	1,432	2,310	3,765

Режим работы	Комбинации внутренних блоков (кБте/ч)						Нагрев													
							Производительность (кВт)					Общая производительность						Потребляемая мощность (Вт)		
												Минимум		Номинал		Максимум				
	БЛОК A	БЛОК B	БЛОК C	БЛОК D	БЛОК E	Всего	БЛОК A	БЛОК B	БЛОК C	БЛОК D	БЛОК E	Бте/ч	кВт	Бте/ч	кВт	Бте/ч	кВт	Минимум	Номинал	Максимум
	5	5	5	7	12	34	1.6	1.6	1.6	2.3	3.9	22,440	6.6	37,400	11.0	44,880	13.2	1,476	2,380	3,879
	5	5	5	5	15	35	1.6	1.6	1.6	1.6	4.8	23,100	6.8	38,500	11.3	46,200	13.5	1,498	2,415	3,936
	5	7	7	7	9	35	1.6	2.3	2.3	2.3	2.9	23,100	6.8	38,500	11.3	46,200	13.5	1,519	2,450	3,994
	7	7	7	7	7	35	2.3	2.3	2.3	2.3	2.3	23,100	6.8	38,500	11.3	46,200	13.5	1,519	2,450	3,994
	5	5	5	9	12	36	1.6	1.6	1.6	2.9	3.9	23,760	7.0	39,600	11.6	47,520	13.9	1,562	2,520	4,108
	5	5	7	7	12	36	1.6	1.6	2.3	2.3	3.9	23,760	7.0	39,600	11.6	47,520	13.9	1,562	2,520	4,108
	5	5	5	7	15	37	1.6	1.6	1.6	2.3	4.8	24,420	7.2	40,700	11.9	48,840	14.3	1,584	2,555	4,165
	5	5	9	9	9	37	1.6	1.6	2.9	2.9	2.9	24,420	7.2	40,700	11.9	48,840	14.3	1,606	2,590	4,222
	5	7	7	9	9	37	1.6	2.3	2.3	2.9	2.9	24,420	7.2	40,700	11.9	48,840	14.3	1,606	2,590	4,222
	7	7	7	7	9	37	2.3	2.3	2.3	2.3	2.9	24,420	7.2	40,700	11.9	48,840	14.3	1,606	2,590	4,222
	5	5	5	5	18	38	1.6	1.6	1.6	1.6	5.8	25,080	7.4	41,800	12.3	50,160	14.7	1,649	2,660	4,336
	5	7	7	7	12	38	1.6	2.3	2.3	2.3	3.9	25,080	7.4	41,800	12.3	50,160	14.7	1,649	2,660	4,336
	5	5	5	9	15	39	1.6	1.6	1.6	2.9	4.8	25,620	7.5	42,700	12.5	51,240	15.0	1,695	2,735	4,458
	5	5	5	12	12	39	1.6	1.6	1.6	3.9	3.9	25,620	7.5	42,700	12.5	51,200	15.0	1,742	2,810	4,450
	5	5	7	7	15	39	1.6	1.6	2.2	2.2	4.8	25,620	7.5	42,700	12.5	51,200	15.0	1,742	2,810	4,450
	7	7	7	9	9	39	2.2	2.2	2.2	2.9	2.9	25,620	7.5	42,700	12.5	51,200	15.0	1,742	2,810	4,450
	5	7	9	9	9	39	1.6	2.2	2.9	2.9	2.9	25,620	7.5	42,700	12.5	51,200	15.0	1,742	2,810	4,450
	5	5	5	7	18	40	1.6	1.6	1.6	2.2	5.6	25,620	7.5	42,700	12.5	51,200	15.0	1,742	2,810	4,450
	5	5	9	9	12	40	1.6	1.6	2.8	2.8	3.8	25,620	7.5	42,700	12.5	51,200	15.0	1,742	2,810	4,450
	5	7	7	9	12	40	1.6	2.2	2.2	2.8	3.8	25,620	7.5	42,700	12.5	51,200	15.0	1,742	2,810	4,450
	7	7	7	7	12	40	2.2	2.2	2.2	2.2	3.8	25,620	7.5	42,700	12.5	51,200	15.0	1,742	2,810	4,450
	5	5	7	9	15	41	1.5	1.5	2.1	2.7	4.6	25,620	7.5	42,700	12.5	51,200	15.0	1,742	2,810	4,450
	5	7	7	7	15	41	1.5	2.1	2.1	2.1	4.6	25,620	7.5	42,700	12.5	51,200	15.0	1,742	2,810	4,450
	5	9	9	9	9	41	1.5	2.7	2.7	2.7	2.7	25,620	7.5	42,700	12.5	51,200	15.0	1,742	2,810	4,450
	7	7	9	9	9	41	2.1	2.1	2.7	2.7	2.7	25,620	7.5	42,700	12.5	51,200	15.0	1,742	2,810	4,450
	5	5	5	9	18	42	1.5	1.5	1.5	2.7	5.4	25,620	7.5	42,700	12.5	51,200	15.0	1,742	2,810	4,450
	5	5	5	12	15	42	1.5	1.5	1.5	3.6	4.5	25,620	7.5	42,700	12.5	51,200	15.0	1,742	2,810	4,450
	5	5	7	7	18	42	1.5	1.5	2.1	2.1	5.4	25,620	7.5	42,700	12.5	51,200	15.0	1,742	2,810	4,450
	5	7	9	9	12	42	1.5	2.1	2.7	2.7	3.6	25,620	7.5	42,700	12.5	51,200	15.0	1,742	2,810	4,450
	7	7	7	9	12	42	2.1	2.1	2.1	2.7	3.6	25,620	7.5	42,700	12.5	51,200	15.0	1,742	2,810	4,450
	5	5	9	9	15	43	1.5	1.5	2.6	2.6	4.4	25,620	7.5	42,700	12.5	51,200	15.0	1,742	2,810	4,450
	5	7	7	9	15	43	1.5	2.0	2.0	2.6	4.4	25,620	7.5	42,700	12.5	51,200	15.0	1,742	2,810	4,450
	5	7	7	12	12	43	1.5	2.0	2.0	3.5	3.5	25,620	7.5	42,700	12.5	51,200	15.0	1,742	2,810	4,450
	7	7	7	7	15	43	2.0	2.0	2.0	2.0	4.4	25,620	7.5	42,700	12.5	51,200	15.0	1,742	2,810	4,450
	7	9	9	9	9	43	2.0	2.6	2.6	2.6	2.6	25,620	7.5	42,700	12.5	51,200	15.0	1,742	2,810	4,450
	5	5	7	12	15	44	1.4	1.4	2.0	3.4	4.3	25,620	7.5	42,700	12.5	51,200	15.0	1,742	2,810	4,450
	5	5	5	5	24	44	1.4	1.4	1.4	1.4	6.8	25,620	7.5	42,700	12.5	51,200	15.0	1,742	2,810	4,450
	5	7	7	7	18	44	1.4	2.0	2.0	2.0	5.1	25,620	7.5	42,700	12.5	51,200	15.0	1,742	2,810	4,450
	5	9	9	9	12	44	1.4	2.6	2.6	2.6	3.4	25,620	7.5	42,700	12.5	51,200	15.0	1,742	2,810	4,450
	7	7	9	9	12	44	2.0	2.0	2.6	2.6	3.4	25,620	7.5	42,700	12.5	51,200	15.0	1,742	2,810	4,450
	5	5	5	12	18	45	1.4	1.4	1.4	3.3	5.0	25,620	7.5	42,700	12.5	51,200	15.0	1,742	2,810	4,450
	5	5	5	15	15	45	1.4	1.4	1.4	4.2	4.2	25,620	7.5	42,700	12.5	51,200	15.0	1,742	2,810	4,450
	5	7	9	9	15	45	1.4	1.9	2.5	2.5	4.2	25,620	7.5	42,700	12.5	51,200	15.0	1,742	2,810	4,450
	5	7	9	12	12	45	1.4	1.9	2.5	3.3	3.3	25,620	7.5	42,700	12.5	51,200	15.0	1,742	2,810	4,450
	7	7	7	9	15	45	1.9	1.9	1.9	2.5	4.2	25,620	7.5	42,700	12.5	51,200	15.0	1,742	2,810	4,450
	7	7	7	12	12	45	1.9	1.9	1.9	3.3	3.3	25,620	7.5	42,700	12.5	51,200	15.0	1,742	2,810	4,450
	9	9	9	9	9	45	2.5	2.5	2.5	2.5	2.5	25,620	7.5	42,700	12.5	51,200	15.0	1,742	2,810	4,450
5 Блоков	5	5	5	7	24	46	1.4	1.4	1.4	1.9	6.5	25,620	7.5	42,700	12.5	51,200	15.0	1,742	2,810	4,450
	5	5	9	9	18	46	1.4	1.4	2.4	2.4	4.9	25,620	7.5	42,700	12.5	51,200	15.0	1,742	2,810	4,450
	5	5	9	12	15	46	1.4	1.4	2.4	3.3	4.1	25,620	7.5	42,700	12.5	51,200	15.0	1,742	2,810	4,450
	5	5	12	12	12	46	1.4	1.4	3.3	3.3	3.3	25,620	7.5	42,700	12.5	51,200	15.0	1,742	2,810	4,450
	5	7	7	9	18	46	1.4	1.9	1.9	2.4	4.9	25,620	7.5	42,700	12.5	51,200	15.0	1,742	2,810	4,450
	5	7	7	12	15	46	1.4	1.9	1.9	3.3	4.1	25,620	7.5	42,700	12.5	51,200	15.0	1,742	2,810	4,450
	7	7	7	7	18	46	1.9	1.9	1.9	1.9	4.9	25,620	7.5	42,700	12.5	51,200	15.0	1,742	2,810	4,450
	7	9	9	9	12	46	1.9	2.4	2.4	2.4	3.3	25,620	7.5	42,700	12.5	51,200	15.0	1,742	2,810	4,450
	5	5	7	15	15	47	1.3	1.3	1.9	4.0	4.0	25,620	7.5	42,700	12.5	51,200	15.0	1,742	2,810	4,450
	5	9	9	9	15	47	1.3	2.4	2.4	2.4	4.0	25,620	7.5	42,700	12.5	51,200	15.0	1,742	2,810	4,450
	5	9	9	12	12	47	1.3	2.4	2.4	3.2	3.2	25,620	7.5	42,700	12.5	51,200	15.0	1,742	2,810	4,450
	7	7	9	9	15	47	1.9	1.9	2.4	2.4	4.0	25,620	7.5	42,700	12.5	51,200	15.0	1,742	2,810	4,450
	7	7	9	12	12	47	1.9	1.9	2.4	3.2	3.2	25,620	7.5	42,700	12.5	51,200	15.0	1,742	2,810	4,450
	5	5	5	9	24	48	1.3	1.3	1.3	2.3	6.3	25,620	7.5	42,700	12.5	51,200	15.0	1,742	2,810	4,450
	5	5	5	18	15	48	1.3	1.3	1.3	4.7	3.9	25,620	7.5	42,700	12.5	51,200	15.0	1,742	2,810	4,450
	5	5	7	7	24	48	1.3	1.3	1.8	1.8	6.3	25,620	7.5	42,700	12.5	51,200	15.0	1,742	2,810	4,450
	5	7	9	9	18	48	1.3	1.8	2.3	2.3	4.7	25,620	7.5	42,700	12.5	51,200	15.0	1,742	2,810	4,450
	5	7	9	12	15	48	1.3	1.8	2.3	3.1	3.9	25,620	7.5	42,700	12.5	51,200	15.0	1,742	2,810	4,450
	5	7	12	12	12	48	1.3	1.8	3.1	3.1	3.1	25,620	7.5	42,700	12.5	51,200	15.0	1,742	2,810	4,450
	7	7	7	12	15	48	1.8	1.8	1.8	3.1	3.9	25,620	7.5	42,700	12.5	51,200	15.0	1,742	2,810	4,450
	9	9	9	9	12	48	2.3	2.3	2.3	2.3	3.1	25,620	7.5	42,700	12.5	51,200	15.0	1,742	2,810	4,450
	7	7	7	9	18	48	1.8	1.8	1.8	2.3	4.7	25,620	7.5	42,700	12.5	51,200	15.0	1,742	2,810	4,450
	5	5	9	15	15	49	1.3	1.3	2.3	3.8	3.8	25,620	7.5	42,700	12.5	51,200	15.0	1,742	2,810	4,450
	5	7	7	15	15	49	1.3	1.8	1.8	3.8	3.8	25,620	7.5	42,700	12.5	51,200	15.0	1,742	2,810	4,450
	7	9	9	9	15	49	1.8	2.3	2.3	2.3	3.8	25,620	7.5	42,700	12.5	51,200	15.0	1,742	2,810	4,450
	7	9	9	12	12	49	1.8	2.3	2.3	3.1	3.1	25,620	7.5	42,700	12.5	51,200	15.0	1,742	2,810	4,450
	5	5	7	9	24	50	1.3	1.3	1.8	2.3	6.0	25,620	7.5	42,700	12.5	51,200	15.0	1,742	2,810	4,450
	5	5	7	15	18	50	1.3	1.3	1.8	3.8	4.5	25,620	7.5	42,700	12.5	51,200	15.0	1,742	2,810	4,450
	5	9	9	9	18	50	1.3	2.3	2.3	2.3	4.5	25,620	7.5	42,700	12.5	51,200	15.0	1,742	2,810	4,450
	5	9	12	12	12	50	1.8	1.8	3.0	3.0	3.0	25,620	7.5	42,700	12.5	51,200	15.0	1,742	2,810	4,450
	7	7	12	12	12	50	1.8	1.8	3.0	3.0	3.0	25,620	7.5	42,700	12.5	51,200	15.0	1,742	2,810	4,450
	7	7	9	9	18	50	1.8	1.8	2.3	2.3	4.5	25,620	7.5	42,700	12.5	51,200	15.0	1,742	2,810	4,450
	7	7	9	12	15	50	1.8	1.8	2.3	3.0	3.8	25,620	7.5	42,700	12.5	51,200	15.0	1,742	2,810	4,450
	5	7	9	15	15	51	1.2	1.7	2.2	3.7	3.7	25,620	7.5	42,700	12.5	51,200	15.0	1,742	2,810	4,450
	5	7	12	12	15	51	1.2	1.7	2.9	2.9	3.7	25,620	7.5	42,700	12.5	51,200	15.0	1,742	2,810	4,450
	7	7	7	15	15	51	1.7	1.7	1.7	3.7	3.7	25,620	7.5	42,700	12.5	51,200	15.0	1,742	2,810	4,450
	9	9	9	9	15	51	2.2	2.2	2.2	2.2	3.7	25,620	7.5	42,700	12.5	51,200	15.0	1,742	2,810	4,450
	9	9	9	12	12	51	2.2	2.2	2.2	2.9	2.9	25,620	7.5	42,700	12.5	51,200	15.0	1,742	2,810	4,450
	7	7	7	12	18	51	1.7	1.7	1.7	2.9	4.4	25,620	7.5	42,700	12.5	51,200	15.0	1,742	2,810	4,450
	7	7	7	15	15	51	1.7	1.7	1.7	3.7	3.7	25,620	7.5	42,700	12.5	51,200	15.0	1,742	2,810	4,450
	9	9	9	9	15	51	2.2	2.2	2.2	2.2	3.7	25,620	7.5	42,700	12.5	51,200	15.0	1,742	2,810	4,450
	5	5	9	15	18	52	1.2	1.2	2.2	3.6	4.3	25,620	7.5	42,700	12.5	51,200	15.0	1,742	2,810	4,450
	5	5	12	15	15	52	1.2	1.2	2.9	3.6	3.6	25,620	7.5	42,700	12.5	51,200	15.0	1,742	2,810	4,450
	5	7	7	15	18	52	1.2	1.7	1.7	3.6	4.3	25,620	7.5	42,700	12.5	51,200	15.0	1,742	2,810	4,450
	7	9	9	12	15	52	1.7	2.2	2.2	2.9	3.6	25,620	7.5	42,700	12.5	51,200	15.0	1,742	2,810	4,450
	7	9	12	12	12	52	1.7	2.2	2.9	2.9	2.9	25,620	7.5	42,700	12.5	51,200	15.0	1,742	2,810	4,450
	7	9	9	9	18	52	1.7	2.2	2.2	2.2	4.3	25,620	7.5	42,700	12.5	51,200	15.0	1,742	2,810	4,450
	7	7	7	7	24	52	1.7	1.7	1.7	1.7	5.8	25,620	7.5	42,700	12.5	51,200	15.0	1,742	2,810	4,450
		7	7	7	24	52	1,7	1,7	1,7	1,7	5,8	25,620	7,5	42,700	12,5	51,200	15,0	1,742	2,810	4,450

Примечание:

1. Производительность охлаждения указана для следующих условий: температура в помещении 27 °Сст / 19 °Свт; температура наружного воздуха 35 °Сст
2. Производительность нагрева указана для следующих условий: температура в помещении 20 °Сст; температура наружного воздуха 7 °Сст / 6 °Сст
3. Общая производительность подключенных внутренних блоков не должна превышать 52 кБте/ч

FM40AH

Суммарный индекс производительности внутренних блоков (тыс. Бте/ч)	Охлаждение /общая производительность/						Потребляемая мощность (Вт)			Нагрев /общая производительность/						Потребляемая мощность (Вт)		
	Минимум		Номинал		Максимум					Минимум		Номинал		Максимум				
	Бте/ч	кВт	Бте/ч	кВт	Бте/ч	кВт	Минимум	Номинал	Максимум	Бте/ч	кВт	Бте/ч	кВт	Бте/ч	кВт	Минимум	Номинал	Максимум
16	9,600	2.8	16,000	4.7	19,200	5.6	780	1,120	1,703	10,560	3.1	17,600	5.2	21,120	6.2	820	1,120	1,826
18	10,800	3.2	18,000	5.3	21,600	6.3	800	1,260	1,915	11,880	3.5	19,800	5.8	23,760	7.0	820	1,260	2,054
19	11,400	3.3	19,000	5.6	22,800	6.7	825	1,330	2,022	12,540	3.7	20,900	6.1	25,080	7.4	825	1,330	2,168
21	12,600	3.7	21,000	6.2	25,200	7.4	911	1,470	2,235	13,860	4.1	23,100	6.8	27,720	8.1	911	1,470	2,396
23	13,800	4.0	23,000	6.7	27,600	8.1	998	1,610	2,447	15,180	4.4	25,300	7.4	30,360	8.9	998	1,610	2,624
24	14,400	4.2	24,000	7.0	28,800	8.4	1,042	1,680	2,554	15,840	4.6	26,400	7.7	31,680	9.3	1,042	1,680	2,738
25	15,000	4.4	25,000	7.3	30,000	8.8	1,085	1,750	2,660	16,500	4.8	27,500	8.1	33,000	9.7	1,085	1,750	2,853
26	15,600	4.6	26,000	7.6	31,200	9.1	1,128	1,820	2,767	17,160	5.0	28,600	8.4	34,320	10.1	1,128	1,820	2,967
27	16,200	4.7	27,000	7.9	32,400	9.5	1,172	1,890	2,873	17,820	5.2	29,700	8.7	35,640	10.4	1,172	1,890	3,081
28	16,800	4.9	28,000	8.2	33,600	9.8	1,215	1,960	2,979	18,480	5.4	30,800	9.0	36,960	10.8	1,215	1,960	3,195
29	17,400	5.1	29,000	8.5	34,800	10.2	1,259	2,030	3,086	19,140	5.6	31,900	9.3	38,280	11.2	1,259	2,030	3,309
30	18,000	5.3	30,000	8.8	36,000	10.6	1,302	2,100	3,192	19,800	5.8	33,000	9.7	39,600	11.6	1,302	2,100	3,423
31	18,600	5.5	31,000	9.1	37,200	10.9	1,345	2,170	3,299	20,460	6.0	34,100	10.0	40,920	12.0	1,345	2,170	3,537
32	19,200	5.6	32,000	9.4	38,400	11.3	1,389	2,240	3,405	21,120	6.2	35,200	10.3	42,240	12.4	1,389	2,240	3,651
33	19,800	5.8	33,000	9.7	39,600	11.6	1,432	2,310	3,512	21,780	6.4	36,300	10.6	43,560	12.8	1,432	2,310	3,765
34	20,400	6.0	34,000	10.0	40,800	12.0	1,476	2,380	3,618	22,440	6.6	37,400	11.0	44,880	13.2	1,476	2,380	3,879
35	21,000	6.2	35,000	10.3	42,000	12.3	1,519	2,450	3,724	23,100	6.8	38,500	11.3	46,200	13.5	1,519	2,450	3,994
36	21,600	6.3	36,000	10.6	43,200	12.7	1,562	2,520	3,831	23,760	7.0	39,600	11.6	47,520	13.9	1,562	2,520	4,108
37	22,200	6.5	37,000	10.8	44,400	13.0	1,606	2,590	3,937	24,420	7.2	40,700	11.9	48,840	14.3	1,606	2,590	4,222
38	22,800	6.7	38,000	11.1	45,600	13.4	1,649	2,660	4,044	25,080	7.4	41,800	12.3	50,160	14.7	1,649	2,660	4,336
39	22,920	6.7	38,200	11.2	46,000	13.5	1,693	2,730	4,150	25,620	7.5	42,700	12.5	51,200	15.0	1,742	2,810	4,450
40	22,920	6.7	38,200	11.2	46,000	13.5	1,693	2,730	4,150	25,620	7.5	42,700	12.5	51,200	15.0	1,742	2,810	4,450
41	22,920	6.7	38,200	11.2	46,000	13.5	1,693	2,730	4,150	25,620	7.5	42,700	12.5	51,200	15.0	1,742	2,810	4,450
42	22,920	6.7	38,200	11.2	46,000	13.5	1,693	2,730	4,150	25,620	7.5	42,700	12.5	51,200	15.0	1,742	2,810	4,450
43	22,920	6.7	38,200	11.2	46,000	13.5	1,693	2,730	4,150	25,620	7.5	42,700	12.5	51,200	15.0	1,742	2,810	4,450
44	22,920	6.7	38,200	11.2	46,000	13.5	1,693	2,730	4,150	25,620	7.5	42,700	12.5	51,200	15.0	1,742	2,810	4,450
45	22,920	6.7	38,200	11.2	46,000	13.5	1,693	2,730	4,150	25,620	7.5	42,700	12.5	51,200	15.0	1,742	2,810	4,450
46	22,920	6.7	38,200	11.2	46,000	13.5	1,693	2,730	4,150	25,620	7.5	42,700	12.5	51,200	15.0	1,742	2,810	4,450
47	22,920	6.7	38,200	11.2	46,000	13.5	1,693	2,730	4,150	25,620	7.5	42,700	12.5	51,200	15.0	1,742	2,810	4,450
48	22,920	6.7	38,200	11.2	46,000	13.5	1,693	2,730	4,150	25,620	7.5	42,700	12.5	51,200	15.0	1,742	2,810	4,450
49	22,920	6.7	38,200	11.2	46,000	13.5	1,693	2,730	4,150	25,620	7.5	42,700	12.5	51,200	15.0	1,742	2,810	4,450
50	22,920	6.7	38,200	11.2	46,000	13.5	1,693	2,730	4,150	25,620	7.5	42,700	12.5	51,200	15.0	1,742	2,810	4,450
51	22,920	6.7	38,200	11.2	46,000	13.5	1,693	2,730	4,150	25,620	7.5	42,700	12.5	51,200	15.0	1,742	2,810	4,450
52	22,920	6.7	38,200	11.2	46,000	13.5	1,693	2,730	4,150	25,620	7.5	42,700	12.5	51,200	15.0	1,742	2,810	4,450
53	22,920	6.7	38,200	11.2	46,000	13.5	1,693	2,730	4,150	25,620	7.5	42,700	12.5	51,200	15.0	1,742	2,810	4,450
54	22,920	6.7	38,200	11.2	46,000	13.5	1,693	2,730	4,150	25,620	7.5	42,700	12.5	51,200	15.0	1,742	2,810	4,450

Примечание:

1. Производительность охлаждения указана для следующих условий: температура в помещении 27 °Сст / 19 °Сст; температура наружного воздуха 35 °Сст
2. Производительность нагрева указана для следующих условий: температура в помещении 20 °Сст; температура наружного воздуха 7 °Сст / 6 °Сст
3. Номинальные производительности являются суммарными производительности внутренних блоков при постоянной частоте вращения инверторного компрессора.
   Эти значения производительности получены расчетным путем и должны использоваться в качестве справочной информации,
4. Общая производительность внутренних блоков должна быть в диапазоне от 16 до 52 кБте/ч (40%–130%)
5. К наружному блоку должны быть подключены минимум два внутренних блока.

FM48AH

Суммарный индекс производительности внутренних блоков (тыс. Бте/ч)	Охлаждение /общая производительность/						Потребляемая мощность (Вт)			Нагрев /общая производительность/						Потребляемая мощность (Вт)		
	Минимум		Номинал		Максимум					Минимум		Номинал		Максимум				
	Бте/ч	кВт	Бте/ч	кВт	Бте/ч	кВт	Минимум	Номинал	Максимум	Бте/ч	кВт	Бте/ч	кВт	Бте/ч	кВт	Минимум	Номинал	Максимум
19	11,400	3.3	18,535	5.4	20,900	6.1	840	1,222	1,665	12,768	3.7	23,088	6.8	27,365	8.0	1,300	1,728	2,470
20	12,000	3.5	19,510	5.7	22,000	6.4	880	1,282	1,746	13,440	3.9	24,303	7.1	28,482	8.3	1,348	1,863	2,663
21	12,600	3.7	20,486	6.0	23,100	6.8	920	1,341	1,827	14,112	4.1	25,518	7.5	29,600	8.7	1,395	1,997	2,855
22	13,200	3.9	21,461	6.3	24,200	7.1	960	1,401	1,908	14,784	4.3	26,733	7.8	30,869	9.0	1,443	2,132	3,048
23	13,800	4.0	22,437	6.6	25,300	7.4	1,000	1,460	1,989	15,456	4.5	27,948	8.2	32,138	9.4	1,490	2,267	3,240
24	14,400	4.2	23,412	6.9	25,705	7.5	1,085	1,520	2,071	16,023	4.7	28,973	8.5	33,407	9.8	1,579	2,402	3,433
25	15,000	4.4	24,388	7.1	26,776	7.8	1,128	1,579	2,152	16,590	4.9	29,998	8.8	34,676	10.2	1,626	2,473	3,535
26	15,600	4.6	25,363	7.4	27,847	8.2	1,170	1,639	2,233	17,157	5.0	31,024	9.1	35,945	10.5	1,672	2,544	3,637
27	16,200	4.7	26,339	7.7	28,918	8.5	1,213	1,698	2,314	17,724	5.2	32,049	9.4	37,214	10.9	1,719	2,616	3,739
28	16,800	4.9	27,314	8.0	29,989	8.8	1,256	1,758	2,395	18,290	5.4	33,074	9.7	38,483	11.3	1,766	2,687	3,842
29	17,400	5.1	28,290	8.3	31,060	9.1	1,298	1,817	2,476	18,857	5.5	34,099	10.0	39,752	11.7	1,813	2,759	3,944
30	18,000	5.3	29,265	8.6	32,131	9.4	1,355	1,897	2,584	19,424	5.7	35,124	10.3	41,021	12.0	1,860	2,830	4,046
31	18,600	5.5	30,241	8.9	33,202	9.7	1,412	1,976	2,693	19,991	5.9	36,149	10.6	42,290	12.4	1,907	2,902	4,148
32	19,200	5.6	31,216	9.1	34,273	10.0	1,468	2,056	2,801	20,558	6.0	37,174	10.9	43,560	12.8	1,954	2,973	4,250
33	19,800	5.8	32,192	9.4	35,344	10.4	1,525	2,135	2,909	21,125	6.2	38,199	11.2	44,648	13.1	1,973	3,001	4,290
34	20,400	6.0	33,167	9.7	36,415	10.7	1,582	2,215	3,018	21,692	6.4	39,224	11.5	45,736	13.4	1,991	3,029	4,330
35	21,000	6.2	34,143	10.0	37,486	11.0	1,639	2,294	3,126	22,259	6.5	40,249	11.8	46,824	13.7	2,009	3,057	4,370
36	21,600	6.3	35,118	10.3	38,557	11.3	1,696	2,374	3,235	22,825	6.7	41,274	12.1	47,912	14.0	2,028	3,085	4,409
37	22,200	6.5	36,094	10.6	39,628	11.6	1,752	2,453	3,343	23,392	6.9	42,299	12.4	49,000	14.4	2,046	3,112	4,449
38	22,800	6.7	37,069	10.9	40,699	11.9	1,809	2,533	3,451	23,959	7.0	43,324	12.7	50,286	14.7	2,064	3,140	4,489
39	23,400	6.9	38,045	11.2	41,770	12.2	1,866	2,613	3,560	24,526	7.2	44,349	13.0	51,572	15.1	2,082	3,168	4,529
40	24,000	7.0	39,020	11.4	42,841	12.6	1,923	2,692	3,668	25,093	7.4	45,374	13.3	52,858	15.5	2,101	3,196	4,569
41	24,600	7.2	39,996	11.7	43,912	12.9	1,980	2,772	3,776	25,660	7.5	46,399	13.6	54,144	15.9	2,119	3,224	4,609
42	25,200	7.4	40,971	12.0	44,983	13.2	2,037	2,851	3,885	26,227	7.7	47,425	13.9	55,430	16.2	2,137	3,252	4,648
43	25,800	7.6	41,947	12.3	46,054	13.5	2,093	2,931	3,993	26,794	7.9	48,450	14.2	56,716	16.6	2,156	3,280	4,688
44	26,400	7.7	42,922	12.6	47,125	13.8	2,122	2,971	4,047	27,360	8.0	49,475	14.5	57,100	16.7	2,174	3,308	4,745
45	27,000	7.9	43,898	12.9	48,196	14.1	2,150	3,010	4,102	27,927	8.2	50,500	14.8	57,712	16.9	2,211	3,365	4,802
46	27,600	8.1	44,873	13.2	49,268	14.4	2,179	3,050	4,156	28,494	8.4	51,525	15.1	58,324	17.1	2,246	3,417	4,859
47	28,200	8.3	45,849	13.4	50,339	14.8	2,207	3,090	4,210	29,061	8.5	52,550	15.4	58,936	17.3	2,299	3,498	4,917
48	28,800	8.4	46,824	13.7	51,410	15.1	2,236	3,130	4,265	29,628	8.7	53,575	15.7	59,548	17.5	2,352	3,579	4,974
49	29,400	8.6	47,800	14.0	52,481	15.4	2,264	3,170	4,319	30,195	8.8	54,600	16.0	60,159	17.6	2,406	3,660	5,031
50	30,000	8.8	48,164	14.1	52,881	15.5	2,299	3,219	4,373	30,762	9.0	54,735	16.0	60,771	17.8	2,459	3,741	5,088
51	30,600	9.0	48,529	14.2	53,281	15.6	2,335	3,269	4,428	31,329	9.2	54,870	16.1	61,383	18.0	2,512	3,822	5,145
52	31,200	9.1	48,893	14.3	53,680	15.7	2,370	3,318	4,482	31,896	9.3	55,005	16.1	61,995	18.2	2,566	3,903	5,202
53	31,800	9.3	49,257	14.4	54,080	15.9	2,405	3,367	4,537	32,462	9.5	55,140	16.2	62,607	18.3	2,579	3,924	5,259
54	32,400	9.5	49,621	14.5	54,480	16.0	2,440	3,416	4,591	33,029	9.7	55,275	16.2	63,219	18.5	2,593	3,944	5,316
55	33,000	9.7	49,986	14.6	54,880	16.1	2,476	3,466	4,645	33,596	9.8	55,410	16.2	63,831	18.7	2,606	3,964	5,373
56	33,600	9.8	50,350	14.8	55,280	16.2	2,511	3,515	4,700	34,163	10.0	55,545	16.3	64,443	18.9	2,619	3,985	5,430
57	34,200	10.0	50,714	14.9	55,680	16.3	2,546	3,564	4,754	34,730	10.2	55,680	16.3	65,054	19.1	2,633	4,005	5,487
58	34,800	10.2	51,079	15.0	56,080	16.4	2,581	3,614	4,808	35,297	10.3	55,815	16.4	65,666	19.2	2,646	4,025	5,544
59	35,400	10.4	51,443	15.1	56,480	16.6	2,616	3,663	4,863	35,864	10.5	55,950	16.4	66,278	19.4	2,659	4,046	5,601
60	36,000	10.6	51,807	15.2	56,880	16.7	2,652	3,712	4,917	36,431	10.7	56,085	16.4	66,890	19.6	2,673	4,066	5,658
61	36,600	10.7	52,171	15.3	57,280	16.8	2,687	3,761	4,971	36,997	10.8	56,220	16.5	67,502	19.8	2,686	4,086	5,715
62	37,200	10.9	52,536	15.4	57,680	16.9	2,722	3,811	5,026	37,564	11.0	56,355	16.5	68,114	20.0	2,699	4,107	5,772
63	37,800	11.1	52,900	15.5	58,080	17.0	2,757	3,860	5,080	38,131	11.2	56,500	16.6	59,000	17.3	2,734	4,160	5,170

Примечание:

1. Производительность охлаждения указана для следующих условий: температура в помещении 27 °Сст / 19 °Сст; температура наружного воздуха 35 °Сст
2. Производительность нагрева указана для следующих условий: температура в помещении 20 °Сст; температура наружного воздуха 7 °Сст / 6 °Сст
3. Номинальные производительности являются суммарными производительности внутренних блоков при постоянной частоте вращения инверторного компрессора.
   Эти значения производительности получены расчетным путем и должны использоваться в качестве справочной информации,
4. Общая производительность внутренних блоков должна быть в диапазоне от 19 до 63 кБте/ч (40%–130%)
5. К наружному блоку должны быть подключены минимум два внутренних блока

FM56AH

Суммарный индекс производительности внутренних блоков (тыс. Бте/ч)	Охлаждение /общая производительность/						Потребляемая мощность (Вт)			Нагрев /общая производительность/						Потребляемая мощность (Вт)		
	Минимум		Номинал		Максимум					Минимум		Номинал		Максимум				
	Бте/ч	кВт	Бте/ч	кВт	Бте/ч	кВт	Минимум	Номинал	Максимум	Бте/ч	кВт	Бте/ч	кВт	Бте/ч	кВт	Минимум	Номинал	Максимум
23	13,800	4.0	22,437	6.6	25,300	7.4	1,000	1,460	1,989	15,456	4.5	27,948	8.2	32,138	9.4	1,490	2,267	3,240
24	14,400	4.2	23,412	6.9	25,705	7.5	1,085	1,520	2,071	16,023	4.7	28,973	8.5	33,407	9.8	1,579	2,402	3,433
25	15,000	4.4	24,388	7.1	26,776	7.8	1,128	1,579	2,152	16,590	4.9	29,998	8.8	34,676	10.2	1,626	2,473	3,535
26	15,600	4.6	25,363	7.4	27,847	8.2	1,170	1,639	2,233	17,157	5.0	31,024	9.1	35,945	10.5	1,672	2,544	3,637
27	16,200	4.7	26,339	7.7	28,918	8.5	1,213	1,698	2,314	17,724	5.2	32,049	9.4	37,214	10.9	1,719	2,616	3,739
28	16,800	4.9	27,314	8.0	29,989	8.8	1,256	1,758	2,395	18,290	5.4	33,074	9.7	38,483	11.3	1,766	2,687	3,842
29	17,400	5.1	28,290	8.3	31,060	9.1	1,298	1,817	2,476	18,857	5.5	34,099	10.0	39,752	11.7	1,813	2,759	3,944
30	18,000	5.3	29,265	8.6	32,131	9.4	1,355	1,897	2,584	19,424	5.7	35,124	10.3	41,021	12.0	1,860	2,830	4,046
31	18,600	5.5	30,241	8.9	33,202	9.7	1,412	1,976	2,693	19,991	5.9	36,149	10.6	42,290	12.4	1,907	2,902	4,148
32	19,200	5.6	31,216	9.1	34,273	10.0	1,468	2,056	2,801	20,558	6.0	37,174	10.9	43,560	12.8	1,954	2,973	4,250
33	19,800	5.8	32,192	9.4	35,344	10.4	1,525	2,135	2,909	21,125	6.2	38,199	11.2	44,648	13.1	1,973	3,001	4,290
34	20,400	6.0	33,167	9.7	36,415	10.7	1,582	2,215	3,018	21,692	6.4	39,224	11.5	45,736	13.4	1,991	3,029	4,330
35	21,000	6.2	34,143	10.0	37,486	11.0	1,639	2,294	3,126	22,259	6.5	40,249	11.8	46,824	13.7	2,009	3,057	4,370
36	21,600	6.3	35,118	10.3	38,557	11.3	1,696	2,374	3,235	22,825	6.7	41,274	12.1	47,912	14.0	2,028	3,085	4,409
37	22,200	6.5	36,094	10.6	39,628	11.6	1,752	2,453	3,343	23,392	6.9	42,299	12.4	49,000	14.4	2,046	3,112	4,449
38	22,800	6.7	37,069	10.9	40,699	11.9	1,809	2,533	3,451	23,959	7.0	43,324	12.7	50,286	14.7	2,064	3,140	4,489
39	23,400	6.9	38,045	11.2	41,770	12.2	1,866	2,613	3,560	24,526	7.2	44,349	13.0	51,572	15.1	2,082	3,168	4,529
40	24,000	7.0	39,020	11.4	42,841	12.6	1,923	2,692	3,668	25,093	7.4	45,374	13.3	52,858	15.5	2,101	3,196	4,569
41	24,600	7.2	39,996	11.7	43,912	12.9	1,980	2,772	3,776	25,660	7.5	46,399	13.6	54,144	15.9	2,119	3,224	4,609
42	25,200	7.4	40,971	12.0	44,983	13.2	2,037	2,851	3,885	26,227	7.7	47,425	13.9	55,430	16.2	2,137	3,252	4,648
43	25,800	7.6	41,947	12.3	46,054	13.5	2,093	2,931	3,993	26,794	7.9	48,450	14.2	56,716	16.6	2,156	3,280	4,688
44	26,400	7.7	42,922	12.6	47,125	13.8	2,122	2,971	4,047	27,360	8.0	49,475	14.5	58,000	17.0	2,174	3,308	4,728
45	27,000	7.9	43,898	12.9	48,196	14.1	2,150	3,010	4,102	27,927	8.2	50,500	14.8	58,292	17.1	2,211	3,365	4,812
46	27,600	8.1	44,873	13.2	49,268	14.4	2,179	3,050	4,156	28,494	8.4	51,525	15.1	58,584	17.2	2,246	3,417	4,884
47	28,200	8.3	45,849	13.4	50,339	14.8	2,207	3,090	4,210	29,061	8.5	52,550	15.4	58,876	17.3	2,299	3,498	5,000
48	28,800	8.4	46,824	13.7	51,410	15.1	2,236	3,130	4,265	29,628	8.7	53,575	15.7	59,168	17.3	2,352	3,579	5,116
49	29,400	8.6	47,800	14.0	52,481	15.4	2,264	3,170	4,319	30,195	8.8	54,600	16.0	59,460	17.4	2,406	3,660	5,232
50	30,000	8.8	48,164	14.1	52,881	15.5	2,299	3,219	4,373	30,762	9.0	54,943	16.1	59,750	17.5	2,459	3,741	5,348
51	30,600	9.0	48,529	14.2	53,281	15.6	2,335	3,269	4,428	31,329	9.2	55,286	16.2	60,375	17.7	2,512	3,822	5,464
52	31,200	9.1	48,893	14.3	53,680	15.7	2,370	3,318	4,482	31,896	9.3	55,629	16.3	61,000	17.9	2,566	3,903	5,580
53	31,800	9.3	49,257	14.4	54,080	15.9	2,405	3,367	4,537	32,462	9.5	55,971	16.4	61,176	17.9	2,579	3,924	5,609
54	32,400	9.5	49,621	14.5	54,480	16.0	2,440	3,416	4,591	33,029	9.7	56,314	16.5	61,353	18.0	2,593	3,944	5,638
55	33,000	9.7	49,986	14.6	54,880	16.1	2,476	3,466	4,645	33,596	9.8	56,657	16.6	61,529	18.0	2,606	3,964	5,667
56	33,600	9.8	50,350	14.8	55,280	16.2	2,511	3,515	4,700	34,163	10.0	57,000	16.7	61,706	18.1	2,619	3,985	5,696
57	34,200	10.0	50,714	14.9	55,680	16.3	2,546	3,564	4,754	34,730	10.2	57,343	16.8	61,882	18.1	2,633	4,005	5,725
58	34,800	10.2	51,079	15.0	56,080	16.4	2,581	3,614	4,808	35,297	10.3	57,686	16.9	62,059	18.2	2,646	4,025	5,754
59	35,400	10.4	51,443	15.1	56,480	16.6	2,616	3,663	4,863	35,864	10.5	58,029	17.0	62,235	18.2	2,659	4,046	5,783
60	36,000	10.6	51,807	15.2	56,880	16.7	2,652	3,712	4,917	36,431	10.7	58,371	17.1	62,412	18.3	2,673	4,066	5,812
61	36,600	10.7	52,171	15.3	57,280	16.8	2,687	3,761	4,971	36,997	10.8	58,714	17.2	62,588	18.3	2,686	4,086	5,841
62	37,200	10.9	52,536	15.4	57,680	16.9	2,722	3,811	5,026	37,564	11.0	59,057	17.3	62,765	18.4	2,699	4,107	5,870
63	37,800	11.1	52,900	15.5	58,080	17.0	2,757	3,860	5,080	38,131	11.2	59,400	17.4	62,941	18.4	2,734	4,160	5,900
64	38,400	11.3	53,264	15.6	58,592	17.2	2,776	3,887	5,158	38,698	11.3	59,636	17.5	63,047	18.5	2,726	4,147	5,929
65	39,000	11.4	53,628	15.7	59,104	17.3	2,795	3,913	5,236	39,265	11.5	59,872	17.5	63,153	18.5	2,739	4,168	5,958
66	39,600	11.6	53,992	15.8	59,616	17.5	2,814	3,940	5,314	39,832	11.7	60,108	17.6	63,259	18.5	2,753	4,188	5,987
67	40,200	11.8	54,356	15.9	60,128	17.6	2,833	3,966	5,392	40,399	11.8	60,344	17.7	63,365	18.6	2,766	4,208	6,016
68	40,800	12.0	54,720	16.0	60,640	17.8	2,852	3,993	5,470	40,966	12.0	60,580	17.8	63,471	18.6	2,780	4,229	6,045
69	41,400	12.1	55,084	16.1	61,152	17.9	2,871	4,019	5,548	41,532	12.2	60,816	17.8	63,576	18.6	2,793	4,249	6,074
70	42,000	12.3	55,448	16.3	61,664	18.1	2,890	4,046	5,626	42,099	12.3	61,052	17.9	63,682	18.7	2,806	4,269	6,103
71	42,600	12.5	55,812	16.4	62,176	18.2	2,909	4,072	5,704	42,666	12.5	61,288	18.0	63,788	18.7	2,820	4,290	6,132
72	43,200	12.7	56,176	16.5	62,688	18.4	2,928	4,099	5,782	43,233	12.7	61,524	18.0	63,894	18.7	2,833	4,310	6,161
73	43,800	12.8	56,540	16.6	63,200	18.5	2,947	4,126	5,860	43,800	12.8	61,760	18.1	64,000	18.8	2,846	4,330	6,190

Примечание:

1. Производительность охлаждения указана для следующих условий: температура в помещении 27 °Сст / 19 °Сст; температура наружного воздуха 35 °Сст
2. Производительность нагрева указана для следующих условий: температура в помещении 20 °Сст; температура наружного воздуха 7 °Сст / 6 °Сст
3. Номинальные производительности являются суммарными производительности внутренних блоков при постоянной частоте вращения инверторного компрессора.
   Эти значения производительности получены расчетным путем и должны использоваться в качестве справочной информации,
4. Общая производительность внутренних блоков должна быть в диапазоне от 23 до 73 кБте/ч (40%–130%)
5. К наружному блоку должны быть подключены минимум два внутренних блока.

FM41AH

Суммарный индекс производительности внутренних блоков (тыс. Бте/ч)	Охлаждение /общая производительность/						Потребляемая мощность (Вт)			Нагрев /общая производительность/						Потребляемая мощность (Вт)		
	Минимум		Номинал		Максимум					Минимум		Номинал		Максимум				
	Бте/ч	кВт	Бте/ч	кВт	Бте/ч	кВт	Минимум	Номинал	Максимум	Бте/ч	кВт	Бте/ч	кВт	Бте/ч	кВт	Минимум	Номинал	Максимум
16	9,600	2.8	16,955	5.0	18,513	5.4	800	844	1,279	10,752	3	21,633	6	25,188	7	890	1,066	1,162
18	10,500	3.1	17,759	5.2	19,707	5.8	833	899	1,347	11,760	3	22,407	7	25,913	8	931	1,116	1,258
19	11,400	3.3	18,563	5.4	20,900	6.1	866	953	1,415	12,768	4	23,182	7	26,637	8	972	1,166	1,354
20	12,000	3.5	19,367	5.7	21,741	6.4	898	1,008	1,483	13,440	4	23,956	7	27,362	8	1,013	1,216	1,450
21	12,600	3.7	20,171	5.9	22,582	6.6	931	1,063	1,550	14,112	4	24,731	7	28,087	8	1,055	1,265	1,547
22	13,200	3.9	20,975	6.1	23,423	6.9	964	1,117	1,618	14,784	4	25,505	7	28,811	8	1,096	1,315	1,643
23	13,800	4.0	21,779	6.4	24,264	7.1	997	1,172	1,686	15,456	5	26,279	8	29,536	9	1,137	1,365	1,739
24	14,400	4.2	22,583	6.6	25,105	7.4	1,029	1,227	1,754	16,023	5	27,054	8	30,261	9	1,178	1,415	1,835
25	15,000	4.4	23,387	6.9	25,946	7.6	1,062	1,281	1,822	16,590	5	27,828	8	30,985	9	1,219	1,465	1,931
26	15,600	4.6	24,191	7.1	26,787	7.9	1,095	1,336	1,890	17,157	5	28,602	8	31,710	9	1,260	1,515	2,027
27	16,200	4.7	24,995	7.3	27,628	8.1	1,128	1,391	1,958	17,724	5	29,377	9	32,434	10	1,301	1,564	2,124
28	16,800	4.9	25,799	7.6	28,469	8.3	1,160	1,445	2,026	18,290	5	30,151	9	33,159	10	1,342	1,614	2,220
29	17,400	5.1	26,603	7.8	29,310	8.6	1,193	1,500	2,093	18,857	6	30,926	9	33,884	10	1,384	1,664	2,316
30	18,000	5.3	27,407	8.0	30,151	8.8	1,226	1,555	2,161	19,424	6	31,700	9	34,608	10	1,425	1,714	2,412
31	18,600	5.5	28,211	8.3	30,992	9.1	1,259	1,610	2,229	19,991	6	32,474	10	35,333	10	1,466	1,764	2,508
32	19,200	5.6	29,015	8.5	31,833	9.3	1,291	1,664	2,297	20,558	6	33,249	10	36,058	11	1,507	1,814	2,604
33	19,800	5.8	29,819	8.7	32,674	9.6	1,324	1,719	2,365	21,125	6	34,023	10	36,782	11	1,548	1,863	2,701
34	20,400	6.0	30,622	9.0	33,515	9.8	1,357	1,774	2,433	21,692	6	34,797	10	37,507	11	1,589	1,913	2,797
35	21,000	6.2	31,426	9.2	34,355	10.1	1,390	1,828	2,501	22,259	7	35,572	10	38,232	11	1,630	1,963	2,893
36	21,600	6.3	32,230	9.4	35,196	10.3	1,422	1,883	2,568	22,825	7	36,346	11	38,956	11	1,672	2,013	2,989
37	22,200	6.5	33,034	9.7	36,037	10.6	1,455	1,938	2,636	23,392	7	37,121	11	39,681	12	1,713	2,063	3,085
38	22,800	6.7	33,838	9.9	36,878	10.8	1,488	1,992	2,704	23,959	7	37,895	11	40,406	12	1,754	2,113	3,181
39	23,400	6.9	34,642	10.2	37,719	11.1	1,521	2,047	2,772	24,526	7	38,669	11	41,130	12	1,795	2,162	3,278
40	24,000	7.0	35,446	10.4	38,560	11.3	1,553	2,102	2,840	25,093	7	39,444	12	41,855	12	1,836	2,212	3,374
41	24,600	7.2	36,250	10.6	39,401	11.5	1,586	2,156	2,908	25,660	8	40,218	12	42,580	12	1,877	2,262	3,470
42	25,200	7.4	37,154	10.9	40,242	11.8	1,619	2,211	2,976	26,227	8	40,992	12	43,304	13	1,918	2,312	3,566
43	25,800	7.6	37,692	11.0	41,083	12.0	1,652	2,237	3,043	26,794	8	41,236	12	44,029	13	1,960	2,345	3,662
44	26,400	7.7	38,413	11.3	41,924	12.3	1,684	2,262	3,111	27,360	8	41,480	12	44,754	13	2,001	2,377	3,758
45	27,000	7.9	39,134	11.5	42,765	12.5	1,717	2,288	3,179	27,927	8	41,724	12	45,478	13	2,042	2,410	3,855
46	27,600	8.1	39,400	11.5	43,606	12.8	1,750	2,313	3,247	28,494	8	41,968	12	46,203	14	2,083	2,442	3,951
47	28,200	8.3	40,019	11.7	44,447	13.0	1,783	2,339	3,315	29,061	9	42,212	12	46,927	14	2,124	2,475	4,047
48	28,800	8.4	40,740	11.9	45,288	13.3	1,815	2,364	3,383	29,628	9	42,456	12	47,652	14	2,165	2,507	4,143
49	29,400	8.6	41,300	12.1	46,129	13.5	1,848	2,390	3,451	30,195	9	42,700	13	48,377	14	2,206	2,540	4,239
50	30,000	8.8	41,440	12.1	46,503	13.6	1,881	2,416	3,519	30,762	9	42,870	13	49,101	14	2,247	2,573	4,335
51	30,600	9.0	41,580	12.2	46,877	13.7	1,914	2,442	3,586	31,329	9	43,040	13	49,826	15	2,289	2,606	4,432
52	31,200	9.1	41,720	12.2	47,252	13.8	1,946	2,468	3,654	31,896	9	43,210	13	50,551	15	2,330	2,639	4,528
53	31,800	9.3	41,860	12.3	47,626	14.0	1,979	2,494	3,722	32,462	10	43,380	13	51,275	15	2,371	2,672	4,624
54	32,400	9.5	42,000	12.3	48,000	14.1	2,012	2,520	3,790	33,029	10	43,550	13	52,000	15	2,412	2,705	4,720

Примечание:

1. Производительность охлаждения указана для следующих условий: температура в помещении 27 °Сст / 19 °Сст; температура наружного воздуха 35 °Сст
2. Производительность нагрева указана для следующих условий: температура в помещении 20 °Сст; температура наружного воздуха 7 °Сст / 6 °Сст
3. Номинальные производительности являются суммарными производительности внутренних блоков при постоянной частоте вращения инверторного компрессора.
   Эти значения производительности получены расчетным путем и должны использоваться в качестве справочной информации,
4. Общая производительность внутренних блоков должна быть в диапазоне от 16 до 54 кБте/ч (40%–130%)
5. К наружному блоку должны быть подключены минимум два внутренних блока.

FM49AH

Суммарный индекс производительности внутренних блоков (тыс. Бте/ч)	Охлаждение /общая производительность/						Потребляемая мощность (Вт)			Нагрев /общая производительность/						Потребляемая мощность (Вт)		
	Минимум		Номинал		Максимум					Минимум		Номинал		Максимум				
	Бте/ч	кВт	Бте/ч	кВт	Бте/ч	кВт	Минимум	Номинал	Максимум	Бте/ч	кВт	Бте/ч	кВт	Бте/ч	кВт	Минимум	Номинал	Максимум
16	9,600	2.8	16,955	5.0	18,513	5.4	800	844	1,279	10,752	3	21,633	6	25,188	7	890	1,066	1,162
18	10,500	3.1	17,759	5.2	19,707	5.8	833	899	1,347	11,760	3	22,407	7	25,913	8	931	1,116	1,258
19	11,400	3.3	18,563	5.4	20,900	6.1	866	953	1,415	12,768	4	23,182	7	26,637	8	972	1,166	1,354
20	12,000	3.5	19,367	5.7	21,741	6.4	898	1,008	1,483	13,440	4	23,956	7	27,362	8	1,013	1,216	1,450
21	12,600	3.7	20,171	5.9	22,582	6.6	931	1,063	1,550	14,112	4	24,731	7	28,087	8	1,055	1,265	1,547
22	13,200	3.9	20,975	6.1	23,423	6.9	964	1,117	1,618	14,784	4	25,505	7	28,811	8	1,096	1,315	1,643
23	13,800	4.0	21,779	6.4	24,264	7.1	997	1,172	1,686	15,456	5	26,279	8	29,536	9	1,137	1,365	1,739
24	14,400	4.2	22,583	6.6	25,105	7.4	1,029	1,227	1,754	16,023	5	27,054	8	30,261	9	1,178	1,415	1,835
25	15,000	4.4	23,387	6.9	25,946	7.6	1,062	1,281	1,822	16,590	5	27,828	8	30,985	9	1,219	1,465	1,931
26	15,600	4.6	24,191	7.1	26,787	7.9	1,095	1,336	1,890	17,157	5	28,602	8	31,710	9	1,260	1,515	2,027
27	16,200	4.7	24,995	7.3	27,628	8.1	1,128	1,391	1,958	17,724	5	29,377	9	32,434	10	1,301	1,564	2,124
28	16,800	4.9	25,799	7.6	28,469	8.3	1,160	1,445	2,026	18,290	5	30,151	9	33,159	10	1,342	1,614	2,220
29	17,400	5.1	26,603	7.8	29,310	8.6	1,193	1,500	2,093	18,857	6	30,926	9	33,884	10	1,384	1,664	2,316
30	18,000	5.3	27,407	8.0	30,151	8.8	1,226	1,555	2,161	19,424	6	31,700	9	34,608	10	1,425	1,714	2,412
31	18,600	5.5	28,211	8.3	30,992	9.1	1,259	1,610	2,229	19,991	6	32,474	10	35,333	10	1,466	1,764	2,508
32	19,200	5.6	29,015	8.5	31,833	9.3	1,291	1,664	2,297	20,558	6	33,249	10	36,058	11	1,507	1,814	2,604
33	19,800	5.8	29,819	8.7	32,674	9.6	1,324	1,719	2,365	21,125	6	34,023	10	36,782	11	1,548	1,863	2,701
34	20,400	6.0	30,622	9.0	33,515	9.8	1,357	1,774	2,433	21,692	6	34,797	10	37,507	11	1,589	1,913	2,797
35	21,000	6.2	31,426	9.2	34,355	10.1	1,390	1,828	2,501	22,259	7	35,572	10	38,232	11	1,630	1,963	2,893
36	21,600	6.3	32,230	9.4	35,196	10.3	1,422	1,883	2,568	22,825	7	36,346	11	38,956	11	1,672	2,013	2,989
37	22,200	6.5	33,034	9.7	36,037	10.6	1,455	1,938	2,636	23,392	7	37,121	11	39,681	12	1,713	2,063	3,085
38	22,800	6.7	33,838	9.9	36,878	10.8	1,488	1,992	2,704	23,959	7	37,895	11	40,406	12	1,754	2,113	3,181
39	23,400	6.9	34,642	10.2	37,719	11.1	1,521	2,047	2,772	24,526	7	38,669	11	41,130	12	1,795	2,162	3,278
40	24,000	7.0	35,446	10.4	38,560	11.3	1,553	2,102	2,840	25,093	7	39,444	12	41,855	12	1,836	2,212	3,374
41	24,600	7.2	36,250	10.6	39,401	11.5	1,586	2,156	2,908	25,660	8	40,218	12	42,580	12	1,877	2,262	3,470
42	25,200	7.4	37,154	10.9	40,242	11.8	1,619	2,211	2,976	26,227	8	40,992	12	43,304	13	1,918	2,312	3,566
43	25,800	7.6	37,692	11.0	41,083	12.0	1,652	2,237	3,043	26,794	8	41,236	12	44,029	13	1,960	2,345	3,662
44	26,400	7.7	38,413	11.3	41,924	12.3	1,684	2,262	3,111	27,360	8	41,480	12	44,754	13	2,001	2,377	3,758
45	27,000	7.9	39,134	11.5	42,765	12.5	1,717	2,288	3,179	27,927	8	41,724	12	45,478	13	2,042	2,410	3,855
46	27,600	8.1	39,400	11.5	43,606	12.8	1,750	2,313	3,247	28,494	8	41,968	12	46,203	14	2,083	2,442	3,951
47	28,200	8.3	40,019	11.7	44,447	13.0	1,783	2,339	3,315	29,061	9	42,212	12	46,927	14	2,124	2,475	4,047
48	28,800	8.4	40,740	11.9	45,288	13.3	1,815	2,364	3,383	29,628	9	42,456	12	47,652	14	2,165	2,507	4,143
49	29,400	8.6	41,300	12.1	46,129	13.5	1,848	2,390	3,451	30,195	9	42,700	13	48,377	14	2,206	2,540	4,239
50	30,000	8.8	41,440	12.1	46,503	13.6	1,881	2,416	3,519	30,762	9	42,870	13	49,101	14	2,247	2,573	4,335
51	30,600	9.0	41,580	12.2	46,877	13.7	1,914	2,442	3,586	31,329	9	43,040	13	49,826	15	2,289	2,606	4,432
52	31,200	9.1	41,720	12.2	47,252	13.8	1,946	2,468	3,654	31,896	9	43,210	13	50,551	15	2,330	2,639	4,528
53	31,800	9.3	41,860	12.3	47,626	14.0	1,979	2,494	3,722	32,462	10	43,380	13	51,275	15	2,371	2,672	4,624
54	32,400	9.5	42,000	12.3	48,000	14.1	2,012	2,520	3,790	33,029	10	43,550	13	52,000	15	2,412	2,705	4,720

Примечание:

1. Производительность охлаждения указана для следующих условий: температура в помещении 27 °Сст / 19 °Сст; температура наружного воздуха 35 °Сст
2. Производительность нагрева указана для следующих условий: температура в помещении 20 °Сст; температура наружного воздуха 7 °Сст / 6 °Сст
3. Номинальные производительности являются суммарными производительности внутренних блоков при постоянной частоте вращения инверторного компрессора.
   Эти значения производительности получены расчетным путем и должны использоваться в качестве справочной информации,
4. Общая производительность внутренних блоков должна быть в диапазоне от 19 до 63 кБте/ч (40%–130%)
5. К наружному блоку должны быть подключены минимум два внутренних блока.

FM57AH

3 Фазы

Суммарный индекс производительности внутренних блоков (тыс. Бте/ч)	Охлаждение /общая производительность/						Потребляемая мощность (Вт)			Нагрев /общая производительность/						Потребляемая мощность (Вт)		
	Минимум		Номинал		Максимум					Минимум		Номинал		Максимум				
	Бте/ч	кВт	Бте/ч	кВт	Бте/ч	кВт	Минимум	Номинал	Максимум	Бте/ч	кВт	Бте/ч	кВт	Бте/ч	кВт	Минимум	Номинал	Максимум
23	13,800	4.0	22,437	6.6	25,300	7.4	1,000	1,460	1,989	15,456	4.5	27,948	8.2	32,138	9.4	1,490	2,267	3,240
24	14,400	4.2	23,412	6.9	25,705	7.5	1,085	1,520	2,071	16,023	4.7	28,973	8.5	33,407	9.8	1,579	2,402	3,433
25	15,000	4.4	24,388	7.1	26,776	7.8	1,128	1,579	2,152	16,590	4.9	29,998	8.8	34,676	10.2	1,626	2,473	3,535
26	15,600	4.6	25,363	7.4	27,847	8.2	1,170	1,639	2,233	17,157	5.0	31,024	9.1	35,945	10.5	1,672	2,544	3,637
27	16,200	4.7	26,339	7.7	28,918	8.5	1,213	1,698	2,314	17,724	5.2	32,049	9.4	37,214	10.9	1,719	2,616	3,739
28	16,800	4.9	27,314	8.0	29,989	8.8	1,256	1,758	2,395	18,290	5.4	33,074	9.7	38,483	11.3	1,766	2,687	3,842
29	17,400	5.1	28,290	8.3	31,060	9.1	1,298	1,817	2,476	18,857	5.5	34,099	10.0	39,752	11.7	1,813	2,759	3,944
30	18,000	5.3	29,265	8.6	32,131	9.4	1,355	1,897	2,584	19,424	5.7	35,124	10.3	41,021	12.0	1,860	2,830	4,046
31	18,600	5.5	30,241	8.9	33,202	9.7	1,412	1,976	2,693	19,991	5.9	36,149	10.6	42,290	12.4	1,907	2,902	4,148
32	19,200	5.6	31,216	9.1	34,273	10.0	1,468	2,056	2,801	20,558	6.0	37,174	10.9	43,560	12.8	1,954	2,973	4,250
33	19,800	5.8	32,192	9.4	35,344	10.4	1,525	2,135	2,909	21,125	6.2	38,199	11.2	44,648	13.1	1,973	3,001	4,290
34	20,400	6.0	33,167	9.7	36,415	10.7	1,582	2,215	3,018	21,692	6.4	39,224	11.5	45,736	13.4	1,991	3,029	4,330
35	21,000	6.2	34,143	10.0	37,486	11.0	1,639	2,294	3,126	22,259	6.5	40,249	11.8	46,824	13.7	2,009	3,057	4,370
36	21,600	6.3	35,118	10.3	38,557	11.3	1,696	2,374	3,235	22,825	6.7	41,274	12.1	47,912	14.0	2,028	3,085	4,409
37	22,200	6.5	36,094	10.6	39,628	11.6	1,752	2,453	3,343	23,392	6.9	42,299	12.4	49,000	14.4	2,046	3,112	4,449
38	22,800	6.7	37,069	10.9	40,699	11.9	1,809	2,533	3,451	23,959	7.0	43,324	12.7	50,286	14.7	2,064	3,140	4,489
39	23,400	6.9	38,045	11.2	41,770	12.2	1,866	2,613	3,560	24,526	7.2	44,349	13.0	51,572	15.1	2,082	3,168	4,529
40	24,000	7.0	39,020	11.4	42,841	12.6	1,923	2,692	3,668	25,093	7.4	45,374	13.3	52,858	15.5	2,101	3,196	4,569
41	24,600	7.2	39,996	11.7	43,912	12.9	1,980	2,772	3,776	25,660	7.5	46,399	13.6	54,144	15.9	2,119	3,224	4,609
42	25,200	7.4	40,971	12.0	44,983	13.2	2,037	2,851	3,885	26,227	7.7	47,425	13.9	55,430	16.2	2,137	3,252	4,648
43	25,800	7.6	41,947	12.3	46,054	13.5	2,093	2,931	3,993	26,794	7.9	48,450	14.2	56,716	16.6	2,156	3,280	4,688
44	26,400	7.7	42,922	12.6	47,125	13.8	2,122	2,971	4,047	27,360	8.0	49,475	14.5	58,000	17.0	2,174	3,308	4,728
45	27,000	7.9	43,898	12.9	48,196	14.1	2,150	3,010	4,102	27,927	8.2	50,500	14.8	58,292	17.1	2,211	3,365	4,812
46	27,600	8.1	44,873	13.2	49,268	14.4	2,179	3,050	4,156	28,494	8.4	51,525	15.1	58,584	17.2	2,246	3,417	4,884
47	28,200	8.3	45,849	13.4	50,339	14.8	2,207	3,090	4,210	29,061	8.5	52,550	15.4	58,876	17.3	2,299	3,498	5,000
48	28,800	8.4	46,824	13.7	51,410	15.1	2,236	3,130	4,265	29,628	8.7	53,575	15.7	59,168	17.3	2,352	3,579	5,116
49	29,400	8.6	47,800	14.0	52,481	15.4	2,264	3,170	4,319	30,195	8.8	54,600	16.0	59,460	17.4	2,406	3,660	5,232
50	30,000	8.8	48,164	14.1	52,881	15.5	2,299	3,219	4,373	30,762	9.0	54,943	16.1	59,750	17.5	2,459	3,741	5,348
51	30,600	9.0	48,529	14.2	53,281	15.6	2,335	3,269	4,428	31,329	9.2	55,286	16.2	60,375	17.7	2,512	3,822	5,464
52	31,200	9.1	48,893	14.3	53,680	15.7	2,370	3,318	4,482	31,896	9.3	55,629	16.3	61,000	17.9	2,566	3,903	5,580
53	31,800	9.3	49,257	14.4	54,080	15.9	2,405	3,367	4,537	32,462	9.5	55,971	16.4	61,176	17.9	2,579	3,924	5,609
54	32,400	9.5	49,621	14.5	54,480	16.0	2,440	3,416	4,591	33,029	9.7	56,314	16.5	61,353	18.0	2,593	3,944	5,638
55	33,000	9.7	49,986	14.6	54,880	16.1	2,476	3,466	4,645	33,596	9.8	56,657	16.6	61,529	18.0	2,606	3,964	5,667
56	33,600	9.8	50,350	14.8	55,280	16.2	2,511	3,515	4,700	34,163	10.0	57,000	16.7	61,706	18.1	2,619	3,985	5,696
57	34,200	10.0	50,714	14.9	55,680	16.3	2,546	3,564	4,754	34,730	10.2	57,343	16.8	61,882	18.1	2,633	4,005	5,725
58	34,800	10.2	51,079	15.0	56,080	16.4	2,581	3,614	4,808	35,297	10.3	57,686	16.9	62,059	18.2	2,646	4,025	5,754
59	35,400	10.4	51,443	15.1	56,480	16.6	2,616	3,663	4,863	35,864	10.5	58,029	17.0	62,235	18.2	2,659	4,046	5,783
60	36,000	10.6	51,807	15.2	56,880	16.7	2,652	3,712	4,917	36,431	10.7	58,371	17.1	62,412	18.3	2,673	4,066	5,812
61	36,600	10.7	52,171	15.3	57,280	16.8	2,687	3,761	4,971	36,997	10.8	58,714	17.2	62,588	18.3	2,686	4,086	5,841
62	37,200	10.9	52,536	15.4	57,680	16.9	2,722	3,811	5,026	37,564	11.0	59,057	17.3	62,765	18.4	2,699	4,107	5,870
63	37,800	11.1	52,900	15.5	58,080	17.0	2,757	3,860	5,080	38,131	11.2	59,400	17.4	62,941	18.4	2,734	4,160	5,900
64	38,400	11.3	53,264	15.6	58,592	17.2	2,776	3,887	5,158	38,698	11.3	59,636	17.5	63,047	18.5	2,726	4,147	5,929
65	39,000	11.4	53,628	15.7	59,104	17.3	2,795	3,913	5,236	39,265	11.5	59,872	17.5	63,153	18.5	2,739	4,168	5,958
66	39,600	11.6	53,992	15.8	59,616	17.5	2,814	3,940	5,314	39,832	11.7	60,108	17.6	63,259	18.5	2,753	4,188	5,987
67	40,200	11.8	54,356	15.9	60,128	17.6	2,833	3,966	5,392	40,399	11.8	60,344	17.7	63,365	18.6	2,766	4,208	6,016
68	40,800	12.0	54,720	16.0	60,640	17.8	2,852	3,993	5,470	40,966	12.0	60,580	17.8	63,471	18.6	2,780	4,229	6,045
69	41,400	12.1	55,084	16.1	61,152	17.9	2,871	4,019	5,548	41,532	12.2	60,816	17.8	63,576	18.6	2,793	4,249	6,074
70	42,000	12.3	55,448	16.3	61,664	18.1	2,890	4,046	5,626	42,099	12.3	61,052	17.9	63,682	18.7	2,806	4,269	6,103
71	42,600	12.5	55,812	16.4	62,176	18.2	2,909	4,072	5,704	42,666	12.5	61,288	18.0	63,788	18.7	2,820	4,290	6,132
72	43,200	12.7	56,176	16.5	62,688	18.4	2,928	4,099	5,782	43,233	12.7	61,524	18.0	63,894	18.7	2,833	4,310	6,161
73	43,800	12.8	56,540	16.6	63,200	18.5	2,947	4,126	5,860	43,800	12.8	61,760	18.1	64,000	18.8	2,846	4,330	6,190

Примечание:

1. Производительность охлаждения указана для следующих условий: температура в помещении 27 °Сст / 19 °Сст; температура наружного воздуха 35 °Сст
2. Производительность нагрева указана для следующих условий: температура в помещении 20 °Сст; температура наружного воздуха 7 °Сст / 6 °Сст
3. Номинальные производительности являются суммарными производительности внутренних блоков при постоянной частоте вращения инверторного компрессора.
   Эти значения производительности получены расчетным путем и должны использоваться в качестве справочной информации.
4. Общая производительность внутренних блоков должна быть в диапазоне от 23 до 73 кБте/ч (40%–130%)
5. К наружному блоку должны быть подключены минимум два внутренних блока.

ПОЛУПРОМЫШЛЕННЫЕ КОНДИЦИОНЕРЫ

Модельный ряд 102

Настенный тип
-Инверторные модели 105

Кассетный тип
-Стандартные модели 107
-Инверторные модели 109

Канальный тип
средне- и высоконапорный
-Инверторные модели 117

Канальный тип низконапорный
-Инверторные модели 120

Напольно-потолочный тип
-Стандартные модели 125
-Инверторные модели 127

Консольный тип
-Инверторные модели 133

Колонный тип
-Стандартные модели 135
-Инверторные модели 136

Синхронная работа блоков (SYNCHRO) 138

Компрессорно-конденсаторные блоки 141

Габаритные размеры 142

2017
Модельный ряд

Универсальные внутренние блоки

Тип / кВт (охл.)	Кассетный тип		Канальный тип		Напольно-потолочный / потолочный тип		Консольный. тип	Настенный и колонный тип
	Стандарт	Инвертор	Инвертор	Инвертор	Стандарт	Инвертор	Инвертор	Инвертор
2,5		CT09		CB09L		CV09	CQ09	
3,5	UT12	CT12		CB12L	UV12	CV12	CQ12	
5,0	UT18	CT18	CM18	CB18L	UV18	CV18	CQ18	
7,0	UT24	CT24W	CM24	CB24L	UV24	CV24		
8,0	UT30	UT30W	UM30		UV30	UV30W		UJ30
10,0	UT36	UT36W	UM36		UV36	UV36W		UJ36
12,5		UT42W	UM42			UV42W		
13,4/ 14,0*	UT48	UT48W	UM48		UV48	UV48W		UP48
15,0	UT60	UT60W	UM60		UV60	UV60W		
19,0			UB70W					
23,0			UB85W					

* Производительность указана для стандартной (13,4 кВт) и инверторной (14,0 кВт) серий, соответственно.

Универсальные наружные блоки

Тип / кВт (охл.)	Стандарт	Инвертор 1Ф	Инвертор 3Ф
2,5		UU09W	
3,5	UU12	UU12W	
5,0	UU18	UU18W	
7,0	UU24	UU24W	
8,0	UU30	UU30W	
10,0	UU37	UU36W	UU37W
12,5		UU42W	UU43W
13,4/ 14,0*	UU48	UU48W	UU49W
15,0	UU60	UU60W	UU61W
			UU70W
			UU85W

* Производительность указана для стандартной (неинверторной) (13,4 кВт) и инверторной (14,0 кВт) серий, соответственно.

Блоки колонного типа

Тип / кВт (охл.)	Колонный тип Стандарт
13,5	P05AH
20,0	P08AH

НАСТЕННЫЙ ТИП

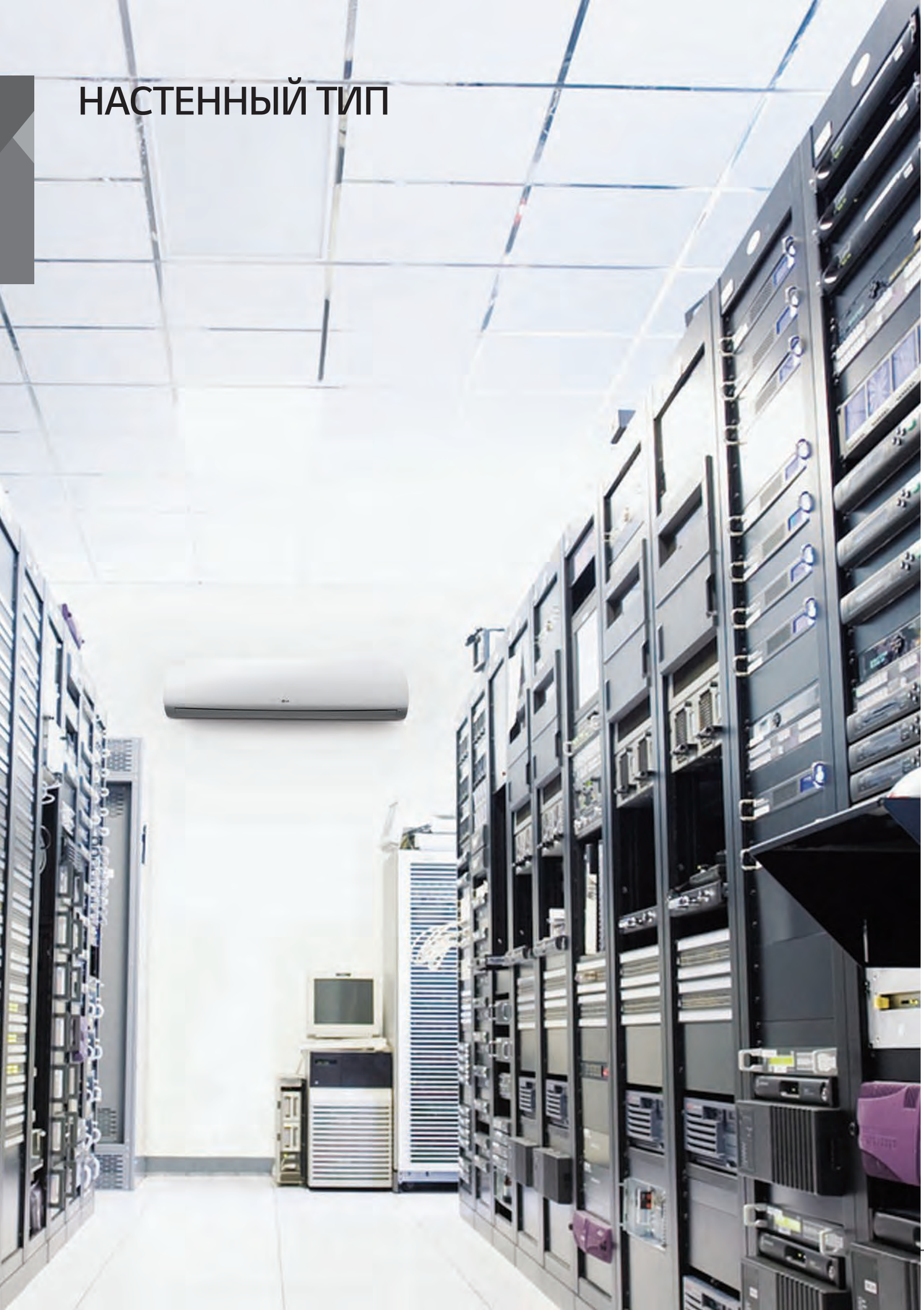

Серия Smart Inverter

настенный тип
UJ30 | UJ36

- Новый настенный внутренний блок полупромышленной серии отличается стильным дизайном и улучшенными материалами корпуса.
- Технология Jet Cool (быстрое охлаждение)
- Сделан в Южной Корее

Сделано в Корее

PQRCVSL0QW

Приобретается отдельно

PQWRHQ0FDB

Входит в комплект поставки

UU30W

UU36W
UU37W

Внутренний блок			UJ30 NV2R0	UJ36 NV2R0	UJ36 NV2R0
Производительность (номинал)	Охлаждение	кВт	**8,0 (3,2~ 8,8)**	**10,0 (4,0~ 11,0)**	**10,0 (4,0~ 11,0)**
	Нагрев	кВт	**9,0 (3,6~ 9,9)**	**11,0 (4,4~ 12,1)**	**11,0 (4,4~ 12,1)**
Потребляемая мощность всей системы (номинал)	Охлаждение	кВт	2,5 (0,81~ 3,5)	2,82 (0,99~ 4,12)	2,82 (0,99~ 4,12)
	Нагрев	кВт	2,72 (0,95~ 4,0)	3,09 (1,08~ 4,62)	3,09 (1,08~ 4,62)
Рабочий ток	Охлаждение/Нагрев	А	0,5	0,6	0,6
Подача питания к системе			Наружный блок	Наружный блок	Наружный блок
Электропитание внутреннего блока		Ø/В/Гц	1 / 220 ~ 240 / 50	1 / 220 ~ 240 / 50	1 / 220 ~ 240 / 50
Коэффициент энергоэффективности	Охлаждение EER		3,22	3,55	3,55
	Нагрев COP		3,31	3,56	3,56
Диапазон рабочих температур	Охлаждение	°C СТ	От -15 до 48	От -15 до 48	От -15 до 48
	Нагрев	°C ВТ	От -18 до 18	От -18 до 18	От -18 до 18
Расход воздуха (Выс/Сред/Низ)		$м^3$/мин	22 / 19 / 16	27 / 24 / 20	27 / 24 / 20
Уровень шума (Выс/Сред/Низ)		дБ(А)±3	45 / 42 / 40	48 / 45 / 41	48 / 45 / 41
Дегидратация		л/ч	3,0	3,4	3,4
Габаритные размеры (Ш x В x Г)	Корпус	мм	1190 x 346 x 265	1190 x 346 x 265	1190 x 346 x 265
Масса без упаковки	Корпус	кг	15,7	16,0	16,0
Диаметры трубопроводов	Жидкостный	мм (дюйм)	9,52 (3/8)	9,52 (3/8)	9,52 (3/8)
	Газовый	мм (дюйм)	15,88 (5/8)	15,88 (5/8)	15,88 (5/8)
	Дренаж	мм	16	16	16

Наружный блок			UU30W U42R0	UU36W UO2R0	UU37W UO2R0
Компрессор	Тип		Двухроторн. ротационный	Двухроторн. ротационный	Двухроторный ротационный
Хладагент	Количество	г	2000	2800	2800
	Тип		R410A	R410A	R410A
Уровень шума (Выс./Низк.)		дБ(А)±3	52 / 48	53 / 51	54 / 50
Размеры	Ш x В x Г	мм	950 x 834 x 330	950 x 1170 x 330	950 x 1170 x 330
Масса нетто		кг	60	81	85
Диаметры трубопроводов	Жидкостный	мм (дюйм)	9.52 (3/8)	9.52 (3/8)	9,52 (3/8)
	Газовый	мм (дюйм)	15.88 (5/8)	15.88 (5/8)	15,88 (5/8)
Автоматический выключатель (УЗО)		А	32	32	20
Кабель питания (с заземлением)		Кл-во жил x $мм^2$	3 × 2,5	3 x 5,0	5 x 2,5
Межблочный кабель (с заземлением)		Кл-во жил x $мм^2$	4 × 0.75	4 × 0,75	4 × 0,75
Макс. длина трубопроводов/перепад высот		м	50 / 30	50 / 30	50 / 30
Электропитание наружнего блока		Ø/В/Гц	1 / 220 ~ 240 / 50	1 / 220 ~ 240 / 50	3 / 380 ~ 415 / 50
Рабочий ток	Нагрев/Охлаждение	А	10,83 / 11,82	12,25 / 13,43	7,1 / 7,7
Расход воздуха		$м^3$/мин	58	32 x 2	32 × 2
Дозаправка хладагента (трасса> 7,5м)		г/м	40	40	40

Аксессуары:
PQCSZ250S0 - центральный контроллер AC EZ для управления группой до 32 внутренних блоков (см. стр. 114)
PMNFP14A1 - плата PI485. Преобразователь протокола системы кондиционирования LG в протокол RS485 центрального контроллера (см. стр. 115)
PDRYCB400 - модуль сухого контакта для подключения размыкающих устройств (см. стр. 115)

КАССЕТНЫЙ ТИП

Серия Standard

4-х поточный кассетный тип UT12 | UT18

- Индивидуальное управление каждой створкой жалюзи
- Размер каждой створки жалюзи 80 мм, что обеспечивает равномерное воздухораспределение
- Максимальная высота монтажа - 4,2 м
- Упрощенный монтаж за счет использования съемных угловых панелей
- ИК-приемник на корпусе внутреннего блока
- Встроенный дренажный насос 700 мм
- Сделан в Южной Корее

Сделано в Корее

PQRCVSL0QW

Входит в комплект поставки

PQWRHQ0FDB

Приобретается отдельно

UU12

UU18

Внутренний блок Передняя панель			UT12 NRDR0 PT-UQC	UT18 NQDR0 PT-UQC
Производительность (номинал)	Охлаждение	кВт	3,5	5,0
	Нагрев	кВт	3,75	5,67
Потребляемая мощность всей системы (номинал)	Охлаждение	кВт	1,29	1,85
	Нагрев	кВт	1,32	1,93
Рабочий ток	Охлаждение/Нагрев	А	0,3	0,3
Подача питания к системе			Наружный блок	Наружный блок
Электропитание внутреннего блока		Ø/В/Гц	1 / 220 - 240 / 50	1 / 220 - 240 / 50
Коэффициент энергоэффективности	Охлаждение EER		2,62	2,84
	Нагрев COP		2,84	2,94
Диапазон рабочих температур	Охлаждение	°C СТ	от -5 до 43	От -5 до 43
	Нагрев	°C ВТ	от -10 до 24	от -10 до 24
Расход воздуха (Выс/Сред/Низ)		$м^3$/мин	9,5 / 8 / 7	13 / 12 / 11
Уровень шума (Выс/Сред/Низ)		дБ(А)±3	38 / 35 / 32	41 / 39 / 37
Дегидратация		л/ч	1,2	2,17
Габаритные размеры (Ш x В x Г)	Корпус	мм	570 x 269 x 570	570 x 269 x 570
	Декоративная панель	мм	700 x 22 x 700	700 x 22 x 700
Масса без упаковки	Корпус	кг	19	19
	Декоративная панель	кг	3	3
Диаметры трубопроводов	Жидкостный	мм (дюйм)	6,35 (1/4)	6,35 (1/4)
	Газовый	мм (дюйм)	9,52 (3/8)	12,7 (1/2)
	Дренаж	мм	VP25 (вн,32, внутр, 25)	VP25 (вн,32, внутр, 25)

Наружный блок			UU12 ULDR0	UU18 UEDR0
Компрессор	Тип		Ротационный	Ротационный
Хладагент	Количество	г	1200	1300
	Тип		R410A	R410A
Уровень шума		дБ(А)±3	47	52
Размеры	Ш x В x Г	мм	770×540×245	870x655x320
Масса нетто		кг	31	52
Диаметры трубопроводов	Жидкостный	мм (дюйм)	6,35 (1/4)	6,35 (1/4)
	Газовый	мм (дюйм)	9,52 (3/8)	12,7 (1/2)
Автоматический выключатель (УЗО)		А	16	16
Кабель питания (с заземлением)		Кл-во жил x $мм^2$	3×2,5	3x2,5
Межблочный кабель (с заземлением)		Кл-во жил x $мм^2$	4×0,75	4×0,75
Макс. длина трубопроводов/перепад высот		м	15/10	50/30
Электропитание внутреннего блока		Ø/В/Гц	1 / 220-240 / 50	1,220~240,50
Рабочий ток	Нагрев/Охлаждение	А	5,84/5,92	8,16/8,91
Расход воздуха		$м^3$/мин	26	53
Дозаправка хладагентом (при длине трубопроводов >7,5м)		г/м	20	35

Серия Standard

4-х поточный кассетный тип
UT24 | UT30 | UT36 | UT48 | UT60

- Индивидуальное управление каждой створкой жалюзи
- Размер каждой створки жалюзи 80 мм, что обеспечивает равномерное воздухораспределение
- Максимальная высота монтажа - 4,2 м
- Упрощенный монтаж за счет использования съемных угловых панелей
- ИК-приемник на корпусе внутреннего блока
- Встроенный дренажный насос 700 мм
- Сделан в Южной Корее

Сделано в Корее

PQRCVSL0QW

Входит в комплект поставки

PQWRHQ0FDB

Приобретается отдельно

UU24
UU30

UU37

UU48
UU60

Внутренний блок Передняя панель			UT24 NPDR0 PT-UMC1	UT30 NPDR0 PT-UMC1	UT36 NNDR0 PT-UMC1	UT48 NMDR0 PT-UMC1	UT60 NMDR0 PT-UMC1
Производительность	Охлаждение	кВт	7,0	8,0	10,0	13,4	15,0
	Нагрев	кВт	7,5	9,0	11,0	15,0	17,0
Потребляемая мощность всей системы	Охлаждение	кВт	2,49	3,62	3,80	5,63	5,90
	Нагрев	кВт	2,60	3,60	3,40	5,05	5,80
Рабочий ток	Охлаждение/Нагрев	А	0,6	0,6	0,6	0,72	0,72
Подача питания к системе			Наружный блок	Наружный блок	Наружный блок	Наружный блок	Наружный блок
Электропитание внутреннего блока		Ø/В/Гц	1 / 220 ~240 / 50	1 / 220 ~240 / 50	1 / 220 ~240 / 50	1 / 220 ~240 / 50	1 / 220 ~240 / 50
Коэффициент энергоэффективности	Охлаждение EER		2,81	2,21	2,63	2,43	2,42
	Нагрев COP		2,88	2,50	3,24	2,87	2,93
Диапазон рабочих Температур	Охлаждение	°C CT	От -5 до 43	От -5 до 43	От -5 до 43	От -5 до 43	От -5 до 43
	Нагрев	°C BT	От -10 до 24	От -10 до 24	От -10 до 24	От -10 до 24	От -10 до 24
Расход воздуха (Выс/Сред/Низ)		$м^3$/мин	17/15/13	19 / 17 / 15	24 / 22 / 19	34 / 32 / 30	34 / 32 / 30
Уровень шума (Выс/Сред/Низ)		дБ(А)±3	39/37/34	43/40/37	43/40/37	49 / 47 / 43	49 / 47 / 43
Дегидратация		л/ч	2,1	2,5	2,7	4,4	5,5
Размеры (ШхВхГ)	Корпус	мм(	840×204×840	840×204×840	840×246×840	840×288×840	840×288×840
	Декоративная панель	мм	950×25×950	950×25×950	950×25×950	950×25×950	950×25×950
Масса	Корпус	кг	21	21	23,5	26	26
	Декоративная панель	кг	5	5	5	5	5
Диаметры трубопроводов	Жидкостный	мм (дюйм)	9,52 (3/8)	9,52 (3/8)	9,52 (3/8)	9,52 (3/8)	9,52 (3/8)
	Газовый	мм (дюйм)	15,88 (5/8)	15,88 (5/8)	15,88(5/8)	15,88(5/8)	15,88(5/8)
	Дренаж	мм	VP25 (вн,32, внутр, 25)	VP25 (вн,32, внутр, 25)	VP25 (вн,32, внутр, 25)	VP25 (вн,32, внутр, 25)	VP25 (вн,32, внутр, 25)

Наружный блок			UU24 UEDR0	UU30 UEDR0	UU37 UEDR0	UU48 U3DR0	UU60 U3DR0
Компрессор	Тип		Ротационый	Ротационый	Ротационый	Ротационый	Ротационый
Хладагент	Количество	г	1950	1870	2450	3300	3500
	Тип		R410A	R410A	R410A	R410A	R410A
Уровень шума		дБ(А)±3	52	53	52	55	55
Размеры	Ш x В x Г	мм	870×808×320	870×808×320	870×1060×320	950×1380×330	950×1380×330
Масса нетто		кг	60	64	85	105	105
Диаметры трубопроводов	Жидкостный	мм (дюйм)	9,52(3/8)	9,52(3/8)	9,52 (3/8)	9,52 (3/8)	9,52 (3/8)
	Газовый	мм (дюйм)	15,88 (5/8)	15,88 (5/8)	15,88 (5/8)	15,88 (5/8)	15,88 (5/8)
Автоматический выключатель (УЗО)		А	20	32	25	32	32
Кабель питания (с заземлением)		Кл-во жил x $мм^2$	3×2,5	3×3,5	5×2,5	5×2,5	5×2,5
Межблочный кабель (с заземлением)		Кл-во жил x $мм^2$	4×0,75	4×0,75	4×0,75	4×0,75	4×0,75
Макс, длина трубопроводов/перепад высот		м	40/30	50/30	50/30	50/30	40/30
Электропитание наружнего блока		Ø/В/Гц	1 / 220-240 / 50	1 / 220-240 / 50	3 / 380-415 / 50	3 / 380-415 / 50	3 / 380-415 / 50
Рабочий ток	Охлаждение / Нагрев	А	11,4/12,6	17,2/16,3	7,5/7,7	6,5/6,4	6,9/6,7
Расход воздуха		$м^3$/мин	53	53	32×2	55×2	55×2
Дозаправка хладагентом (при длине трубопроводов >7,5м)		г/м	45	45	45	50	50

Серия Smart Inverter

4-х поточный кассетный тип CT09 | CT12 | CT18 | CT24

- Индивидуальное управление каждой створкой жалюзи
- Размер каждой створки жалюзи 80 мм, что обеспечивает равномерное воздухораспределение
- Максимальная высота монтажа - 4,2 м
- Упрощенный монтаж за счет использования съемных угловых панелей
- ИК-приемник на корпусе внутреннего блока
- Встроенный дренажный насос 700 мм
- Сделан в Южной Корее

Сделано в Корее

PQRCVSL0QW
Входит в комплект поставки

PQWRHQ0FDB
Приобретается отдельно

UU09W
UU12W

UU18W

UU24W

Внутренний блок Передняя панель			CT09 NR2R0 PT-UQC	CT12 NR2R0 PT-UQC	CT18 NQ2R0 PT-UQC	CT24 NP2R0 PT-UMC1
Производительность (номинал)	Охлаждение	кВт	**2,5 (1,0 ~ 2,8)**	**3,5 (1,4 ~ 3,7)**	**5,0 (2,0 ~ 5,5)**	**7,0 (2,8 ~ 7,8)**
	Нагрев	кВт	**3,0 (1,0 ~ 3,3)**	**4,0 (1,6 ~ 4,4)**	**5,5 (2,2 ~ 6,05)**	**8,0 (3,2 ~ 8,8)**
Потребляемая мощность всей системы (номинал)	Охлаждение	кВт	0,75 (0,26 ~ 0,99)	1,06 (0,37 ~ 1,4)	1,46 (0,51 ~ 2,06)	1,92 (0,7~2,84)
	Нагрев	кВт	0,81 (0,28 ~ 1,16)	1,1 (0,39~1,57)	1,52 (0,53~ 2,17)	2,21 (0,77 ~ 3,35)
Рабочий ток	Охлаждение/Нагрев	А	0,4	0,4	0,4	0,6
Подача питания к системе			Наружный блок	Наружный блок	Наружный блок	Наружный блок
Электропитание внутреннего блока		Ø/В/Гц	1 / 220-240/50	1 / 220 - 240 / 50	1 / 220 - 240 / 50	1 / 220 - 240 / 50
Коэффициент энергоэффективности	Охлаждение EER		3,33	3,30	3,42	3,65
	Нагрев COP		3,70	3,64	3,62	3,62
Диапазон рабочих температур	Охлаждение	°C CT	От -10 до 43	От -10 до 43	От -15 до 48	От -15 до 48
	Нагрев	°C BT	От -18 до 18	От -18 до 18	От -18 до 18	От -18 до 18
Расход воздуха (Выс/Сред/Низ)		$м^3$/мин	8,5 / 7,0 / 6,0	9,5 / 8 / 7	13 / 12 / 11	13 / 15 / 17
Уровень шума (Выс/Сред/Низ)		дБ(А)±3	36 / 33 / 30	38 / 35 / 32	41 / 39 / 36	39 / 37 / 34
Дегидратация		л/ч	1,4	1,7	2,1	2,4
Габаритные размеры (Ш x В x Г)	Корпус	мм	570 x 214 x 570	570 x 214 x 570	570 x 256 x 570	840x204x840
	Декоративная панель	мм	700 x 22 x 700	700 x 22 x 700	700 x 22 x 700	950x25x950
Масса без упаковки	Корпус	кг	14	14	15,5	20,5
	Декоративная панель	кг	3	3	3	5
Диаметры трубопроводов	Жидкостный	мм (дюйм)	6,35 (1/4)	6,35 (1/4)	6,35 (1/4)	9,52 (3/8)
	Газовый	мм (дюйм)	9,52 (3/8)	9,52 (3/8)	12,7 (1/2)	15,88 (5/8)
	Дренаж	мм	VP25 (вн,32, внутр, 25)	VP25 (вн,32, внутр, 25)	VP25 (вн,32, внутр, 25)	VP25 (вн,32, внутр, 25)

Наружный блок			UU09W ULDR0	UU12W ULDR0	UU18W UE2R0	UU24W U42R0
Компрессор	Тип		Ротационный	Ротационный	Двухроторный ротационный	Двухроторный ротационный
Хладагент	Количество	г	1000	1000	1400	2000
	Тип		R410A	R410A	R410A	R410A
Уровень шума (Низк./Выс.)		дБ(А)±3	47/48	47 / 48	48 / 48	47 / 50
Размеры	Ш x В x Г	мм	770 x 540 x 245	770 x 540 x 245	870 x 655 x 320	950 x 834 x 330
Масса нетто		кг	32	32	46	60
Диаметры трубопроводов	Жидкостный	мм (дюйм)	6,35 (1/4)	6,35 (1/4)	6,35 (1/4)	9,52 (3/8)
	Газовый	мм (дюйм)	9,52 (3/8)	9,52 (3/8)	12,7 (1/2)	15,88 (5,8)
Автоматический выключатель (УЗО)		А	16	16	20	32
Кабель питания (с заземлением)		Кл-во жил x $мм^2$	3 x 2,5	3 x 2,5	3 x 2,5	3 x 2,5
Межблочный кабель (с заземлением)		Кл-во жил x $мм^2$	4 x 0,75	4 x 0,75	4 x 0,75	4 x 0,75
Макс. длина трубопроводов/перепад высот		м	15 / 10 ,	15 / 10 ,	40 / 30	50 / 30
Электропитание внутреннего блока		Ø/В/Гц	1 / 220-240 / 50	1 / 220-240 / 50	1 / 220-240 / 50	1 / 220-240 / 50
Рабочий ток	Нагрев/Охлаждение	А	3,3 / 3,5	4,6 / 4,8	6,3 / 6,6	8,3 / 9,6
Расход воздуха		м3/мин	32	50	50	58
Дозаправка хладагентом (при длине трубопроводов >7,5м)		г/м	20	20	20	40

Серия Smart Inverter

4-х поточный кассетный тип
UT30W | UT36W | UT42W | UT48W | UT60W

- Индивидуальное управление каждой створкой жалюзи
- Размер каждой створки жалюзи 80 мм, что обеспечивает равномерное воздухораспределение
- Максимальная высота монтажа - 4,2 м
- Упрощенный монтаж за счет использования съемных угловых панелей
- ИК-приемник на корпусе внутреннего блока
- Встроенный дренажный насос 700 мм
- Сделан в Южной Корее

Сделано в Корее

PQRCVSL0QW

Входит в комплект поставки

PQWRHQ0FDB

Приобретается отдельно

UU30W

UU36W

UU42W
UU48W
UU60W

Внутренний блок Передняя панель			UT30W NP2R0 PT-UMC1	UT36W NN2R0 PT-UMC1	UT42W NM2R0 PT-UMC1	UT48W NM2R0 PT-UMC1	UT60W NM2R0 PT-UMC1
Производительность (номинал)	Охлаждение	кВт	**8,0 (3,2~ 8,8)**	**10,0 (4,0~ 11,0)**	**12,5 (5,0~ 13,8)**	**14,0 (5,48~ 15,7)**	**15,0 (5,92~ 16,3)**
	Нагрев	кВт	**9,0 (3,6~ 9,9)**	**11,0 (4,4~ 12,1)**	**14,0 (5,0~ 15,4)**	**15,5 (6,4~ 17,6)**	**16,9 (6,8~ 18,7)**
Потребляемая мощность всей системы (номинал)	Охлаждение	кВт	2,5 (0,81~ 3,5)	2,82 (0,99~ 4,12)	3,88 (1,35~ 5,13)	4,62 (1,62~ 6,09)	5,4 (1,89~ 7,13)
	Нагрев	кВт	2,72 (0,95~ 4,0)	3,09 (1,08~ 4,62)	3,89 (1,36~ 5,53)	4,51 (1,58~ 6,49)	5,5 (1,93~ 7,87)
Рабочий ток	Охлаждение/Нагрев	А	0,6	0,6	1,0	1,0	1,0
Подача питания к системе			Наружный блок	Наружный блок	Наружный блок	Наружный блок	Наружный блок
Электропитание внутреннего блока		Ø/В/Гц	1 / 220 ~ 240 / 50	1 / 220 ~ 240 / 50	1 / 220 ~ 240 / 50	1 / 220 ~ 240 / 50	1 / 220 ~ 240 / 50
Коэффициент энергоэффективности	Охлаждение EER		3,20	3,55	3,22	3,03	2,78
	Нагрев COP		3,31	3,56	3,60	3,44	3,07
Диапазон рабочих температур	Охлаждение	°C СТ	От -15 до 48	От -15 до 48	От -15 до 48	От -15 до 48	От -15 до 48
	Нагрев	°C ВТ	От -18 до 18	От -18 до 18	От -18 до 18	От -18 до 18	От -18 до 18
Расход воздуха (Выс/Сред/Низ)		$м^3$/мин	19 / 17 / 15	24 / 22 / 19	30 / 28 / 26	34 / 32 / 30	34 / 32 / 30
Уровень шума (Выс/Сред/Низ)		дБ(А)±3	43 / 40 / 37	43 / 40 / 37	46 / 44 / 40	49 / 47 / 43	49 / 47 / 43
Дегидратация		л/ч	2,5	2,7	3,6	4,4	5,5
Габаритные размеры (Ш x В x Г)	Корпус	мм	840 × 204 × 840	840 × 246 × 840	840 × 288 × 840	840 × 288 × 840	840 × 288 × 840
	Декоративная панель	мм	950 × 25 × 950	950 × 25 × 950	950 × 25 × 950	950 × 25 × 950	950 × 25 × 950
Масса без упаковки	Корпус	кг	20,5	22,3	24,6	24,6	24,6
	Декоративная панель	кг	5	5	5	5	5
Диаметры трубопроводов	Жидкостный	мм (дюйм)	9,52 (3/8)	9,52 (3/8)	9,52 (3/8)	9,52 (3/8)	9,52 (3/8)
	Газовый	мм (дюйм)	15,88 (5/8)	15,88 (5/8)	15,88 (5/8)	15,88 (5/8)	15,88 (5/8)
	Дренаж	мм	VP25 (вн,32, внутр, 25)	VP25 (вн,32, внутр, 25)	VP25 (вн,32, внутр, 25)	VP25 (вн,32, внутр, 25)	VP25 (вн,32, внутр, 25)

Наружный блок			UU30W U42R0	UU36W UO2R0	UU42W U32R0	UU48W U32R0	UU60W U32R0
Компрессор	Тип		Двухроторн, ротационный	Двухроторн, ротационный	Двухроторн, ротационный	Двухроторн, ротационный	Двухроторн, ротационный
Хладагент	Количество	г	2000	2800	3400	3400	3400
	Тип		R410A	R410A	R410A	R410A	R410A
Уровень шума (Выс./Низк.)		дБ(А)±3	52 / 48	53 / 51	54 / 52	54 / 52	55 / 52
Размеры	Ш x В x Г	мм	950 x 834 x 330	950 x 1170 x 330	950 × 1380 × 330	950 × 1380 × 330	950 × 1380 × 330
Масса нетто		кг	60	81	92	92	92
Диаметры трубопроводов	Жидкостный	мм (дюйм)	9,52 (3/8)	9,52 (3/8)	9,52 (3/8)	9,52 (3/8)	9,52 (3/8)
	Газовый	мм (дюйм)	15,88 (5/8)	15,88 (5/8)	15,88 (5/8)	15,88 (5/8)	15,88 (5/8)
Автоматический выключатель (УЗО)		А	32	32	40	40	40
Кабель питания (с заземлением)		Кл-во жил x $мм^2$	3 × 2,5	3 x 5,0	3 x 5,0	3 x 5,0	3 x 5,0
Межблочный кабель (с заземлением)		Кл-во жил x $мм^2$	4 × 0,75	4 × 0,75	4 × 0,75	4 × 0,75	4 × 0,75
Макс. длина трубопроводов/перепад высот		м	50 / 30	50 / 30	75 / 30	75 / 30	75 / 30
Электропитание наружнего блока		Ø/В/Гц	1 / 220 ~ 240 / 50	1 / 220 ~ 240 / 50	1 / 220 ~ 240 / 50	1 / 220 ~ 240 / 50	1 / 220 ~ 240 / 50
Рабочий ток	Нагрев/Охлаждение	А	10,83 / 11,82	12,25 / 13,43	16,91 / 16,86	20,09 / 19,74	23,48 / 23,91
Расход воздуха		$м^3$/мин	58	32 x 2	55 × 2	55 × 2	55 × 2
Дозаправка хладагентом (при длине трубопроводов > 7,5м)		г/м	40	40	40	40	40

Серия Smart Inverter

4-х поточный кассетный тип UT36W | UT42W | UT48W | UT60W

- Индивидуальное управление каждой створкой жалюзи
- Размер каждой створки жалюзи 80 мм, что обеспечивает равномерное воздухораспределение
- Максимальная высота монтажа - 4,2 м
- Упрощенный монтаж за счет использования съемных угловых панелей
- ИК-приемник на корпусе внутреннего блока
- Встроенный дренажный насос 700 мм
- Сделан в Южной Корее

Сделано в Корее

PQRCVSL0QW

Входит в комплект поставки

PQWRHQ0FDB

Приобретается отдельно

UU37W

UU43W
UU49W
UU61W

Внутренний блок Передняя панель			UT36W NN2R0 PT-UMC1	UT42W NM2R0 PT-UMC1	UT48W NM2R0 PT-UMC1	UT60W NM2R0 PT-UMC1
Производительность (номинал)	Охлаждение	кВт	**10,0 (4,0~ 11,0)**	**12,5 (5,0~ 13,8)**	**14,0 (5,48~ 15,7)**	**15,0 (5,92~ 16,3)**
	Нагрев	кВт	**11,0 (4,4~ 12,1)**	**14,0 (5,0~ 15,4)**	**15,5 (6,4~ 17,6)**	**16,9 (6,8~ 18,7)**
Потребляемая мощность всей системы (номинал)	Охлаждение	кВт	2,82 (0,99~ 4,12)	3,88 (1,35~ 5,13)	4,62 (1,62~ 6,09)	5,4 (1,89~ 7,13)
	Нагрев	кВт	3,09 (1,08~ 4,62)	3,89 (1,36~ 5,53)	4,51 (1,58~ 6,49)	5,5 (1,93~ 7,87)
Рабочий ток	Охлаждение/Нагрев	А	0,6	1,0	1,0	1,0
Подача питания к системе			Наружный блок	Наружный блок	Наружный блок	Наружный блок
Электропитание внутреннего блока		Ø/В/Гц	1 / 220 ~ 240 / 50	1 / 220 ~ 240 / 50	1 / 220 ~ 240 / 50	1 / 220 ~ 240 / 50
Коэффициент энергоэффективности	Охлаждение EER		3,55	3,22	3,03	2,78
	Нагрев COP		3,56	3,60	3,44	3,07
Диапазон рабочих температур	Охлаждение	°C СТ	От -15 до 48	От -15 до 48	От -15 до 48	От -15 до 48
	Нагрев	°C ВТ	От -18 до 18	От -18 до 18	От -18 до 18	От -18 до 18
Расход воздуха (Выс/Сред/Низ)		$м^3$/мин	24 / 22 / 19	30 / 28 / 26	34 / 32 / 30	34 / 32 / 30
Уровень шума (Выс/Сред/Низ)		дБ(А)±3	43 / 40 / 37	46 / 44 / 40	49 / 47 / 43	49 / 47 / 43
Дегидратация		л/ч	2,7	3,6	4,4	5,5
Габаритные размеры (Ш x В x Г)	Корпус	мм	840×246×840	840×288×840	840×288×840	840×288×840
	Декоративная панель	мм	950×25×950	950×25×950	950×25×950	950×25×950
Масса без упаковки	Корпус	кг	22,3	24,6	24,6	24,6
	Декоративная панель	кг	5	5	5	5
Диаметры трубопроводов	Жидкостный	мм (дюйм)	9,52 (3/8)	9,52 (3/8)	9,52 (3/8)	9,52 (3/8)
	Газовый	мм (дюйм)	15,88 (5/8)	15,88 (5/8)	15,88 (5/8)	15,88 (5/8)
	Дренаж	мм	VP25 (вн,32, внутр, 25)	VP25 (вн,32, внутр, 25)	VP25 (вн,32, внутр, 25)	VP25 (вн,32, внутр, 25)

Наружный блок			UU37W UO2R0	UU43W U32R0	UU49W U32R0	UU61W U32R0
Компрессор	Тип		Двухроторный ротационный	Двухроторный ротационный	Двухроторный ротационный	Двухроторный ротационный
Хладагент	Количество	г	2800	3400	3400	3400
	Тип		R410A	R410A	R410A	R410A
Уровень шума (Выс,/Низк,)		дБ(А)±3	54 / 50	51 / 53	55 / 51	55 / 51
Размеры	Ш x В x Г	мм	950 x 1170 x 330	950×1380×330	950×1380×330	950×1380×330
Масса нетто		кг	85	96	96	96
Диаметры трубопроводов	Жидкостный	мм (дюйм)	9,52 (3/8)	9,52 (3/8)	9,52 (3/8)	9,52 (3/8)
	Газовый	мм (дюйм)	15,88 (5/8)	15,88 (5/8)	15,88 (5/8)	15,88 (5/8)
Автоматический выключатель (УЗО)		А	20	20	20	20
Кабель питания (с заземлением)		Кл-во жил x $мм^2$	5 x 2,5	5 x 2,5	5 x 2,5	5 x 2,5
Межблочный кабель (с заземлением)		Кл-во жил x $мм^2$	4 × 0,75	4 × 0,75	4 × 0,75	4 × 0,75
Макс, длина трубопроводов/перепад высот		м	50 / 30	75 / 30	75 / 30	75 / 30
Электропитание наружнего блока		Ø/В/Гц	3 / 380 ~ 415 / 50	3 / 380 ~ 415 / 50	3 / 380 ~ 415 / 50	3 / 380 ~ 415 / 50
Рабочий ток	Нагрев/Охлаждение	А	7,1 / 7,7	9,7 / 9,7	11,6 / 11,2	13,5 / 13,8
Расход воздуха		$м^3$/мин	32 × 2	55 × 2	55 × 2	55 × 2
Дозаправка хладагентом (при длине трубопроводов > 7,5м)		г/м	40	40	40	40

АКСЕССУАРЫ ДЛЯ БЛОКОВ КАССЕТНОГО ТИПА

Беспроводной пульт управления

PQWRHQ0FDB

- Команды: вкл/выкл, частота вращения вент-ра, тем-ра воздуха
- Индикатор режима работы
- ИК-приемник встроенный
- Температурный датчик встроенный
- Режим работы изм еняется с центрального контроллера
- Подсветка экрана

Упрощенный центральный контроллер AC EZ

PQCSZ250S0

- Команды: вкл/выкл, частота вращения вент-ра, режим работы, тем-ра воздуха
- Максимальное управление до 32 внутренних блоков
- Индикатор режима работы
- График работы до 8 событий
- Блокировка индивидуальных пультов управления
- Электропитание DC 12В

*Этот аксессуар совместим со всеми моделями наружных блоков полупромышленной серии, кроме моделей UU09W / UU12W / UU12

Автоматическое перемещение передней панели

PTEGM0

Данная опция позволяет автоматически опускать и поднимать переднюю панель и упрощает процесс очистки воздушного фильтра.

- Максимальная высота опускания панели 4,2м
- Автоматическое выравнивание панели при опускании
- Используется с всеми моделями внутренних блоков кассетного типа, с которыми применяется декоративная панель PT-UMC1
- В комплект поставки входит решетка, подъемный механизм, беспроводной ПДУ и комплект для монтажа, включая инструкцию

4 точки крепления	Автоматическое управление по горизонтали	Память выбранного положения по высоте	Датчик препятствия
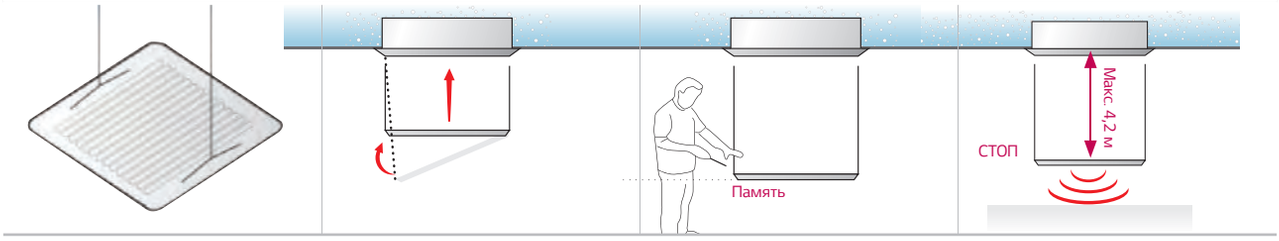			

Декоративный корпус для внутреннего блока

PTDCM / PTDCQ

- Позволяют сохранить изящный интерьер помещения
- Закрывают боковые стороны внутреннего блока
- Возможность использования внутреннего блока кассетного типа при отсутствии подвесных потолоков

Модель	Передняя панель
PTDCM	PT-UMC1
PTDCQ	PT-UQC

Модули внешних сигналов

PDRYCB000 / PDRYCB400

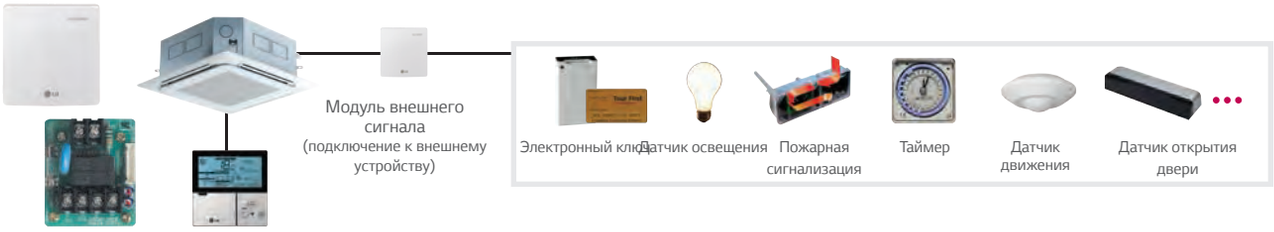

Модель	PDRYCB000	PDRYCB400
Кол-во внешних сигналов	1 сигнал	2 сигнала
Электропитание	AC 220В от внешнего источника питания	DC 5В / 12В от платы управления внутреннего блока
Сигнал без напряжения / под напряжением	–	✓
Управление вкл. / выкл.	✓	✓
Блокировка и разблокировка	–	✓
Управление частотой вращение вентилятора	–	✓
Отключение режима нагрев	–	✓
Энергосберегающий режим	–	✓
Установка температуры	–	✓
Отображение неисправностей	✓	✓
Мониторинг работы	✓	✓

Плата PI485

PMNFP14A1

PI 485 преобразователь протокола системы кондиционирования LG в протокол RS485 центрального контроллера.

*Этот аксессуар совместим со всеми моделями наружных блоков полупромышленной серии, кроме моделей UU09W / UU12W / UU12

КАНАЛЬНЫЙ ТИП

Серия Smart Inverter

Высоконапорный канальный тип UB70W | UB85W

- Поддержание расхода воздуха и уровня шума на уровне расчетного значения независимо от напора вентилятора
- Возможность независимого кондиционирования до 4-х помещений с помощью зонального контроллера (опция)
- Возможность кондиционирования до 9-ти зон (9 воздуховодов) с одинаковыми температурными параметрами
- ИК-приемник встроен в пульт
- Встроенный дренажный насос 700 мм (опция)
- Сделан в Южной Корее

Сделано в Корее

PQRCVSL0QW

Входит в комплект поставки

PQWRHQ0FDB

Приобретается отдельно

UU70W

UU85W

Внутренний блок			UB70W N94R0	UB85W N94R0
Производительность (номинал)	Охлаждение	кВт	**19,0 (7,6~20,9)**	**23,0 (9,2~25,3)**
	Нагрев	кВт	**22,4 (9,0~24,6)**	**27,0 (10,8~29,7)**
Потребляемая мощность всей системы (номинал)	Охлаждение	кВт	6,69	8,19
	Нагрев	кВт	6,4	8,31
Рабочий ток	Охлаждение/Нагрев	А	3,0	3,0
Подача питания к системе			Наружный блок	Наружный блок
Электропитание внутреннего блока		Ø/В/Гц	1 / 220~240 / 50	1 / 220~240 / 50
Коэффициент энергоэффективности	Охлаждение EER		2,84	2,81
	Нагрев COP		3,5	3,25
Диапазон рабочих Температур	Охлаждение	°C СТ	От -20 до 48	От -20 до 48
	Нагрев	°C ВТ	От -18 до 18	От -18 до 18
Расход воздуха (Выс/Сред/Низ)		м3/мин	70,0 / 65,0 / 60,0	80,0 / 72,0 / 64,0
Уровень шума (Выс/Сред/Низ)		дБ(А)±3	43 / 41 / 40	43 / 41 / 40
Дегидратация		л/ч	1,81	5,14
Размеры (ШхВхГ)	Корпус	мм	1,563 x 458 x 791	1,563 x 458 x 791
Масса	Корпус	кг	90	90
Диаметр трубопроводов	Жидкостный	мм (дюйм)	ø 9,52 (1/4)	ø 12,7 (1/2)
	Газовый	мм (дюйм)	ø 25,4 (1/1)	ø 22,2 (7/8)
	Дренаж	мм	VP25 (вн. 32, внутр. 25)	VP25 (вн. 32, внутр. 25)
Напор вентилятора		Па	130 (60 ~ 240)	130 (60 ~ 240)

Наружный блок			UU70W U34R0	UU85W U74R0
Компрессор	Тип		Герметичный спиральный	Герметичный спиральный
Хладагент	Количество	г	5200	5500
	Тип		R410A	R410A
Уровень шума (Выс,/Низк,)		дБ(А)±3	58 / 55	60 / 59
Размеры	Ш x В x Г	мм	950 x 1,380 x 330	1,090 x 1,625 x 380
Масса нетто		кг	110	144
Трубопроводы	Жидкостный	мм (дюйм)	Ø 9,53 (3/8)	Ø 12,7 (1/2)
	Газовый	мм (дюйм)	Ø 25,4 (1/1)	ø 22,2 (7/8)
Автоматический выключатель (УЗО)		А	30	30
Кабель питания (с заземлением)		Кл-во жил x мм²	5 x 2,5	5 x 2,5
Межблочный кабель (с заземлением)		Кл-во жил x мм²	4 x 1,0	4 x 1,0
Макс, длина трубопроводов/перепад высот		м	75 / 30	75 / 30
Электропитание наружнего блока		Ø/В/Гц	3 / 380-415 / 50	3 / 380-415 / 50
Рабочий ток	Нагрев/Охлаждение	А	11,5 / 10,7	13,5 / 13,6
Расход воздуха		$м^3$/мин	110	190
Дозаправка хладагентом (при длине трубопроводов> 7,5м)		г/м	70	70

Серия Smart Inverter

Средненапорный канальный тип
CM18 | CM24 | UM30

- Поддержание расхода воздуха и уровня шума на уровне расчетного значения независимо от напора вентилятора
- Возможность независимого кондиционирования до 4-х помещений с помощью зонального контроллера (опция)
- Возможность кондиционирования до 9-ти зон (9 воздуховодов) с одинаковыми температурными параметрами
- ИК-приемник встроен в пульт
- Встроенный дренажный насос 700 мм (опция)
- Сделан в Южной Корее

Сделано в Корее

PQRCVSL0QW

Входит в комплект поставки

PQWRHQ0FDB

Приобретается отдельно

UU18W

UU24W
UU30W

Внутренний блок			CM18 N14R0	CM24 N14R0	UM30 N14R0
Производительность (номинал)	Охлаждение	кВт	**5,0 (2,0~ 5,5)**	**7,0 (2,8~ 7,8)**	**8,0 (3,2~ 8,8)**
	Нагрев	кВт	**5,5 (2,2 ~ 6,05)**	**8,0 (3,2 ~ 8,8)**	**9,0 (3,6~ 9,9)**
Потребляемая мощность всей системы (номинал)	Охлаждение	кВт	1,54 (0,54~ 2,03)	2,34 (0,82~ 3,46)	2,28 (0,8~ 3,5)
	Нагрев	кВт	1,66 (0,58~ 2,37)	2,49 (0,87~ 3,63)	2,49 (0,87~ 3,56)
Рабочий ток	Охлаждение/Нагрев	А	0,4	0,5	0,8
Подача питания к системе			Наружный блок	Наружный блок	Наружный блок
Электропитание внутреннего блока		Ø/В/Гц	1 / 220-240 / 50	1 / 220-240 / 50	1 / 220-240 / 50
Коэффициент энергоэффективности	Охлаждение EER		3,25	3,03	3,51
	Нагрев COP		3,31	3,21	3,61
Диапазон рабочих	Охлаждение	°C СТ	от -15 до 48	от -15 до 48	от -15 до 48
Температур	Нагрев	°C ВТ	от -18 до 18	от -18 до 18	от -18 до 18
Расход воздуха (Выс/Сред/Низ)		м3/мин	16,5 / 14,5 / 13,0	18,0 / 16,5 / 14,5	22,0 / 20,0 / 18,0
Уровень шума (Выс/Сред/Низ)		дБ(А)±3	34 / 32 / 30	35 / 34 / 32	37 / 35 / 34
Дегидратация		л/ч	2	2	2
Размеры (ШхВхГ)	Корпус	мм	900 x 270 x 700	900 x 270 x 700	900 x 270 x 700
Масса	Корпус	кг	23,8	24,2	25,3
Диаметр трубопроводов	Жидкостный	мм (дюйм)	6,35 (1/4)	9,52 (3/8)	9,52 (3/8)
	Газовый	мм (дюйм)	12,7 (1/2)	15,88 (5/8)	15,88 (5/8)
	Дренаж	мм	VP25 (вн,32, внутр, 25)	VP25 (вн,32, внутр, 25)	VP25 (вн,32, внутр, 25)
Напор вентилятора		Па	60 (25 ~ 150)	60 (25 ~ 150)	60 (25 ~ 150)

Наружный блок			UU18W UE2R0	UU24W U42R0	UU30W U42R0
Компрессор	Тип		Двухроторный ротационный	Двухроторный ротационный	Двухроторный ротационный
Хладагент	Количество	г	1400	2000	2000
	Тип		R410A	R410A	R410A
Уровень шума (Выс,/Низк,)		дБ(А)±3	48 / 48	47 / 50	52 / 48
Размеры	Ш x В x Г	мм	870 x 655 x 320	950 x 834 x 330	950 x 834 x 330
Масса нетто		кг	48	61	60
Трубопроводы	Жидкостный	мм (дюйм)	6,35 (1/4)	9,52 (3/8)	9,52 (3/8)
	Газовый	мм (дюйм)	12,7 (1/2)	15,88 (5,8)	15,88 (5/8)
Автоматический выключатель (УЗО)		А	20	32	32
Кабель питания (с заземлением)		Кл-во жил x мм²	3 x 2,5	3 x 2,5	3 × 2,5
Межблочный кабель (с заземлением)		Кл-во жил x мм²	4 x 0,75	4 x 0,75	4 × 0,75
Макс, длина трубопроводов/перепад высот		м	40 / 30	50 / 30	50 / 30
Электропитание наружнего блока		Ø/В/Гц	1 / 220-240 / 50	1 / 220-240 / 50	1 / 220 ~ 240 / 50
Рабочий ток	Нагрев/Охлаждение	А	6,3 / 6,6	8,3 / 9,6	10,83 / 11,82
Расход воздуха		$м^3$/мин	50	58	58
Дозаправка хладагентом (при длине трубопроводов > 7,5м)		г/м	20	40	40

Серия Smart Inverter

Средненапорный канальный тип
UM36 | UM42 | UM48 | UM60

- Поддержание расхода воздуха и уровня шума на уровне расчетного значения независимо от напора вентилятора
- Возможность независимого кондиционирования до 4-х помещений с помощью зонального контроллера (опция)
- Возможность кондиционирования до 9-ти зон (9 воздуховодов) с одинаковыми температурными параметрами
- ИК-приемник встроен в пульт
- Встроенный дренажный насос 700 мм (опция)
- Сделан в Южной Корее

Сделано в Корее

PQRCVSL0QW

Входит в комплект поставки

PQWRHQ0FDB

Приобретается отдельно

UU37W

UU43W
UU49W
UU61W

Внутренний блок				UM36 N24R0	UM42 N24R0	UM48 N34R0	UM60 N34R0
Производительность (номинал)	Охлаждение		кВт	**10,0 (4,0~ 11,0)**	**12,5 (5,0~ 13,8)**	**14,0 (5,48~ 15,7)**	**15,0 (5,92~ 16,3)**
	Нагрев		кВт	**11,0 (4,4~ 12,1)**	**14,0 (5,0~ 15,4)**	**15,5 (6,4~ 17,6)**	**16,9 (6,8~ 18,7)**
Потребляемая мощность всей системы (номинал)	Охлаждение		кВт	3,06 (1,07~4,63)	3,89 (1,36~ 5,48)	4,36 (1,53~ 6,14)	5,09 (1,72~ 6,94)
	Нагрев		кВт	3,2 (1,12~4,99)	3,49 (1,22~ 5,46)	4,42 (1,55~ 6,54)	4,53 (1,59~6,72)
Рабочий ток	Охлаждение/Нагрев		А	1,3	1,5	1,1	1,65
Подача питания к системе				Наружный блок	Наружный блок	Наружный блок	Наружный блок
Электропитание внутреннего блока			Ø/В/Гц	1 / 220-240 / 50	1 / 220-240 / 50	1 / 220-240 / 50	1 / 220-240 / 50
Коэффициент энергоэффективности	Охлаждение	EER		3,21	3,22	3,41	3,31
	Нагрев	COP		3,51	3,63	3,6	3,51
Диапазон рабочих температур	Охлаждение		°C CT	от -15 до 48	от -15 до 48	от -15 до 48	от -15 до 48
	Нагрев		°C BT	от -18 до 18	от -18 до 18	от -18 до 18	от -18 до 18
Расход воздуха (Выс/Сред/Низ)			м3/мин	32 / 28 / 24	38 / 33 / 28	40 / 34 / 28	50 / 45 / 40
Уровень шума (Выс/Сред/Низ)			дБ(А)±3	36 / 34 / 33	38 / 36 / 34	40 / 38 / 36	42 / 40 / 38
Дегидратация			л/ч	3,2	3,6	4,5	5,0
Размеры (ШхВхГ)	Корпус		мм	1250 x 270 x 700	1250 x 270 x 700	1250 x 360 x 700	1250 x 360 x 700
Масса	Корпус		кг	36	37	41,5	41,5
Диаметр трубопроводов	Жидкостный		мм (дюйм)	9,52 (3/8)	9,52 (3/8)	9,52 (3/8)	9,52 (3/8)
	Газовый		мм (дюйм)	15,88 (5/8)	15,88 (5/8)	15,88 (5/8)	15,88 (5/8)
	Дренаж		мм	VP25 (вн. 32, внутр. 25)	VP25 (вн. 32, внутр. 25)	VP25 (вн. 32, внутр. 25)	VP25 (вн. 32, внутр. 25)
Напор вентилятора			Па	60 (40 ~ 150)	60 (40 ~ 150)	60 (40 ~ 150)	60 (40 ~ 150)

Наружный блок			UU36W UO2R0	UU42W U32R0	UU48W U32R0	UU60W U32R0
Компрессор	Тип		Двухроторн, ротационный	Двухроторн, ротационный	Двухроторн, ротационный	Двухроторн, ротационный
Хладагент	Количество	г	2800	3400	3400	3400
	Тип		R410A	R410A	R410A	R410A
Уровень шума (Выс,/Низк,)		дБ(А)±3	53 / 51	54 / 52	54 / 52	55 / 52
Размеры	Ш x В x Г	мм	950 x 1170 x 330	950 × 1380 × 330	950 × 1380 × 330	950 × 1380 × 330
Масса нетто		кг	81	92	92	92
Трубопроводы	Жидкостный	мм (дюйм)	9,52 (3/8)	9,52 (3/8)	9,52 (3/8)	9,52 (3/8)
	Газовый	мм (дюйм)	15,88 (5/8)	15,88 (5/8)	15,88 (5/8)	15,88 (5/8)
Автоматический выключатель (УЗО)		А	40	40	40	40
Кабель питания (с заземлением)		Кл-во жил x мм²	3 x 5,0	3 x 5,0	3 x 5,0	3 x 5,0
Межблочный кабель (с заземлением)		Кл-во жил x мм²	4 × 0,75	4 × 0,75	4 × 0,75	4 × 0,75
Макс, длина трубопроводов/перепад высот		м	50 / 30	75 / 30	75 / 30	75 / 30
Электропитание наружнего блока		Ø/В/Гц	1 / 220 ~ 240 / 50	1 / 220 ~ 240 / 50	1 / 220 ~ 240 / 50	1 / 220 ~ 240 / 50
Рабочий ток	Нагрев/Охлаждение	А	12,25 / 13,43	16,91 / 16,86	20,09 / 19,74	23,48 / 23,91
Расход воздуха		$м^3$/мин	32 x 2	55 × 2	55 × 2	55 × 2
Дозаправка хладагентом (при длине трубопроводов >7,5м)		г/м	40	40	40	40

Серия Smart Inverter

Средненапорный канальный тип
UM36 | UM42 | UM48 | UM60

- Поддержание расхода воздуха и уровня шума на уровне расчетного значения независимо от напора вентилятора
- Возможность независимого кондиционирования до 4-х помещений с помощью зонального контроллера (опция)
- Возможность кондиционирования до 9-ти зон (9 воздуховодов) с одинаковыми температурными параметрами
- ИК-приемник встроен в пульт
- Встроенный дренажный насос 700 мм (опция)
- Сделан в Южной Корее

Сделано в Корее

PQRCVSL0QW

Входит в комплект поставки

PQWRHQ0FDB

Приобретается отдельно

UU37W

UU43W
UU49W
UU61W

Внутренний блок				UM36 N24R0	UM42 N24R0	UM48 N34R0	UM60 N34R0
Производительность (номинал)	Охлаждение		кВт	**10,0 (4,0~ 11,0)**	**12,5 (5,0~ 13,8)**	**14,0 (5,48~ 15,7)**	**15,0 (5,92~ 16,3)**
	Нагрев		кВт	**11,0 (4,4~ 12,1)**	**14,0 (5,0~ 15,4)**	**15,5 (6,4~ 17,6)**	**16,9 (6,8~ 18,7)**
Потребляемая мощность всей системы (номинал)	Охлаждение		кВт	3,06 (1,07~4,63)	3,89 (1,36~ 5,48)	4,36 (1,53~ 6,14)	5,09 (1,72~ 6,94)
	Нагрев		кВт	3,2 (1,12~4,99)	3,49 (1,22~ 5,46)	4,42 (1,55~ 6,54)	4,53 (1,59~6,72)
Рабочий ток	Охлаждение/Нагрев		А	1,3	1,5	1,1	1,65
Подача питания к системе				Наружный блок	Наружный блок	Наружный блок	Наружный блок
Электропитание внутреннего блока			Ø/В/Гц	1 / 220-240 / 50	1 / 220-240 / 50	1 / 220-240 / 50	1 / 220-240 / 50
Коэффициент энергоэффективности	Охлаждение	EER		3,21	3,22	3,41	3,31
	Нагрев	COP		3,51	3,63	3,6	3,51
Диапазон рабочих	Охлаждение		°C СТ	от -15 до 48	от -15 до 48	от -15 до 48	от -15 до 48
Температур	Нагрев		°C ВТ	от - 18 до 18	от - 18 до 18	от - 18 до 18	от - 18 до 18
Расход воздуха (Выс/Сред/Низ)			м3/мин	32 / 28 / 24	38 / 33 / 28	40 / 34 / 28	50 / 45 / 40
Уровень шума (Выс/Сред/Низ)			дБ(А)±3	36 / 34 / 33	38 / 36 / 34	40 / 38 / 36	42 / 40 / 38
Дегидратация			л/ч	3,2	3,6	4,5	5,0
Размеры (ШхВхГ)	Корпус		мм	1250 x 270 x 700	1250 x 270 x 700	1250 x 360 x 700	1250 x 360 x 700
Масса	Корпус		кг	36	37	41,5	41,5
Диаметр трубопроводов	Жидкостный		мм (дюйм)	9,52 (3/8)	9,52 (3/8)	9,52 (3/8)	9,52 (3/8)
	Газовый		мм (дюйм)	15,88 (5/8)	15,88 (5/8)	15,88 (5/8)	15,88 (5/8)
	Дренаж		мм	VP25 (вн. 32, внутр. 25)	VP25 (вн. 32, внутр. 25)	VP25 (вн. 32, внутр. 25)	VP25 (вн. 32, внутр. 25)
Напор вентилятора			Па	60 (40 ~ 150)	60 (40 ~ 150)	60 (40 ~ 150)	60 (40 ~ 150)

Наружный блок			UU37W UO2R0	UU43W U32R0	UU49W U32R0	UU61W U32R0
Компрессор	Тип		Двухроторный ротационный	Двухроторный ротационный	Двухроторный ротационный	Двухроторный ротационный
Хладагент	Количество	г	2800	3400	3400	3400
	Тип		R410A	R410A	R410A	R410A
Уровень шума (Выс./Низк.)		дБ(А)±3	54 / 50	51 / 53	55 / 51	55 / 51
Размеры	Ш x В x Г	мм	950 x 1170 x 330	950×1380×330	950×1380×330	950×1380×330
Масса нетто		кг	85	96	96	96
Трубопроводы	Жидкостный	мм (дюйм)	9,52 (3/8)	9,52 (3/8)	9,52 (3/8)	9,52 (3/8)
	Газовый	мм (дюйм)	15,88 (5/8)	15,88 (5/8)	15,88 (5/8)	15,88 (5/8)
Автоматический выключатель (УЗО)		А	20	20	20	20
Кабель питания (с заземлением)		Кл-во жил x мм²	5 x 2,5	5 x 2,5	5 x 2,5	5 x 2,5
Межблочный кабель (с заземлением)		Кл-во жил x мм²	4 × 0,75	4 × 0,75	4 × 0,75	4 × 0,75
Макс. длина трубопроводов/перепад высот		м	50 / 30	75 / 30	75 / 30	75 / 30
Электропитание наружнего блока		Ø/В/Гц	3 / 380 ~ 415 / 50	3 / 380 ~ 415 / 50	3 / 380 ~ 415 / 50	3 / 380 ~ 415 / 50
Рабочий ток	Нагрев/Охлаждение	А	7,1 / 7,7	9,7 / 9,7	11,6 / 11,2	13,5 / 13,8
Расход воздуха		$м^3$/мин	32 × 2	55 × 2	55 × 2	55 × 2
Дозаправка хладагентом (при длине трубопроводов > 7,5м)		г/м	40	40	40	40

Серия Smart Inverter

Низконапорный канальный тип
CB09L | CB12L | CB18L | CB24L

- Поддержание расхода воздуха и уровня шума на уровне расчетного значения независимо от напора вентилятора
- ИК-приемник встроен в пульт
- Встроенный дренажный насос 700 мм
- Сделан в Южной Корее

Сделано в Корее

PQRCVSL0QW

Входит в комплект поставки

PQWRHQ0FDB

Приобретается отдельно

UU09W
UU12W

UU18W

UU24W

Внутренний блок				CB09L N12R0	CB12L N22R0	CB18L N22R0	CB24L N32R0
Производительность (номинал)	Охлаждение		кВт	**2,5 (1,0~2,8)**	**3,5 (1,4~ 3,7)**	**5,0 (2,0~ 5,5)**	**7,0 (2,8~ 7,8)**
	Нагрев		кВт	**3,0 (1,2~3,3)**	**4,0 (1,6~ 4,4)**	**5,5 (2,2~ 6,1)**	**8,0 (3,2~ 8,8)**
Потребляемая мощность всей системы (номинал)	Охлаждение		кВт	0,7 (0,25~ 1,06)	1,0 (0,35~ 1,3)	1,6 (0,56~2,2)	2,4 (1,2~2,8)
	Нагрев		кВт	0,9 (0,32~ 1,3)	1,0 (0,35~ 1,5)	1,8 (0,63 ~ 2,7)	2,2 (0,77~3,3)
Рабочий ток	Охлаждение/Нагрев		А	0,4	0,8	0,8	1,0
Подача питания к системе				Наружный блок	Наружный блок	Наружный блок	Наружный блок
Электропитание внутреннего блока			Ø/В/Гц	1 / 220-240 / 50	1 / 220-240 / 50	1 / 220-240 / 50	1 / 220-240 / 50
Коэффициент энергоэффективности	Охлаждение	EER		3,48	3,41	3,11	3,01
	Нагрев	COP		3,51	3,81	3,41	3,61
Диапазон рабочих	Охлаждение		°C СТ	от -10 до 43	от -10 до 43	от -15 до 48	от -15 до 48
Температур	Нагрев		°C ВТ	от -18 до 18	от -18 до 18	от -18 до 18	от -18 до 18
Расход воздуха (Выс/Сред/Низ)			м3/мин	9 / 7 / 5,5	10 / 8,5 / 7	15 / 12,5 / 10	20 / 16 / 12
Уровень шума (Выс/Сред/Низ)			дБ(А)±3	30 / 26 / 23	31 / 28 / 27	36 / 34 / 31	39 / 35 / 32
Дегидратация			л/ч	1,1	1,2	1,7	2,2
Размеры (ШхВхГ)	Корпус		мм	700 x 190 x 700	900 x 190 x 700	900 x 190 x 700	1100 x 190 x 700
Масса	Корпус		кг	17,5	23	23	31
Диаметр трубопроводов	Жидкостный		мм (дюйм)	6,35 (1/4)	6,35 (1/4)	6,35 (1/4)	9,52 (3/8)
	Газовый		мм (дюйм)	9,52 (3/8)	9,52 (3/8)	12,7 (1/2)	15,88 (5/8)
	Дренаж		мм	VP25 (вн. 32, внутр. 25)	VP25 (вн. 32, внутр. 25)	VP25 (вн. 32, внутр. 25)	VP25 (вн. 32, внутр. 25)
Напор вентилятора			Па	25 (0 ~ 50)	25 (0 ~ 50)	25 (0 ~ 50)	25 (0 ~ 50)

Наружный блок			UU09W ULDR0	UU12W ULDR0	UU18W UE2R0	UU24W U42R0
Компрессор	Тип		Ротационный	Ротационный	Двухроторный ротационный	Двухроторный ротационный
Хладагент	Количество	г	1000	1000	1400	2000
	Тип		R410A	R410A	R410A	R410A
Уровень шума (Выс./Низк.)		дБ(А)±3	47/48	47 / 48	48 / 48	47 / 50
Размеры	Ш x В x Г	мм	770 x 540 x 245	770 x 540 x 245	870 x 655 x 320	950 x 834 x 330
Масса нетто		кг	32	32	48	61
Диаметры трубопроводов	Жидкостный	мм (дюйм)	6,35 (1/4)	6,35 (1/4)	6,35 (1/4)	9,52 (3/8)
	Газовый	мм (дюйм)	9,52 (3/8)	9,52 (3/8)	12,7 (1/2)	15,88 (5,8)
Автоматический выключатель (УЗО)		А	16	16	20	30
Кабель питания (с заземлением)		Кл-во жил x мм²	3 x 2,5	3 x 2,5	3 x 2,5	3 x 2,5
Межблочный кабель (с заземлением)		Кл-во жил x мм²	4 x 0,75	4 x 0,75	4 x 0,75	4 x 0,75
Макс. длина трубопроводов/перепад высот		м	15 / 10 ,	15 / 10 ,	40 / 30	50 / 30
Электропитание наружнего блока		Ø/В/Гц	1 / 220-240 / 50	1 / 220-240 / 50	1 / 220-240 / 50	1 / 220-240 / 50
Рабочий ток	Нагрев/Охлаждение	А	3,3 / 3,5	4,6 / 4,8	6,3 / 6,6	8,3 / 9,6
Расход воздуха		$м^3$/мин	32	50	50	58
Дозаправка хладагентом (при длине трубопроводов > 7,5м)		г/м	20	20	20	40

АКСЕССУАРЫ ДЛЯ БЛОКОВ КАНАЛЬНОГО ТИПА

Беспроводной пульт управления

PQWRHQ0FDB

- Команды: вкл/выкл, частота вращения вент-ра, тем-ра воздуха
- Индикатор режима работы
- ИК-приемник встроенный
- Температурный датчик встроенный
- Режим работы изменяется с центрального контроллера
- Подсветка экрана

Упрощенный центральный контроллер AC EZ

PQCSZ250S0

- Команды: вкл/выкл, частота вращения вент-ра, режим работы, тем-ра воздуха
- Максимальное управление до 32 внутренних блоков
- Индикатор режима работы
- График работы до 8 событий
- Блокировка индивидуальных пультов управления
- Электропитание DC 12В

*Этот аксессуар совместим со всеми моделями наружных блоков полупромышленной серии, кроме моделей UU09W / UU12W / UU12

Дренажный насос

ABDPG

Необходим для эффективного удаления конденсата в случае, если естественное удаление влаги затруднено или не осуществляется в полном объеме

- Напор 700 мм
- Совместим со всеми средне- и высоконапорными моделями.
  В низконапорных моделях насос установлен штатно.
- В комплект поставки входит дренажный насос (AC 220~240В, 50 Гц), комплект для монтажа, включая инструкцию

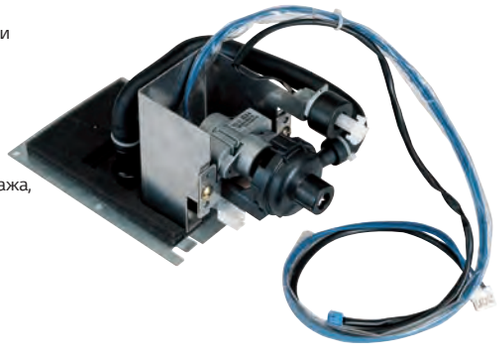

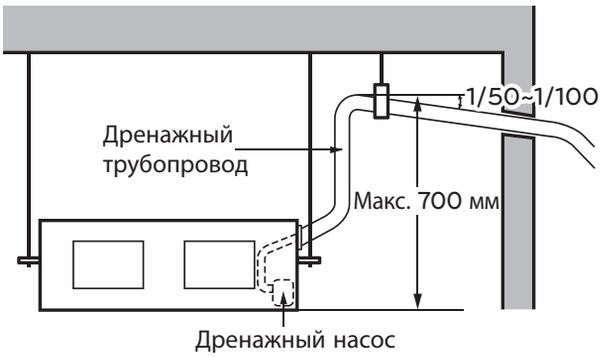

Модули внешних сигналов

PDRYCB000 / PDRYCB400

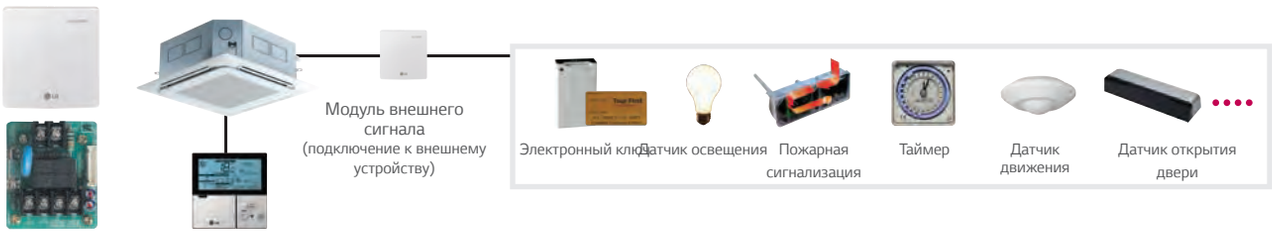

Модель	PDRYCB000	PDRYCB400
Кол-во внешних сигналов	1 сигнал	2 сигнала
Электропитание	AC 220В от внешнего источника питания	DC 5В / 12В от платы управления внутреннего блока
Сигнал без напряжения / под напряжением	–	✓
Управление вкл. / выкл.	✓	✓
Блокировка и разблокировка	–	✓
Управление частотой вращение вентилятора	–	✓
Отключение режима нагрев	–	✓
Энергосберегающий режим	–	✓
Установка температуры	–	✓
Отображение неисправностей	✓	✓
Мониторинг работы	✓	✓

Плата PI485

PMNFP14A1

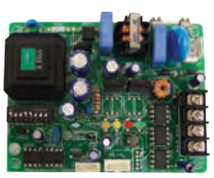

PI 485 преобразователь протокола системы кондиционирования LG в протокол RS485 центрального контроллера.

* Этот аксессуар совместим со всеми моделями наружных блоков полупромышленной серии, кроме моделей UU09W / UU12W / UU12

Независимое зональное управление

ABZCA

Предназначен для индивидуального управления воздухораспределением при использовании сети воздуховодов, подключенных к блоку канального типа

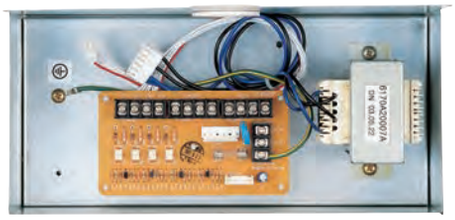

- Независимое управление зонами (группами помещений).
- Максимум 4 зоны
- Индивидуальное управление температурой в каждой из зон
- Автоматический контроль работы заслонок
- Автоматический контроль скорости вращения вентилятора

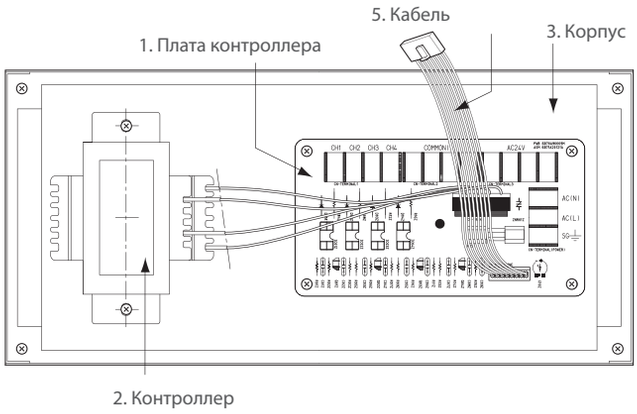

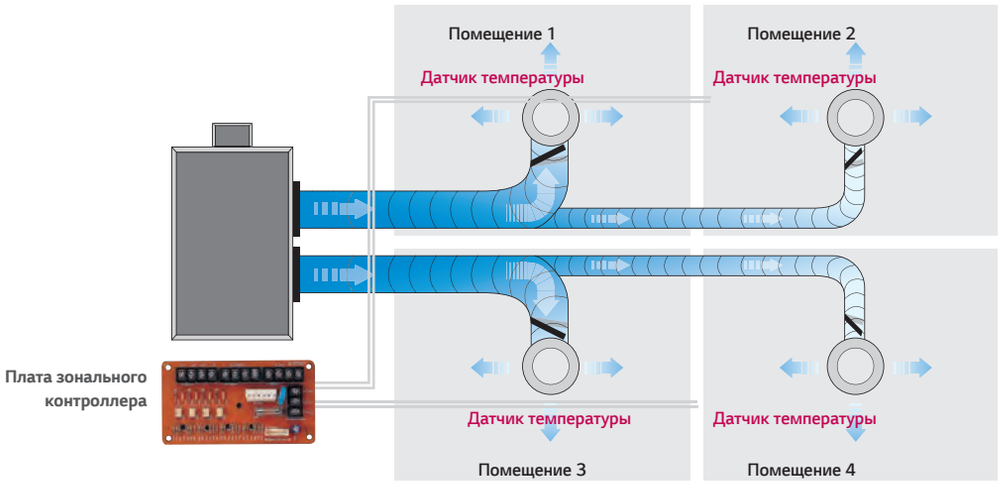

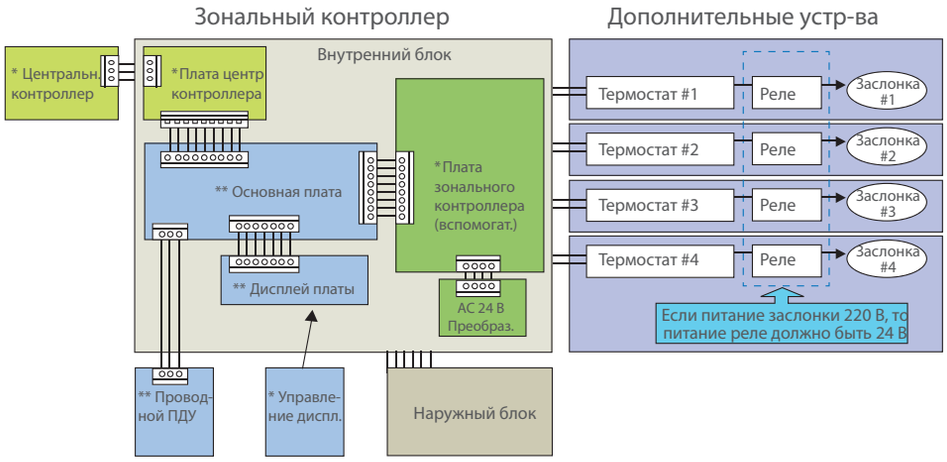

НАПОЛЬНО-ПОТОЛОЧНЫЙ, ПОТОЛОЧНЫЙ И КОНСОЛЬНЫЙ ТИП

Серия Standard

Напольно-потолочный тип
UV12 | UV18 | UV24 | UV30

- Различные варианты монтажа (стена | потолок)
- Распределение воздуха по горизонтали и вертикали
- Работа по двум температурным датчикам (при подключении проводного пульта)
- Разработан в Южной Корее

PQRCVSL0QW

Приобретается отдельно

PQWRHSF0

Входит в комплект поставки

UU18

UU24
UU30

Внутренний блок			UV12 NEDR0	UV18 NBDR0	UV24 NBDR0	UV30 NBDR0
Производительность	Охлаждение	кВт	3,5	5,0	7,0	8,0
	Нагрев	кВт	3,75	5,4	7,3	8,8
Потребляемая мощность всей системы	Охлаждение	кВт	1,3	1,84	2,49	3,53
	Нагрев	кВт	1,32	2	2,60	3,65
Рабочий ток	Охлаждение/Нагрев	А	0,4	0,56	0,56	0,56
Подача питания к системе			Наружный блок	Наружный блок	Наружный блок	Наружный блок
Электропитание внутреннего блока		Ø/В/Гц	1 / 220-240 / 50	1 / 220-240 / 50	1 / 220-240 / 50	1 / 220-240 / 50
Коэффициент энергоэффективности	Охлаждение EER		2,52	2,42	2,61	2,21
	Нагрев COP		2,84	2,70	2,81	2,41
Диапазон рабочих	Охлаждение	°C СТ	От -5 до +43	От -5 до +43	От -5 до +43	От -5 до +43
Температур	Нагрев	°C ВТ	От -10 до +24	От -10 до +24	От -10 до +24	От -10 до +24
		м3/мин	9,2 / 7,6 / 6,9	13,5 / 12 / 11	15 / 13,5 / 12	18 / 16 / 14
Уровень шума (Выс/Сред/Низ)		дБ(А)±3	40 / 36 / 31	43 / 40 / 37	45 / 42 / 39	45 / 42 / 39
Дегидратация		л/ч	1,2	1,42	3,2	3,5
Размеры (ШхВхГ)	Корпус	мм	900x200x490	1200x205x615	1200x205x615	1200x205x615
Масса	Корпус	кг	13,7	30	30	30
Диаметр трубопроводов	Жидкостный	мм (дюйм)	6,35 (1/4)	6,35 (1/4)	9,52 (3/8)	9,52 (3/8)
	Газовый	мм (дюйм)	9,52 (3/8)	12,7 (1/2)	15,88 (5/8)	15,88 (5/8)
	Дренаж	мм	16	16	16	16

Наружный блок			UU12 ULDR0	UU18 UEDR0	UU24 UEDR0	UU30 UEDR0
Компрессор	Тип		Ротационный	Ротационный	Ротационный	Ротационный
Хладагент	Количество	г	1200	1300	1950	1870
	Тип		R410A	R410A	R410A	R410A
Автоматический выключатель (УЗО)		А	16	16	20	32
Уровень шума		дБ(А)±3	47	52	52	53
Размеры	Ш x В x Г	мм (дюйм)	770×540×245	870x655x320	870x808x320	870x808x320
Масса нетто		кг	31	52	60	64
Диаметр трубопроводов	Жидкостный	мм (дюйм)	6,35 (1/4)	6,35 (1/4)	9,52(3/8)	9,52(3/8)
	Газовый	мм (дюйм)	9,52 (3/8)	12,7 (1/2)	15,88 (5/8)	15,88 (5/8)
Кабель питания (с заземлением)		Кл-во жил x мм²	3×2,5	3x2,5	3×2,5	3×3,5
Межблочный кабель (с заземлением)		Кл-во жил x мм²	4×0,75	4×0,75	4×0,75	4×0,75
Макс. длина трубопроводов/перепад высот		м	15/10	50/30	40/30	50/30
Электропитание наружнего блока		Ø/В/Гц	1 / 220-240 / 50	1,220~240,50	1,220~240,50	1,220~240,50
Рабочий ток	Охлаждение / Нагрев	А	5,84/5,92	8,16/8,91	11,4/12,6	17,2/16,3
Расход воздуха		$м^3$/мин	26	53	53	53
Дозаправка хладагентом (при длине трубопроводов>7,5м)		г/м	20	35	45	45

Серия Standard

Потолочный тип
UV36 | UV48 | UV60

- Распределение воздуха по горизонтали и вертикали
- Работа по двум температурным датчикам (при подключении проводного пульта)
- Разработан в Южной Корее

PQRCVSL0QW

Приобретается отдельно

PQWRHSF0

Входит в комплект поставки

UU37

UU48
UU60

Внутренний блок			UV36 NKDR0	UV48 NLDR0	UV60 NLDR0
Производительность	Охлаждение	кВт	10,0	13,4	15,0
	Нагрев	кВт	11,0	15,0	17,0
Потребляемая мощность всей системы	Охлаждение	кВт	3,72	5,3	5,9
	Нагрев	кВт	3,78	5	5,8
Рабочий ток	Охлаждение/Нагрев	А	0,97	0,67 x 2	0,67 x 2
Подача питания к системе			Наружный блок	Наружный блок	Наружный блок
Электропитание внутреннего блока		Ø/В/Гц	1 / 220-240 / 50	1 / 220-240 / 50	1 / 220-240 / 50
Коэффициент энергоэффективности	Охлаждение EER		2,69	2,49	2,42
	Нагрев COP		2,91	3	2,93
Диапазон рабочих	Охлаждение	°C СТ	От -5 до +43	От -5 до +43	От -5 до +43
Температур	Нагрев	°C ВТ	От -10 до +24	От -10 до +24	От -10 до +24
Расход воздуха		$м^3$/мин	29 / 27 / 24	36 / 34 / 32	38 / 36 / 34
Уровень шума (Выс/Сред/Низ)		дБ(А)±3	44 / 42 / 40	54 / 52 / 50	56 / 54 / 52
Дегидратация		л/ч	3,5	5,8	6,2
Размеры (ШхВхГ)	Корпус	мм	1350x630x220	1750x630x220	1750x630x220
Масса	Корпус	кг	35	45	45
Диаметр трубопроводов	Жидкостный	мм (дюйм)	9,52 (3/8)	9,52 (3/8)	9,52 (3/8)
	Газовый	мм (дюйм)	15,88 (5/8)	15,88 (5/8)	15,88 (5/8)
	Дренаж	мм	16	16	16

Наружный блок			UU37 UEDR0	UU48 U3DR0	UU60 U3DR0
Компрессор	Тип		Спиральный	Спиральный	Спиральный
Хладагент	Количество	г	2450	3300	3500
	Тип		R410A	R410A	R410A
Автоматический выключатель (УЗО)		А	25	32	32
Уровень шума		дБ(А)±3	52	55	55
Размеры	Ш x В x Г	мм (дюйм)	870x1060x320	950x1380x330	950x1380x330
Масса нетто		кг	85	105	105
Диаметр трубопроводов	Жидкостный	мм (дюйм)	9,52 (3/8)	9,52 (3/8)	9,52 (3/8)
	Газовый	мм (дюйм)	15,88 (5/8)	15,88 (5/8)	15,88 (5/8)
Кабель питания (с заземлением)		Кл-во жил x $мм^2$	5×2,5	5×2,5	5×2,5
Межблочный кабель (с заземлением)		Кл-во жил x $мм^2$	4×0,75	4×0,75	4×0,75
Макс. длина трубопроводов/перепад высот		м	50/30	50/30	40/30
Электропитание наружнего блока		Ø/В/Гц	3,380~415,50	3,380~415,50	3,380~415,50
Рабочий ток	Охлаждение / Нагрев	А	7,5/7,7	6,5/6,4	6,9/6,7
Расход воздуха		$м^3$/мин	32×2	55×2	55×2
Дозаправка хладагентом (при длине трубопроводов> 7,5м)		г/м	45	50	50

Серия Smart Inverter

Напольно-потолочный тип CV09 | CV12

- Различные варианты монтажа (стена | потолок)
- Распределение воздуха по горизонтали и вертикали
- Работа по двум температурным датчикам (при подключении проводного пульта)
- Сделан в Южной Корее

Сделано в Корее

PQRCVSL0QW

Приобретается отдельно

PQWRHQ0FDB

Входит в комплект поставки

UU09W
UU12W

Внутренний блок			CV09 NE2R0	CV12 NE2R0
Производительность (номинал)	Охлаждение	кВт	**2,5 (1,0~2,8)**	**3,5 (1,4~3,7)**
	Нагрев	кВт	**3,0 (1,0~3,3)**	**4,0 (1,6~4,4)**
Потребляемая мощность всей системы(мин.~ном.~макс)	Охлаждение	кВт	0,75 (0,26 ~ 0,99)	1,06 (0,37 ~ 1,4)
	Нагрев	кВт	0,81 (0,28 ~ 1,16)	1,1 (0,39~1,57)
Рабочий ток	Охлаждение/Нагрев	А	0,4	0,4
Подача питания к системе			Наружный блок	Наружный блок
Электропитание внутреннего блока		Ø/В/Гц	1 / 220-240 / 50	1 / 220-240 / 50
Коэффициент энергоэффективности	Охлаждение EER		3,33	3,03
	Нагрев COP		3,61	3,22
Диапазон рабочих	Охлаждение	°C СТ	от -10 до 43	от -10 до 43
Температур	Нагрев	°C ВТ	от -18 до 18	от -18 до 18
Расход воздуха		$м^3$/мин	7,6 / 6,9 / 6,2	9,2 / 7,6 / 6,6
Уровень шума (Выс/Сред/Низ)		дБ(А)±3	38 / 35 / 32	40 / 36 / 31
Дегидратация		л/ч	1,1	1,2
Размеры (ШхВхГ)	Корпус	мм	900 x 490 x 200	900 x 490 x 200
Масса	Корпус	кг	13,7	13,7
Диаметр трубопроводов	Жидкостный	мм (дюйм)	6,35 (1/4)	6,35 (1/4)
	Газовый	мм (дюйм)	9,52 (3/8)	9,52 (3/8)
	Дренаж	мм	16	16

Наружный блок			UU09W ULDR0	UU12W ULDR0
Компрессор	Тип		Ротационный	Ротационный
Хладагент	Количество	г	1000	1000
	Тип		R410A	R410A
Уровень шума		дБ(А)±3	47/48	47/48
Размеры	Ш x В x Г	мм (дюйм)	770 x 540 x 245	770 x 540 x 245
Масса нетто		кг	32	32
Диаметр трубопроводов	Жидкостный	мм (дюйм)	6,35 (1/4)	6,35 (1/4)
	Газовый	мм (дюйм)	9,52 (3/8)	9,52 (3/8)
Автоматический выключатель (УЗО)		А	16	16
Кабель питания (с заземлением)		Кл-во жил x $мм^2$	3 x 2,5	3 x 2,5
Межблочный кабель (с заземлением)		Кл-во жил x $мм^2$	4 x 0,75	4 x 0,75
Макс. длина трубопроводов/перепад высот		м	15 / 10	15 / 10
Электропитание наружнего блока		Ø/В/Гц	1 / 220-240 / 50	1 / 220-240 / 50
Рабочий ток	Охлаждение / Нагрев	А	3,3 / 3,5	4,6 / 4,8
Расход воздуха		$м^3$/мин	32	50
Дозаправка хладагентом (при длине трубопроводов > 7,5м)		г/м	20	20

Серия Smart Inverter

Потолочный тип
CV18| CV24 | UV30W

- Распределение воздуха по горизонтали и вертикали
- Работа по двум температурным датчикам (при подключении проводного пульта)
- Разработан в Южной Корее

PQRCVSL0QW

Приобретается отдельно

PQWRHQ0FDB

Входит в комплект поставки

UU18W

UU24W
UU30W

Внутренний блок			CV18 NJ2R0	CV24 NJ2R0	UV30W NJ2R0
Производительность (номинал)	Охлаждение	кВт	**5,0 (2,0~ 5,5)**	**7,0 (2,8~ 7,8)**	**8,0 (3,2~ 8,8)**
	Нагрев	кВт	**5,5 (2,2 ~ 6,05)**	**8,0 (3,2 ~ 8,8)**	**9,0 (3,6~ 9,9)**
Потребляемая мощность всей системы (номинал)	Охлаждение	кВт	1,46 (0,51 ~ 2,06)	1,92 (0,7~2,84)	2,5 (0,81~ 3,5)
	Нагрев	кВт	1,52 (0,53~ 2,17)	2,21 (0,77 ~ 3,35)	2,72 (0,95~ 4,0)
Рабочий ток	Охлаждение/Нагрев	А	0,4	0,6	0,6
Подача питания к системе			Наружный блок	Наружный блок	Наружный блок
Электропитание внутреннего блока		Ø/В/Гц	1 / 220-240 / 50	1 / 220-240 / 50	1 / 220-240 / 50
Коэффициент энергоэффективности	Охлаждение EER		3,54	3,25	3,17
	Нагрев COP		3,76	3,37	3,30
Диапазон рабочих	Охлаждение	°C СТ	от -15 до 48	от -15 до 48	от -15 до 48
Температур	Нагрев	°C ВТ	от -18 до 18	от -18 до 18	от -18 до 18
Расход воздуха (Выс/Сред/Низ)		$м^3$/мин	12,4 / 11,4 / 10,4	12,4 / 11,4 / 10,4	12,4 / 11,4 / 10,4
Уровень шума (Выс/Сред/Низ)		дБ(А)±3	42 / 40 / 39	42 / 40 / 39	42 / 40 / 39
Дегидратация		л/ч	2,3	2,3	2,3
Размеры (ШхВхГ)	Корпус	мм	950 x 650 x 220	950 x 650 x 220	950 x 650 x 220
Масса	Корпус	кг	22	23	23
Диаметр трубопроводов	Жидкостный	мм (дюйм)	6,35 (1/4)	9,52 (3/8)	9,52 (3/8)
	Газовый	мм (дюйм)	12,7 (1/2)	15,88 (5/8)	15,88 (5/8)
	Дренаж	мм	16	16	16

Наружный блок			UU18W UE2R0	UU24W U42R0	UU30W U42R0
Компрессор	Тип		Двухроторный ротационный	Двухроторный ротационный	Двухроторный ротационный
Хладагент	Количество	г	1400	2000	2000
	Тип		R410A	R410A	R410A
Уровень шума (Выс./Низк.)		дБ(А)±3	48 / 48	47 / 50	52 / 48
Размеры	Ш x В x Г	мм	870 x 655 x 320	950 x 834 x 330	950 x 834 x 330
Масса нетто		кг	48	61	60
Трубопроводы	Жидкостный	мм (дюйм)	6,35 (1/4)	9,52 (3/8)	9,52 (3/8)
	Газовый	мм (дюйм)	12,7 (1/2)	15,88 (5/8)	15,88 (5/8)
Автоматический выключатель (УЗО)		А	20	32	32
Кабель питания (с заземлением)		Кл-во жил x $мм^2$	3 x 2,5	3 x 2,5	3 × 2,5
Межблочный кабель (с заземлением)		Кл-во жил x $мм^2$	4 x 0,75	4 x 0,75	4 × 0,75
Макс. длина трубопроводов/перепад высот		м	40 / 30	50 / 30	50 / 30
Электропитание наружнего блока		Ø/В/Гц	1 / 220-240 / 50	1 / 220-240 / 50	1 / 220 ~ 240 / 50
Рабочий ток	Нагрев/Охлаждение	А	6,3 / 6,6	8,3 / 9,6	10,83 / 11,82
Расход воздуха		$м^3$/мин	50	58	58
Дозаправка хладагентом (при длине трубопроводов >7,5м)		г/м	20	40	40

Серия Smart Inverter

Потолочный тип

UV36W | UV42W | UV48W | UV60W

- Распределение воздуха по горизонтали и вертикали
- Работа по двум температурным датчикам (при подключении проводного пульта)
- Разработан в Южной Корее

PQRCVSL0QW

Приобретается отдельно

WRHQ0FDB

одит в комплект ставки

UU36W

UU42W
UU48W
UU60W

Внутренний блок				UV36W NK2R0	UV42W NL2R0	UV48W NL2R0	UV60W NL2R0
Производительность (номинал)	Охлаждение		кВт	**10,0 (4,0~ 11,0)**	**12,5 (5,0~ 13,8)**	**14,0 (5,48~ 15,7)**	**15,0 (5,92~ 16,3)**
	Нагрев		кВт	**11,0 (4,4~ 12,1)**	**14,0 (5,0~ 15,4)**	**15,5 (6,4~ 17,6)**	**16,9 (6,8~ 18,7)**
Потребляемая мощность всей системы (номинал)	Охлаждение		кВт	2,78 (0,97~ 4,38)	3,89 (1,36~ 5,28)	4,28 (1,5~5,82)	5,24 (1,83~ 7,0)
	Нагрев		кВт	3,08 (1,08~ 4,68)	3,68 (1,29~ 5,69)	4,49 (1,57~ 5,69)	5,42 (1,9~ 7,87)
Рабочий ток	Охлаждение/Нагрев		A	0,7	1,0	1,1	1,2
Подача питания к системе н				Наружный блок	Наружный блок	Наружный блок	Наружный блок
Электропитание внутреннего блока			Ø/В/Гц	1 / 220-240 / 50	1 / 220-240 / 50	1 / 220-240 / 50	1 / 220-240 / 50
Коэффициент энергоэффективности	Охлаждение	EER		3,59	3,21	3,27	2,86
	Нагрев	COP		3,6	3,80	3,54	3,14
Диапазон рабочих температур	Охлаждение		°C CT	от -15 до 48	от -15 до 48	от -15 до 48	от -15 до 48
	Нагрев		°C BT	от - 18 до 18	от - 18 до 18	от - 18 до 18	от - 18 до 18
Расход воздуха (Выс/Сред/Низ)			$м^3$/мин	21,4 / 19,8 / 18,2	28,6 / 26,9 / 25,2	30 / 28,3 / 26,6	31,5 / 29,7 / 28
Уровень шума (Выс/Сред/Низ)			дБ(А)±3	45 / 44 / 41	46 / 44 / 43	47 / 46 / 44	48 / 47 / 45
Дегидратация			л/ч	3,5	4,5	5,8	6,2
Размеры (ШхВхГ)	Корпус		мм	1350 x 650 x 220	1750 x 650 x 220	1750 x 650 x 220	1750 x 650 x 220
Масса	Корпус		кг	38	42,5	42,5	42,5
Диаметр трубопроводов	Жидкостный		мм (дюйм)	9,52 (3/8)	9,52 (3/8)	9,52 (3/8)	9,52 (3/8)
	Газовый		мм (дюйм)	15,88 (5/8)	15,88 (5/8)	15,88 (5/8)	15,88 (5/8)
	Дренаж		мм	16	16	16	16

Наружный блок			UU36W UO2R0	UU42W U32R0	UU48W U32R0	UU60W U32R0
Компрессор	Тип		Двухроторн, ротационный	Двухроторн, ротационный	Двухроторн, ротационный	Двухроторн, ротационный
Хладагент	Количество	г	2800	3400	3400	3400
	Тип		R410A	R410A	R410A	R410A
Уровень шума (Выс./Низк.)		дБ(А)±3	53 / 51	54 / 52	54 / 52	55 / 52
Размеры	Ш x В x Г	мм	950 x 1170 x 330	950 × 1380 × 330	950 × 1380 × 330	950 × 1380 × 330
Масса нетто		кг	81	92	92	92
Диаметры трубопроводов	Жидкостный	мм (дюйм)	9,52 (3/8)	9,52 (3/8)	9,52 (3/8)	9,52 (3/8)
	Газовый	мм (дюйм)	15,88 (5/8)	15,88 (5/8)	15,88 (5/8)	15,88 (5/8)
Автоматический выключатель (УЗО)		A	32	40	40	40
Кабель питания (с заземлением)		Кл-во жил x $мм^2$	3 x 5,0	3 x 5,0	3 x 5,0	3 x 5,0
Межблочный кабель (с заземлением)		Кл-во жил x $мм^2$	4 × 0,75	4 × 0,75	4 × 0,75	4 × 0,75
Макс. длина трубопроводов/перепад высот		м	50 / 30	75 / 30	75 / 30	75 / 30
Электропитание наружнего блока		Ø/В/Гц	1 / 220 ~ 240 / 50	1 / 220 ~ 240 / 50	1 / 220 ~ 240 / 50	1 / 220 ~ 240 / 50
Рабочий ток	Нагрев/Охлаждение	A	12,25 / 13,43	16,91 / 16,86	20,09 / 19,74	23,48 / 23,91
Расход воздуха		$м^3$/мин	55 × 2	55 × 2	55 × 2	55 × 2
Дозаправка хладагентом (при длине трубопроводов > 7,5м)		г/м	40	40	40	40

Серия Smart Inverter

Потолочный тип
UV36W | UV42W | UV48W | UV60W

- Распределение воздуха по горизонтали и вертикали
- Работа по двум температурным датчикам (при подключении проводного пульта)
- Разработан в Южной Корее

PQRCVSL0QW

Приобретается отдельно

PQWRHQ0FDB

Входит в комплект поставки

UU37W

UU43W
UU49W
UU61W

Внутренний блок				UV36W NK2R0	UV42W NL2R0	UV48W NL2R0	UV60W NL2R0
Производительность (номинал)	Охлаждение		кВт	**10,0 (4,0~ 11,0)**	**12,5 (5,0~ 13,8)**	**14,0 (5,48~ 15,7)**	**15,0 (5,92~ 16,3)**
	Нагрев		кВт	**11,0 (4,4~ 12,1)**	**14,0 (5,0~ 15,4)**	**15,5 (6,4~ 17,6)**	**16,9 (6,8~ 18,7)**
Потребляемая мощность всей системы (номинал)	Охлаждение		кВт	2,78 (0,97~ 4,38)	3,89 (1,36~ 5,28)	4,28 (1,5~5,82)	5,24 (1,83~ 7,0)
	Нагрев		кВт	3,08 (1,08~ 4,68)	3,68 (1,29~ 5,69)	4,49 (1,57~ 5,69)	5,42 (1,9~ 7,87)
Рабочий ток	Охлаждение/Нагрев		А	0,7	1,0	1,1	1,2
Подача питания к системе				Наружный блок	Наружный блок	Наружный блок	Наружный блок
Электропитание внутреннего блока			Ø/В/Гц	1 / 220-240 / 50	1 / 220-240 / 50	1 / 220-240 / 50	1 / 220-240 / 50
Коэффициент энергоэффективности	Охлаждение	EER		3,59	3,21	3,27	2,86
	Нагрев	COP		3,6	3,80	3,54	3,14
Диапазон рабочих	Охлаждение		°C СТ	от -15 до 48	от -15 до 48	от -15 до 48	от -15 до 48
Температур	Нагрев		°C ВТ	от - 18 до 18	от - 18 до 18	от - 18 до 18	от - 18 до 18
			$м^3$/мин	21,4 / 19,8 / 18,2	28,6 / 26,9 / 25,2	30 / 28,3 / 26,6	31,5 / 29,7 / 28
Уровень шума (Выс/Сред/Низ)			дБ(А)±3	45 / 44 / 41	46 / 44 / 43	47 / 46 / 44	48 / 47 / 45
Дегидратация			л/ч	3,5	4,5	5,8	6,2
Размеры (ШхВхГ)	Корпус		мм	1350 x 650 x 220	1750 x 650 x 220	1750 x 650 x 220	1750 x 650 x 220
Масса	Корпус		кг	38	42,5	42,5	42,5
Диаметр трубопроводов	Жидкостный		мм (дюйм)	9,52 (3/8)	9,52 (3/8)	9,52 (3/8)	9,52 (3/8)
	Газовый		мм (дюйм)	15,88 (5/8)	15,88 (5/8)	15,88 (5/8)	15,88 (5/8)
	Дренаж		мм	16	16	16	16

Наружный блок			UU37W UO2R0	UU43W U32R0	UU49W U32R0	UU61W U32R0
Компрессор	Тип		Двухроторный ротационный	Двухроторный ротационный	Двухроторный ротационный	Двухроторный ротационный
Хладагент	Количество	г	2800	3400	3400	3400
	Тип		R410A	R410A	R410A	R410A
Уровень шума (Выс./Низк.)		дБ(А)±3	54 / 50	51 / 53	55 / 51	55 / 51
Размеры	Ш x В x Г	мм	950 x 1170 x 330	950×1380×330	950×1380×330	950×1380×330
Масса нетто		кг	85	96	96	96
Трубопроводы	Жидкостный	мм (дюйм)	9,52 (3/8)	9,52 (3/8)	9,52 (3/8)	9,52 (3/8)
	Газовый	мм (дюйм)	15,88 (5/8)	15,88 (5/8)	15,88 (5/8)	15,88 (5/8)
Автоматический выключатель (УЗО)		А	20	20	20	20
Кабель питания (с заземлением)		Кл-во жил x $мм^2$	5 x 2,5	5 x 2,5	5 x 2,5	5 x 2,5
Межблочный кабель (с заземлением)		Кл-во жил x $мм^2$	4 × 0,75	4 × 0,75	4 × 0,75	4 × 0,75
Макс. длина трубопроводов/перепад высот		м	50 / 30	75 / 30	75 / 30	75 / 30
Электропитание наружнего блока		Ø/В/Гц	3 / 380 ~ 415 / 50	3 / 380 ~ 415 / 50	3 / 380 ~ 415 / 50	3 / 380 ~ 415 / 50
Рабочий ток	Нагрев/Охлаждение	А	7,1 / 7,7	9,7 / 9,7	11,6 / 11,2	13,5 / 13,8
Расход воздуха		$м^3$/мин	32 × 2	55 × 2	55 × 2	55 × 2
Дозаправка хладагентом (при длине трубопроводов > 7,5м)		г/м	40	40	40	40

Серия Smart Inverter

Консольный тип
CQ09 | CQ12 | CQ18

- Стильный дизайн
- Низкий уровень шума
- Компактные размеры
- Режим нагрева пола (усиленный теплый воздушный поток из нижней створки направлен вдоль поверхности пола)
- 5 ступеней регулировки направления створок жалюзи
- Сделан в Южной Корее

Сделано в Корее

PQRCVSL0QW

Приобретается отдельно

PQWRHQ0FDB

Входит в комплект поставки

UU09W
UU12W

UU18W

Внутренний блок				CQ09 NA0R0	CQ12 NA0R0	CQ18 NA0R0
Производительность (номинал)	Охлаждение		кВт	2,5 (1,0 ~ 2,8)	3,5 (1,4 ~ 3,7)	5,0 (2,0 ~ 5,5)
	Нагрев		кВт	3,0 (1,2 ~ 3,3)	4,0 (1,6 ~ 4,4)	5,5 (2,2 ~ 6,1)
Потребляемая мощность всей системы (номинал)	Охлаждение		кВт	0,64 (0,28 ~ 0,96)	1,06 (0,37 ~ 1,43)	1,49 (0,52 ~ 2,07)
	Нагрев		кВт	0,74 (0,33 ~ 1,18)	1,08 (0,38 ~ 1,54)	1,4 (0,49 ~ 2,16)
Рабочий ток	Охлаждение/Нагрев		А	0,6	0,6	0,7
Подача питания к системе				Наружный блок	Наружный блок	Наружный блок
Электропитание внутреннего блока			Ø/В/Гц	1 / 220-240 / 50	1 / 220-240 / 50	1 / 220-240 / 50
Коэффициент энергоэффективности	Охлаждение	EER		3,91	3,30	3,57
	Нагрев	COP		4,05	3,70	3,69
Диапазон рабочих	Охлаждение		°C СТ	от -10 до 43	от -10 до 43	от -15 до 48
Температур	Нагрев		°C ВТ	от -18 до 18	от -18 до 18	от -18 до 18
			$м^3$/мин	8,5 / 6,7 / 5,0	9,2 / 7,6 / 6,6	12,4 / 11,4 / 10,4
Уровень шума (Выс/Сред/Низ)			дБ(А)±3	38 / 32 / 27	39 / 32 / 27	44 / 39 / 35
Дегидратация			л/ч	1,1	1,2	2,3
Размеры (ШхВхГ)	Корпус		мм	770 x 600 x 210	770 x 600 x 210	770 x 600 x 210
Масса	Корпус		кг	14	14	14
Диаметр трубопроводов	Жидкостный		мм (дюйм)	6,35 (1/4)	6,35 (1/4)	6,35 (1/4)
	Газовый		мм (дюйм)	9,52 (3/8)	9,52 (3/8)	12,7 (1/2)
	Дренаж		мм	16	16	16

Наружный блок				UU09W ULDR0	UU12W ULDR0	UU18W UE2R0
Компрессор	Тип			Ротационный	Ротационный	Двухроторный ротационный
Хладагент	Количество		г	1000	1000	1400
	Тип			R410A	R410A	R410A
Уровень шума (Выс./Низк.)			дБ(А)±3	47/48	47 / 48	48 / 48
Размеры	Ш x В x Г		мм	770 x 540 x 245	770 x 540 x 245	870 x 655 x 320
Масса нетто			кг	32	32	48
Трубопроводы	Жидкостный		мм (дюйм)	6,35 (1/4)	6,35 (1/4)	6,35 (1/4)
	Газовый		мм (дюйм)	9,52 (3/8)	9,52 (3/8)	12,7 (1/2)
Автоматический выключатель (УЗО)			А	16	16	20
Кабель питания (с заземлением)			Кл-во жил x $мм^2$	3 x 2,5	3 x 2,5	3 x 2,5
Межблочный кабель (с заземлением)			Кл-во жил x $мм^2$	4 x 0,75	4 x 0,75	4 x 0,75
Макс. длина трубопроводов/перепад высот			м	15 / 10 ,	15 / 10 ,	40 / 30
Электропитание наружнего блока			Ø/В/Гц	1 / 220-240 / 50	1 / 220-240 / 50	1 / 220-240 / 50
Рабочий ток	Нагрев/Охлаждение		А	3,3 / 3,5	4,6 / 4,8	6,3 / 6,6
Расход воздуха			$м^3$/мин	32	50	50
Дозаправка хладагентом (при длине трубопроводов > 7,5м)			г/м	20	20	20

АКСЕССУАРЫ ДЛЯ БЛОКОВ НАПОЛЬНО-ПОТОЛОЧНОГО ТИПА

Проводной пульт управления

PQRCVSL0QW (белый)

- Команды: вкл/выкл, частота вращения вент-ра, режим работы, тем-ра воздуха
- Максимальное управление до 16 внутренних блоков в связке
- Индикатор режима работы
- ИК-приемник встроенный
- Температурный датчик встроенный
- Управление таймером: вкл/выкл, недельный, суточный, выходной, сон
- Подсветка экрана
- Управление статическим давлением
- Угол открытия жалюзи / автоматическое перемещение жалюзи
- Возможность подключения 2 ПДУ на 1 внутренний блок

Упрощенный центральный контроллер AC EZ

PQCSZ250S0

- Команды: вкл/выкл, частота вращения вент-ра, режим работы, тем-ра воздуха
- Максимальное управление до 32 внутренних блоков
- Индикатор режима работы
- График работы до 8 событий
- Блокировка индивидуальных пультов управления
- Электропитание DC 12В
- Требуется установка платы PI485

*Этот аксессуар совместим со всеми моделями наружных блоков полупромышленной серии, кроме моделей UU09W / UU12W / UU12

Модули внешних сигналов

PDRYCB000 / PDRYCB400

Модель	PDRYCB800	PDRYCB400
Кол-во внешних сигналов	1 сигнал	2 сигнала
Электропитание	AC 220В от внешнего источника питания	DC 5В / 12В от платы управления внутреннего блока
Сигнал без напряжения / под напряжением	–	✓
Управление вкл. / выкл.	✓	✓
Блокировка и разблокировка	–	✓
Управление частотой вращение вентилятора	–	✓
Отключение режима нагрев	–	✓
Энергосберегающий режим	–	✓
Установка температуры	–	✓
Отображение неисправностей	✓	✓
Мониторинг работы	✓	✓

Плата PI485

PMNFP14A1

PI 485 преобразователь протокола системы кондиционирования LG в протокол RS485 центрального контроллера.

*Этот аксессуар совместим со всеми моделями наружных блоков полупромышленной серии, кроме моделей UU09W / UU12W / UU12

КОЛОННЫЙ ТИП

Серия Standard

Колонный тип
P05AH | P08AH

- Система очистки воздуха PLASMA эффективно удаляет вредоносные бактерии и аллергены (модель P08AH)
- Антибактериальный фильтр
- Функция Auto Swing для равномерного распределения воздуха в 4-х направлениях (модель P05AH)
- Блокировка клавиатуры контроллера
- Сделан в Южной Корее

Сделано в Корее

PQWRHSF0

Входит в комплект поставки

P05AH

P08AH

Внутренний блок			P05AH NT0R0	P08AH NF1R0
Производительность	Охлаждение	кВт	13,5	20,0
	Нагрев	кВт	14,0	21,0
Потребляемая мощность всей системы	Охлаждение	кВт	5,3	7,0
	Нагрев	кВт	5	6
	Электронагреватель	кВт	4	10
Рабочий ток всей системы	Охлаждение	А	9,5	11,1
	Нагрев	А	9	10
Электропитание внутреннего блока	Только внутр. блок	Ø/В/Гц	1 / 220-240 / 50	1 / 220-240 / 50
	Электронагреватель	Ø/В/Гц	1 / 220-240 / 50	3 / 380-415 / 50
	Кабель питания электронагревателя	кл-во жил x мм^2	3 x 2,5	5 x 2,5
	УЗО электронагревателя	А	25	20
Коэффициент энергоэффективности	Охлаждение	EER	2,19	2,40
	Нагрев	COP	2,81	3,50
Диапазон рабочих температур	Охлаждение	°C СТ	От -5 до 48	От -5 до 48
	Нагрев	°C ВТ	От -10 до 24	От -10 до 24
Расход воздуха (Выс/Сред/Низ)		м^3/мин	30/28/26	57/-/48
Уровень шума (Выс/Сред/Низ)	Расстояние 1м	дБ(А)±3	53/51/48	62/-/59
Дегидратация		л/ч	6	8,1
Размеры (ШхВхГ)	Корпус	мм	590 x 1850 x 440	1050 x 1880 x 495
Масса	Корпус	кг	60	132
Диаметр трубопроводов	Жидкостный	мм (дюйм)	9,52 (3/8)	9,52 (3/8)
	Газовый	мм (дюйм)	19,05 (3/4)	19,05 (3/4)
Дренаж		мм	40	25

Наружный блок			P05AH UT0R0	P08AH UF1R0
Электропитание наружнего блока		Ø/В/Гц	3 / 380-415 / 50	3 / 380-415 / 50
Хладагент	Тип		R410A	R410A
Вентилятор	Направление потока		Горизонтальное	Горизонтальное
Расход воздуха		м^3/мин	104	135
Уровень шума		дБ(А)±3	58	63
Габаритные размеры	ШхВхГ	мм	900 × 1160 × 370	950 × 1380 × 330
Масса		кг	90	113
Диаметр трубопроводов	Жидкостный	мм (дюйм)	9,52 (3/8)	9,52 (3/8)
	Газовый	мм (дюйм)	19,05 (3/4)	19,05 (3/4)
Автоматический выключатель (УЗО)		А	32	32
Кабель питания (с заземлением)		Кл-во жил x мм²	3 x 4,0	5 x 6,0
Межблочный кабель (с заземл.)		Кл-во жил x мм²	4 x 1,25	4 x 1,25
Макс. длина трубопроводов		м	40	40
Макс. перепад высот		м	25	25
Дозаправка хладагентом (при длине трубопроводов > 5м)		г/м	40	60

Серия Smart Inverter

Колонный тип
UP48

- Антибактериальный фильтр
- Функция Auto Swing для равномерного распределения воздуха в 4-х направлениях
- Стильный дизайн, отмеченный престижной наградой Red Dot Award
- Блокировка клавиатуры контроллера
- Сделан в Южной Корее

Сделано в Корее

PQWRHQ0FDB

Входит в комплект поставки

UU48W
UU49W

Внутренний блок				UP48 NT2R0	UP48 NT2R0
Производительность (номинал)	Охлаждение		кВт	14,0 (5,48 ~ 15,7)	14,0 (5,48 ~ 15,7)
	Нагрев		кВт	15,9 (6,4 ~ 17,6)	15,9 (6,4 ~ 17,6)
Потребляемая мощность всей системы (номинал)	Охлаждение		кВт	4,2 (1,5 ~ 4,7)	4,2 (1,5 ~ 4,7)
	Нагрев		кВт	4,5 (1,4 ~ 5,2)	4,5 (1,4 ~ 5,2)
Рабочий ток	Охлаждение/Нагрев		A	0,9	0,9
Подача питания к системе				Наружный блок	Наружный блок
Электропитание внутреннего блока			Ø/В/Гц	1 / 220-240 / 50	3 / 380-415 / 50
Коэффициент энергоэффективности	Охлаждение	EER		3,33	3,33
	Нагрев	COP		3,54	3,54
Диапазон рабочих	Охлаждение		℃	от -15 до 48	от -15 до 48
Температур	Нагрев		℃	от - 18 до 18	от - 18 до 18
			$м^3$/мин	31 / 27 / 23	31 / 27 / 23
Уровень шума (Выс/Сред/Низ)			дБ(А)±3	52 / 49 / 45	52 / 49 / 45
Дегидратация			л/ч	5	5
Размеры (ШхВхГ)	Корпус		мм	590 x 1840 x 460	590 x 1840 x 460
Масса	Корпус		кг	50	50
Диаметр трубопроводов	Жидкостный		мм (дюйм)	9,52 (3/8)	9,52 (3/8)
	Газовый		мм (дюйм)	15,88 (5/8)	15,88 (5/8)
Дренаж				VP25 (внешн.32, внутр. 25)	VP25 (внешн.32, внутр. 25)

Наружный блок			UU48W U32R0	UU49W U32R0
Компрессор	Тип		Двухроторн. ротационный	Двухроторный ротационный
Хладагент	Количество	г	3400	3400
	Тип		R410A	R410A
Вентилятор	Направление потока		Горизонтальное	Горизонтальное
Уровень шума (Выс./Низк.)		дБ(А)±3	54 / 52	55 / 51
Размеры	Ш x В x Г	мм	950 × 1380 × 330	950×1380×330
Масса нетто		кг	92	96
Трубопроводы	Жидкостный	мм (дюйм)	9.52 (3/8)	9,52 (3/8)
	Газовый	мм (дюйм)	15.88 (5/8)	15,88 (5/8)
Автоматический выключатель (УЗО)		A	40	16
Кабель питания (с заземлением)		Кл-во жил x $мм^2$	3 x 5,0	5 x 2,5
Межблочный кабель (с заземлением)		Кл-во жил x $мм^2$	4 × 0,75	4 × 0,75
Макс. длина трубопроводов/перепад высот		м	75 / 30	75 / 30
Электропитание наружнего блока		Ø/В/Гц	1 / 220 ~ 240 / 50	3 / 380 ~ 415 / 50
Рабочий ток	Нагрев/Охлаждение	A	20,09 / 19,74	11,6 / 11,2
Расход воздуха		$м^3$/мин	55 × 2	55 × 2
Дозаправка хладагентом (при длине трубопроводов >7,5м)		г/м	40	40

Модули внешних сигналов

PDRYCB000 / PDRYCB400

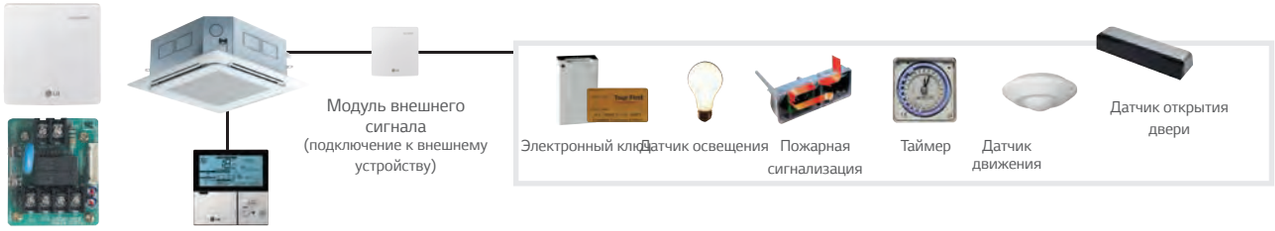

Модель	PDRYCB800	PDRYCB400
Кол-во внешних сигналов	1 сигнал	2 сигнала
Электропитание	AC 220В от внешнего источника питания	DC 5В / 12В от платы управления внутреннего блока
Сигнал без напряжения / под напряжением	–	✓
Управление вкл. / выкл.	✓	✓
Блокировка и разблокировка	–	✓
Управление частотой вращение вентилятора	–	✓
Отключение режима нагрев	–	✓
Энергосберегающий режим	–	✓
Установка температуры	–	✓
Отображение неисправностей	✓	✓
Мониторинг работы	✓	✓

Плата PI485

PMNFP14A1

PI 485 преобразователь протокола системы кондиционирования LG в протокол RS485 центрального контроллера.

Синхронная работа блоков

ПРАКТИЧНОЕ И ЭФФЕКТИВНОЕ РЕШЕНИЕ ДЛЯ БИЗНЕСА

Synchro

- Подключение до 4-х внутренних блоков
- Упрощенная гидравлическая схема
- Инвертор 1Ф: 12,5 / 14,0 / 15,0 кВт
- Инвертор 3Ф : 12,5 / 14,0 / 15,0 / 19,0 / 23,0 кВт

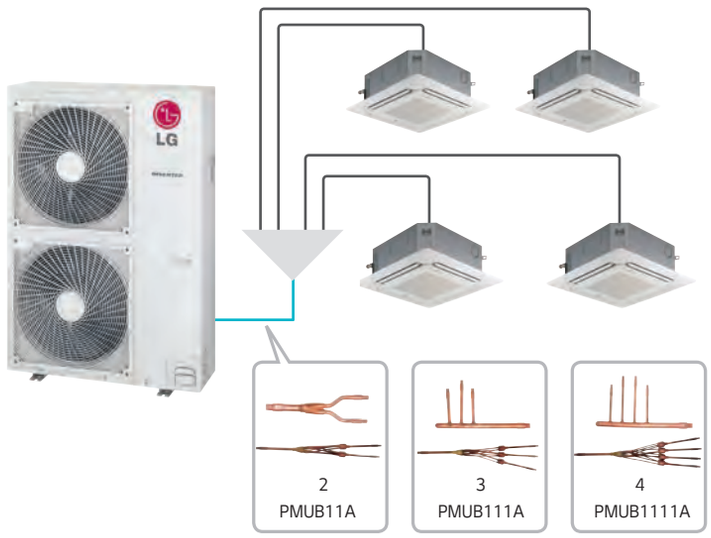

Комбинирование

			Комбинации внутренних блоков								
			Пример монтажа								
ВБ : ВНУТРЕННИЙ БЛОК НБ : НАРУЖНЫЙ БЛОК РЗ : РАЗВЕТВИТЕЛЬ ПУЛЬТ : ПРОВОДНОЙ ПУЛЬТ УПРАВЛЕНИЯ			Дуо			Трио			Кватро		
			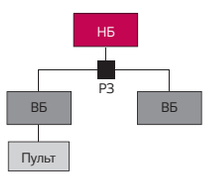			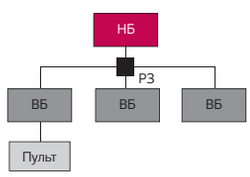			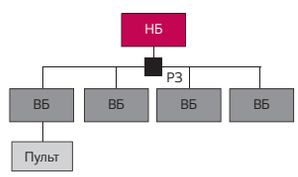		
Наружние блоки	Производительность (кВт)		кассетный тип	канальный тип	потолочный тип	кассетный тип	канальный тип	потолочный тип	кассетный тип	канальный тип	потолочный тип
UU42W UU43W	12,5	14,0	CT24 *2	CM24 *2 CB24L *2	CV24 *2	CT18 *3	CM18 *3 CB18L *3	CV18 *3	CT12 *4	CB12L *4	-
UU48W UU49W	14,0	16,0	CT24 *2	CM24 *2 CB24L *2	CV24 *2	CT18 *3	CM18 *3 CB18L *3	CV18 *3	CT12 *4	CB12L *4	-
UU60W UU61W	15,0	17,0	UT30W *2	UM30 *2	UV30W *2	CT18 *3	CM18 *3 CB18L *3	CV18 *3	CT12 *4	CB12L *4	-
UU70W	19,0	22,4	UT36W *2	UM36*2	UV36W*2	CT24 *3	CM24 *3 CB24L *3	CV24 *3	CT18 *4	CM18 *4 CB18L *4	CV18 *4
UU85W	23,0	27,0	UT42W *2	UM42*2	UV42W*2	CT24 *3	CM24 *3 CB24L *3	CV24 *3	CT18 *4	CM18 *4 CB18L *4	CV18 *4
Аксессуары	Проводной пульт управления*		PQRCVSL0QW*								
	Разветвитель (обязательно)		PMUB11A			PMUB111A			PMUB1111A		
	Контроллер AC EZ (опционально)		PQCSZ250S0								

Разветвители

Модель	Кол-во внутренних блоков	Производительность (%)
PMUB11A	2	50:50 (1:1)
PMUB111A	3	33:33:33 (1:1:1)
PMUB1111A	4	25:25:25:25 (1:1:1:1)

* Для внутренних блоков кассетного и канального типов проводной пульт входит в комплект поставки, для блоков потолочного типа (CV18 / CV24 / UV30W / UV36W / UV42W) проводной пульт приобретается отдельно

Серия Smart Inverter

UU42W / UU43W / UU48W / UU49W / UU60W / UU61W / UU70W / UU85W

Система является оптимальным экономическим и технологическим решением для помещений сложной конфигурации, в которых предусматривается единый температурный режим по всей площади. Такими помещениями могут быть офисы или магазины Т-образной и Г-образной формы, или конференц-залы, имеющие вытянутую прямоугольную форму.

Сделано в Корее

Совместимые модели				
Внутренние блоки				CT12 / CT18 / CT24 / UT30W / UT36W / UT42W CB12L / CB18L / CB24L CM18 / CM24 / UM30 / UM36 / UM42 CV18 / CV24 / UV30W / UV36W / UV42W
Внутренние блоки				
Производительность	Охлаждение	мин / сред / макс	кВт	* см. таблицу комбинаций
	Нагрев	мин / сред / макс	кВт	
Потребляемая мощность всей системы	Охлаждение	Номинал	кВт	
	Нагрев	Номинал	кВт	
Рабочий ток	Охлажд / нагрев	Номинал	А	
Электро питание внутреннего блока			Ø/В/Гц	* см. спецификации внутренних блоков * Перечисленные ниже функции не работают в режиме Синхро - Групповое управление - Зональное управление - Модули сухого контакта - Автоматическая смена режимов
Коэффицент энергоэффективности EER				
Коэффицент энергоэффективности COP				
Подсоединение трубопроводов	Жидкость		мм (дюймы)	
	Газ		мм (дюймы)	
	Дренаж	Н.Д/В.Д	мм	
Расход воздуха		Выс / сред / низк	$м^3$/мин	
Звуковое давление	Охлаждение	Выс / сред / низк	дБ(А)	
Уровень шума	Охлаждение	Максимум	дБ(А)	
Дегидратация			л/ч	
Габаритные размеры	Корпус	ШхВхГ	мм	
Масса нетто	Корпус		кг	
Привод вентилятора			Вт	

Наружные блоки				UU42W / UU43W U32R0	UU48W / UU49W U32R0	UU60W / UU61W U32R0	UU70W U34R0	UU85W U74R0
Компрессор	Тип			Двухротационный	Двухротационный	Двухротационный	Гермитичный спиральный	Гермитичный спиральный
Рабочий ток	Охлажд / Нагрев		А	16,91/16,86 | 9,7/9,7	20,09/19,76 | 11,6/11,2	23,48/23,91 | 13,5/13,8	11,5 / 10,7	13,5 / 13,6
Расход воздуха		Номинал	$м^3$/мин	110	110	110	110	110
Звуковое давление	Охлаждение	Номинал	дБ(А)	52	52	52	55	59
	Нагрев	Номинал	дБ(А)	54	54	54	58	60
Уровень шума	Охлаждение	Максимум	дБ(А)	67	68	71	73	74
Габаритные размеры	ШхВхГ		мм	950 x 1380 x 330	950 x 1380 x 330	950 x 1380 x 330	950 x 1380 x 330	1090 x 1625 x 380
Масса нетто			кг	92 / 96	92 / 96	92 / 96	110	144
Хладагент	Тип			R410A	R410A	R410A	R410A	R410A
	Заправка		г	3,400	3,400	3,400	5,200	5,500
	Дозаправка		г/м	информация по дозаправки системы Synchro указана на стр. 148				
Диапазон температуры	Охлаждение	Мин~Макс	°C СТ	-15 ~ 48	-15 ~ 48	-15 ~ 48	-20 ~ 48	-20 ~ 48
	Нагрев	Мин~Макс	°C ВТ	-18 ~ 18	-18 ~ 18	-18 ~ 18	-18 ~ 18	-18 ~ 18
Электропитание*			Ø/В/Гц	1 / 220-240 / 50 или 3 / 380-415 / 50 в зависимости от наружного блока			3 / 380-415 / 50	
Кабель питания			Жил x $мм^2$	3 x 5,0 | 5 x 2,5	3 x 5,0 | 5 x 2,5	3 x 5,0 | 5 x 2,5	5 x 2,5	5 x 2,5
Межблочный кабель			Жил x $мм^2$	4 x 0,75	4 x 0,75	4 x 0,75	4 x 1,0	4 x 1,0
Автоматический выключатель (УЗО)			А	40 | 20	40 | 20	40 | 20	30	30
Фреонопровод	Жидкость		мм (дюймы)	Ø9,52 (3/8)	Ø9,52 (3/8)	Ø9,52 (3/8)	Ø9,52 (3/8)	Ø12,7 (1/2)
	Газ		мм (дюймы)	Ø15,88 (5/8)	Ø15,88 (5/8)	Ø15,88 (5/8)	Ø25,4 (1/1)	Ø22,2 (7/8)
Длины трубопроводов	Полная длина		м	80	80	80	80	80
	Основная магистраль		м	45	45	45	45	45
	Суммарная длина всех ответвлений		м	40	40	40	40	40
	Длина одного ответвления		м	15	15	15	15	15
Максимальные перепады высот	Внутренний ~ Наружный блок		м	30	30	30	30	30
	Внутренний ~ Внутренний блок		м	1	1	1	1	1

Принцип работы системы LG Synchro

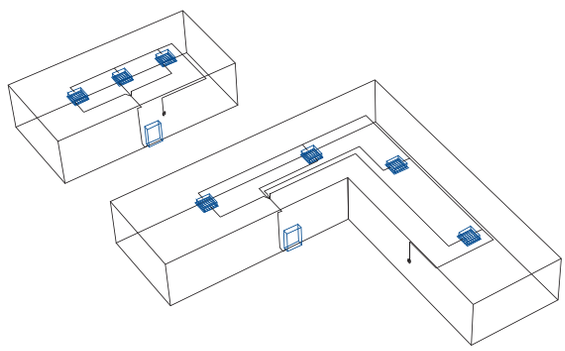

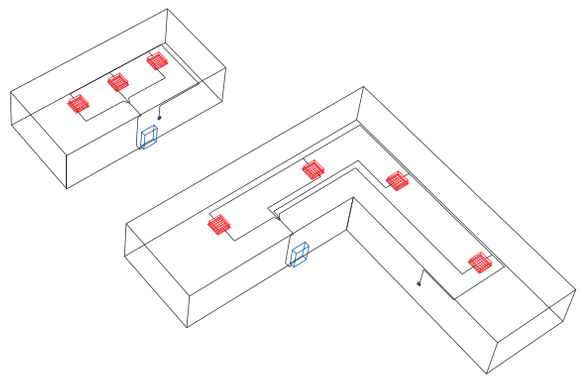

* Все внутренние блоки работают синхронно и в одном режиме;
* Все внутренние блоки управляются с одного пульта управления и работают при одинаковой установленной температуре внутреннего воздуха;

* Количество внутренних блоков от 1 до 4;
* Подключение внутренних блоков осуществляется через стандартные разветвители.

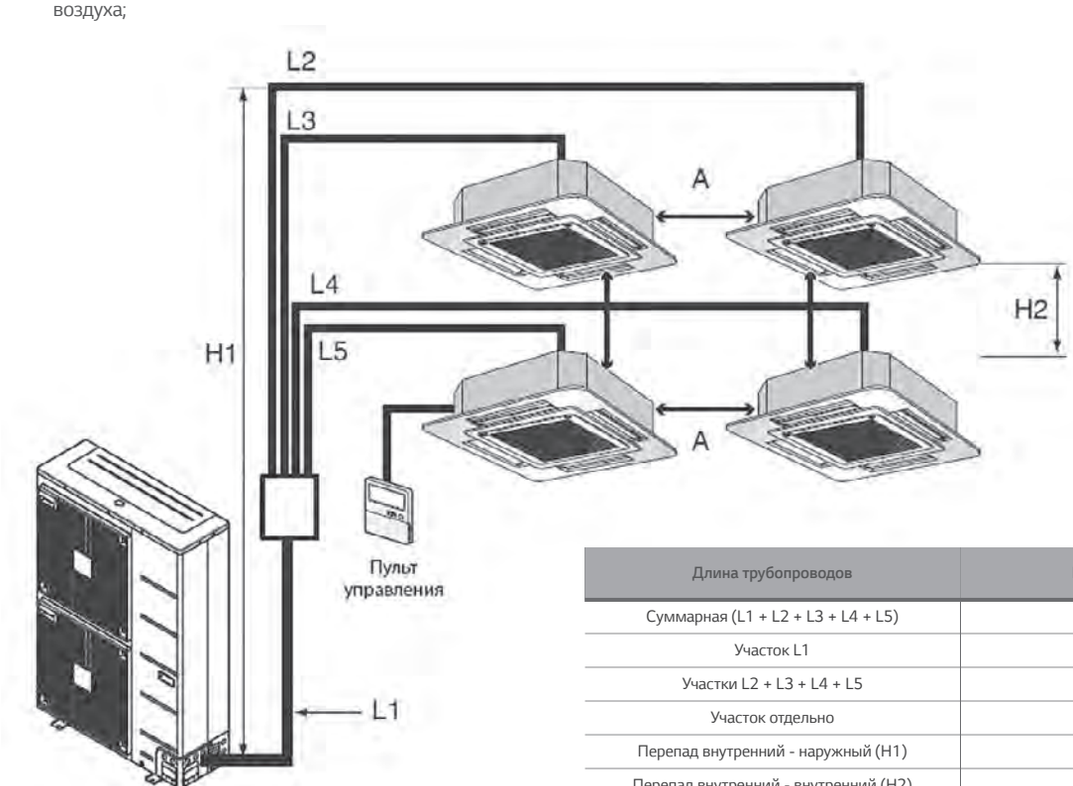

Длина трубопроводов	Максимум (м)
Суммарная (L1 + L2 + L3 + L4 + L5)	80
Участок L1	45
Участки L2 + L3 + L4 + L5	40
Участок отдельно	15
Перепад внутренний - наружный (H1)	30
Перепад внутренний - внутренний (H2)	1
(L1 + L2), (L1 + L3), (L1 + L4), (L1 + L5)	70
A	10

Комбинация	Дополнительная заправка хладагентом (г)
Дуо	Хладагент = (L1 - b) x B + (L2 + L3) x C
Трио	Хладагент = (L1 - b) x B + (L2 + L3 + L4) x C
Кватро	Хладагент = (L1 - b) x B + (L2 + L3 + L4 + L5) x C

Диаметр трубопроводов (мм)	C (г/м2)
Ф 6,35	35
Ф 9,52	40

Управление испарителем приточной установки

PUCKA0

Комплект подключения наружных блоков полупромышленных и мультизональных систем к приточным установкам

PUCKA0

- Полное управление фреоновым испарителем приточной установки
- Интеграция в общую систему центрального управления (при установке платы PI485 в наружный блок)

* Совместимо со всеми моделями полупромышленной серии, кроме UU09W / UU12W / UU12

Технические характеристики

Тип	Модель	Примечание	Габариты (мм)		
			Ш	В	Г
Плата управления испарителем	PUCKA0	ЭРВ не требуется	280	135	280

Комплект предназначен для управления вентиляционной установкой, обслуживающей помещения средней и большой площади.
Помимо комплекта плат управления требуются следующие компоненты:
1) наружный блок полупромышленный серии(не инверторный или инверторный)
2) проводной пульт управления. В комплект входит набор сменных модулей для использования с испарителя разной холодопроизводительности (см. таблицу), по умолчанию установлен модуль EBR65102903 - на 24 кБте/ч.

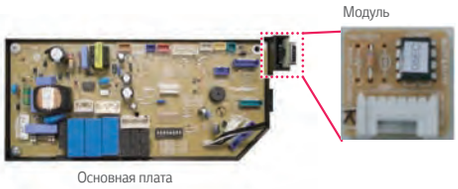

Сменный модуль платы управления. Код изделия	Рекомендуемый объем теплообменника вент. установки (дм^3)	Максимальная мощность теплообменника (кВт)	Интенсивность воздушного потока (м^3/час)	Модель наружного блока
EBR65102902	2,4	5,0	1080-1260	UU18 / UU18W
EBR65102903	2,6	7,1	1200-1380	UU24 / UU24W
EBR65102904	2,9	8,0	1320-1560	UU30 / UU30W
EBR65102905	3,1	10,0	1500-1920	UU37 / UU36W / UU37W
EBR65102906	3,4	12,5	1860-2100	UU42W / UU43W
EBR65102907	4,0	14,0	1980-2700	UU48 / UU48W / UU49W
EBR65102908	4,7	15,0	2520-3300	UU60 / UU60W / UU61W
EBR77627409	5,2	20,0	3600-4200	UU70W
EBR77627406	5,9	23,0	3840-4800	UU85W

- Внутренний объем теплообменника вент. установки должен удовлетворять ограничениям, приведенным в таблице
- В зависимости от производительности испарителя необходимо заменить модуль на основной плате

(сменные модули входят в комплект поставки).

Варианты применения

НАРУЖНЫЙ БЛОК ПОЛУПРОМЫШЛЕННОЙ СЕРИИ LG

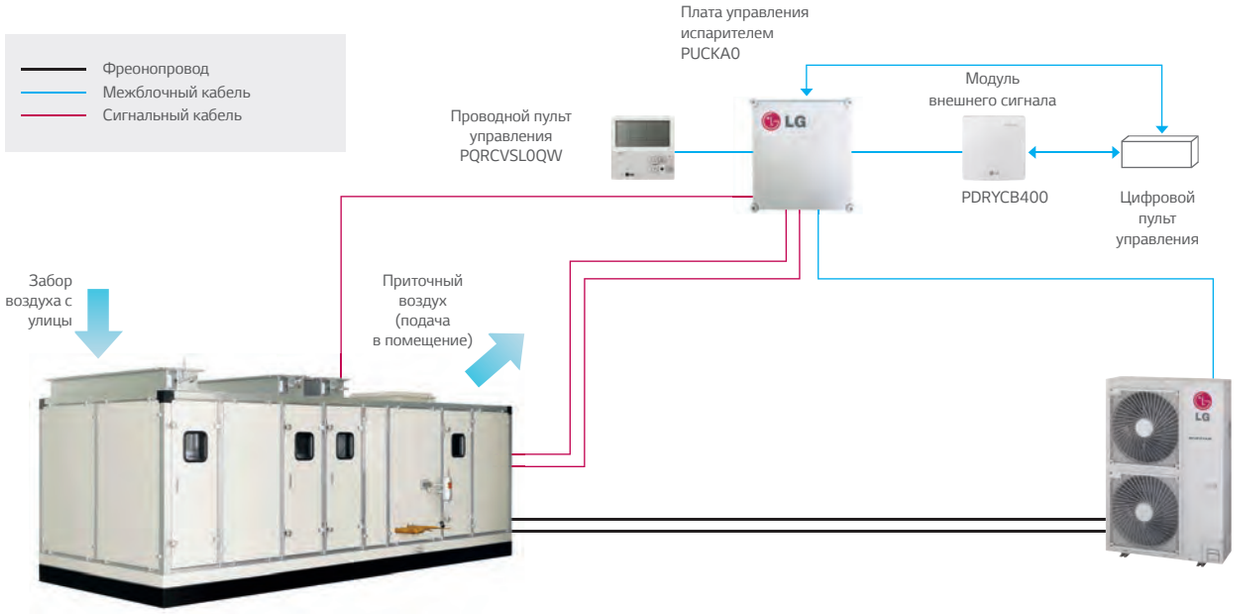

ГАБАРИТНЫЕ РАЗМЕРЫ ВНУТРЕННИХ БЛОКОВ
НАСТЕННОГО ТИПА

UJ30 UJ36

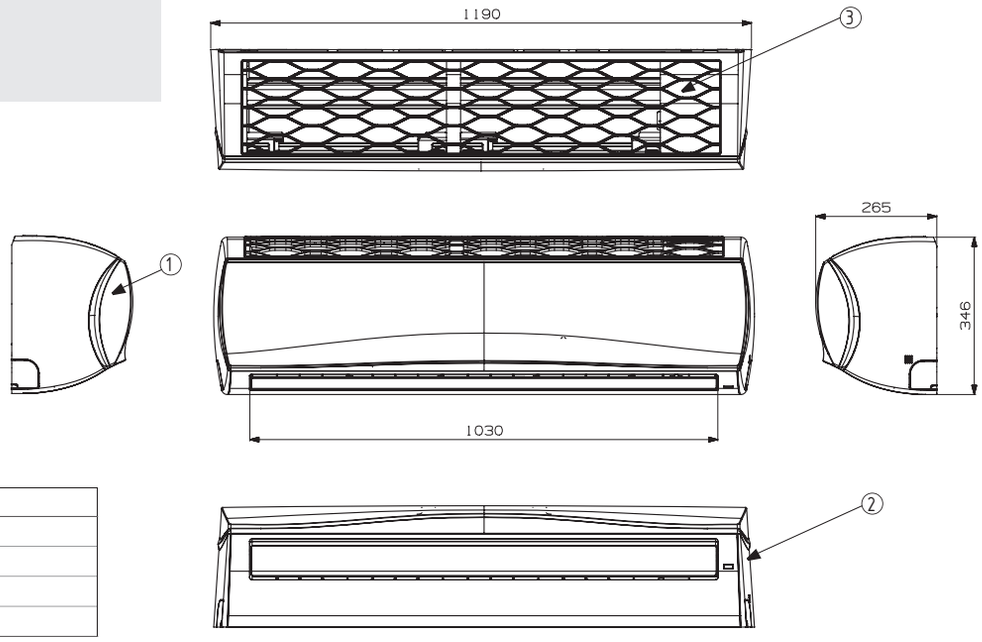

No.	Описание
1	Передняя панель
2	ИК-приемник сигнала
3	Всасывающая решетка
4	Монтажная пластина

Ед. изм.: мм

ГАБАРИТНЫЕ РАЗМЕРЫ ВНУТРЕННИХ БЛОКОВ
4-Х ПОТОЧНЫЕ БЛОКИ КАССЕТНОГО ТИПА

CT09 UT12
CT12

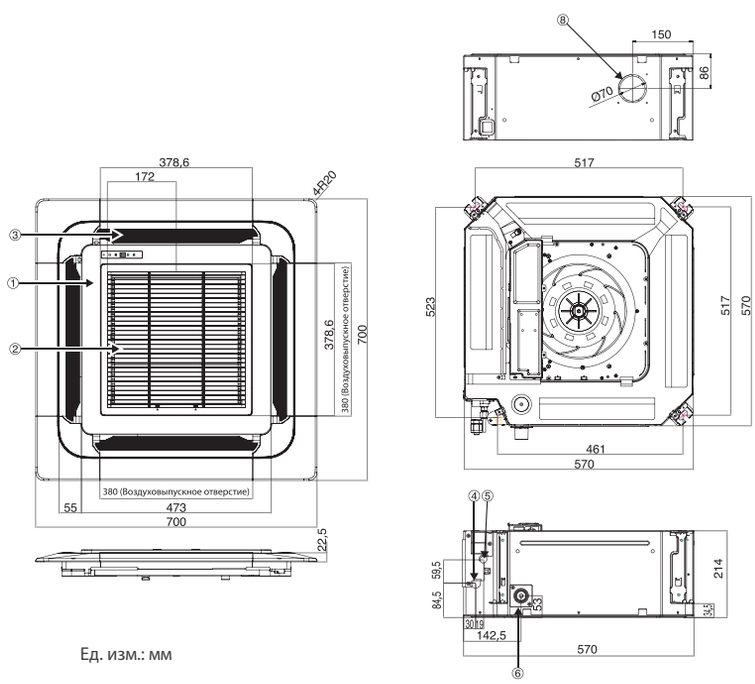

No.	Описание
1	Декоративная панель (PT-UQC)
2	Воздухозаборная решетка
3	Воздухораспределительная решетка
4	Подсоединение газового трубопровода
5	Подсоединение жидкостного трубопровода
6	Подсоединение дренажного шланга
7	Подключение кабеля электропитания
8	Подача свежего воздуха (Ø70)

Ед. изм.: мм

ГАБАРИТНЫЕ РАЗМЕРЫ ВНУТРЕННИХ БЛОКОВ

4-Х ПОТОЧНЫЕ БЛОКИ КАССЕТНОГО ТИПА

UT18 CT18

No.	Описание
1	Декоративная панель (PT-UQC)
2	Воздухозаборная решетка
3	Воздухораспределительная решетка
4	Подсоединение газового трубопровода
5	Подсоединение жидкостного трубопровода
6	Подсоединение дренажного шланга
7	Подключение кабеля электропитания
8	Подача свежего воздуха (Ø70)

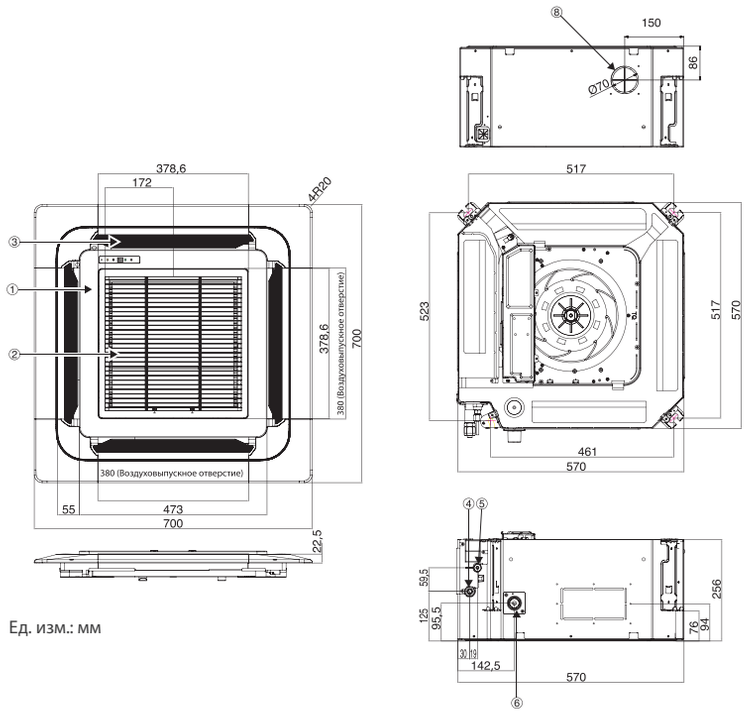

Ед. изм.: мм

UT24 CT24
UT30 UT30W

No.	Описание
1	Декоративная панель (PT-UMC1)
2	Воздухозаборная решетка
3	Воздухораспределительная решетка
4	Подсоединение газового трубопровода
5	Подсоединение жидкостного трубопровода
6	Подсоединение дренажного шланга
7	Подключение кабеля электропитания
8	Подача свежего воздуха (Ø70)

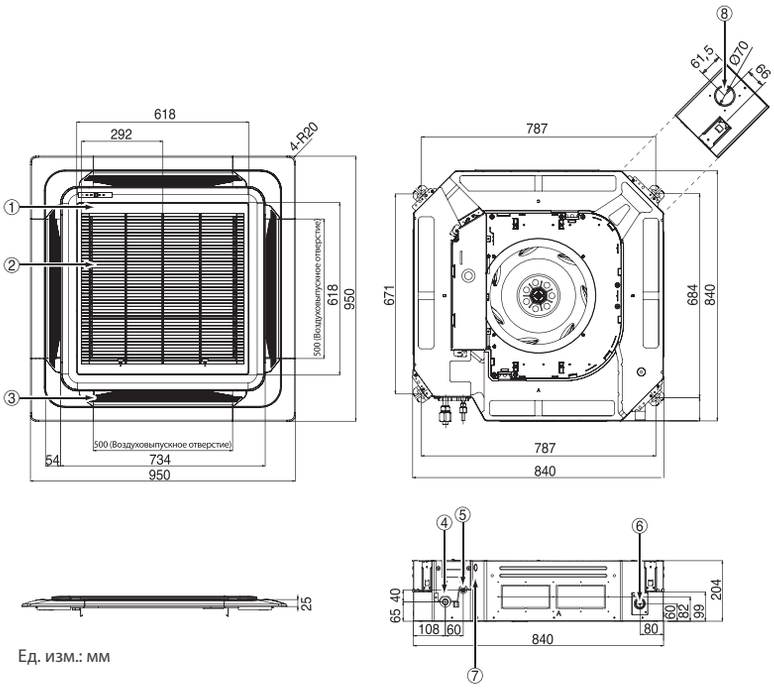

Ед. изм.: мм

4-Х ПОТОЧНЫЕ БЛОКИ КАССЕТНОГО ТИПА

UT36 UT36W

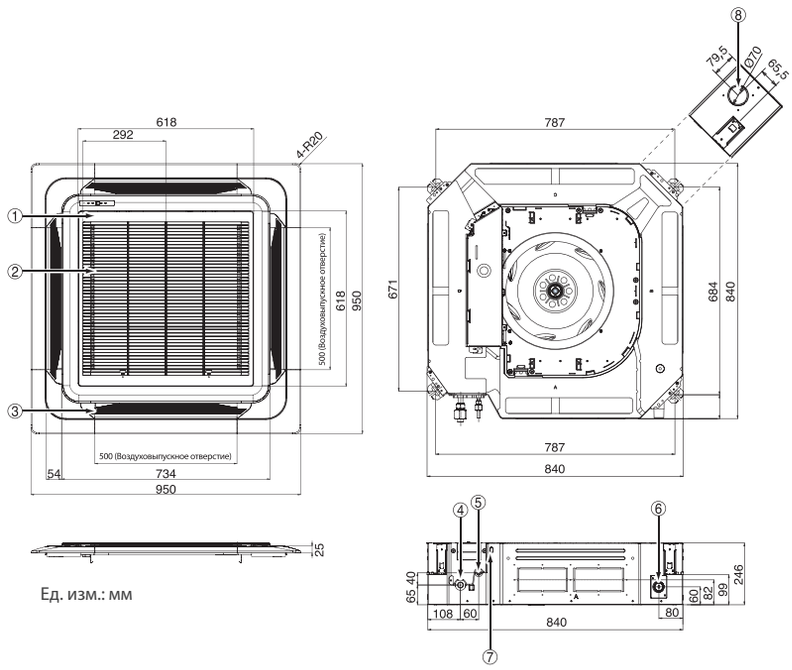

Ед. изм.: мм

No.	Описание
1	Декоративная панель (PT-UMC1)
2	Воздухозаборная решетка
3	Воздухораспределительная решетка
4	Подсоединение газового трубопровода
5	Подсоединение жидкостного трубопровода
6	Подсоединение дренажного шланга
7	Подключение кабеля электропитания
8	Подача свежего воздуха (Ø70)

UT48 UT42W
UT60 UT48W
UT60W

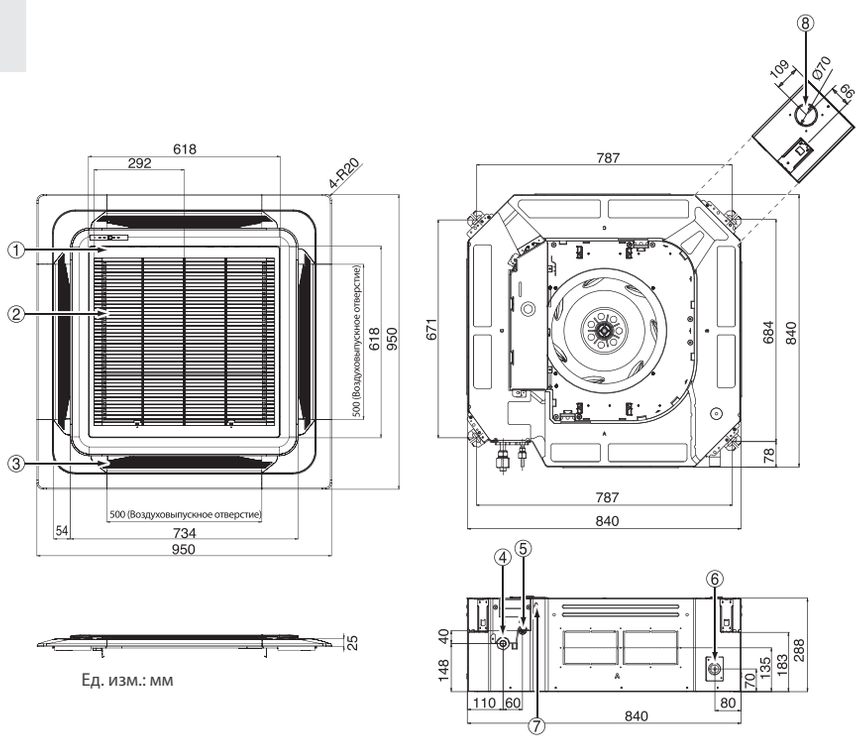

Ед. изм.: мм

No.	Описание
1	Декоративная панель (PT-UMC1)
2	Воздухозаборная решетка
3	Воздухораспределительная решетка
4	Подсоединение газового трубопровода
5	Подсоединение жидкостного трубопровода
6	Подсоединение дренажного шланга
7	Подключение кабеля электропитания
8	Подача свежего воздуха (Ø70)

ГАБАРИТНЫЕ РАЗМЕРЫ ВНУТРЕННИХ БЛОКОВ
КАНАЛЬНОГО ТИПА

UB18
UB24

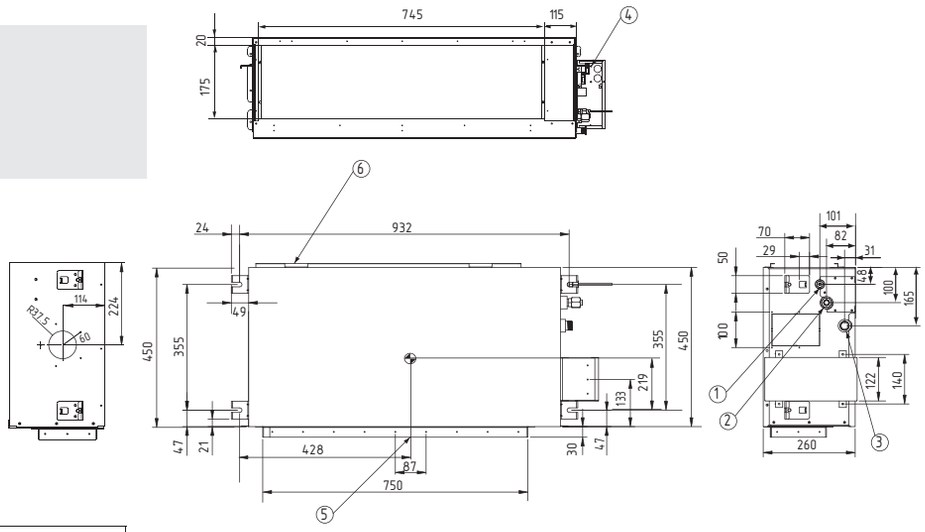

No.	Описание
1	Подсоединение жидкостного трубопровода
2	Подсоединение газового трубопровода
3	Подсоединение дренажного шланга
4	Подключение кабеля электропитания
5	Нагнетание воздуха
6	Забор воздуха

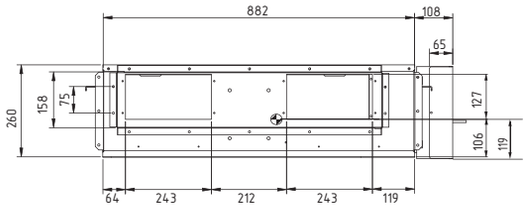

Ед. изм.: мм

UB30
UB36

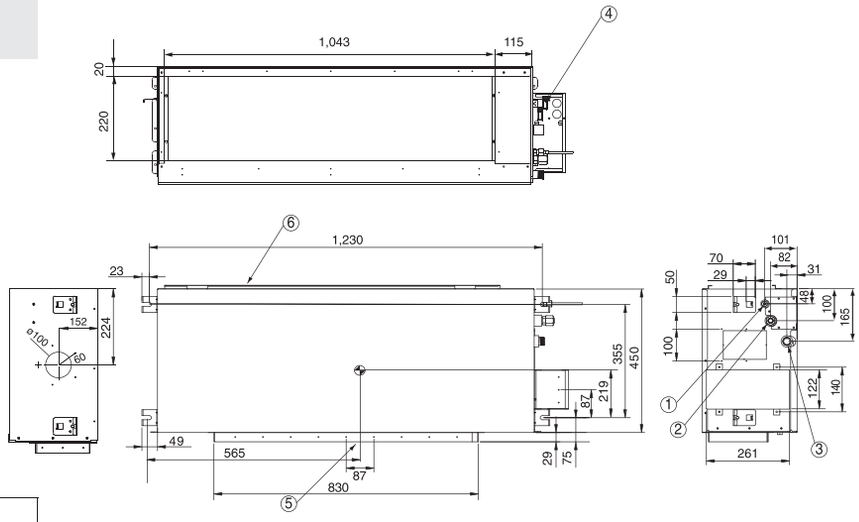

No.	Описание
1	Подсоединение жидкостного трубопровода
2	Подсоединение газового трубопровода
3	Подсоединение дренажного шланга
4	Подключение кабеля электропитания
5	Нагнетание воздуха
6	Забор воздуха

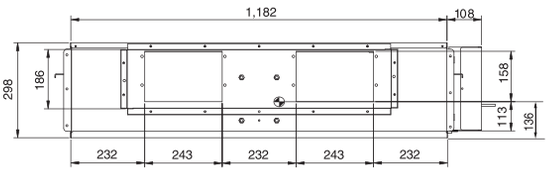

Ед. изм.: мм

ГАБАРИТНЫЕ РАЗМЕРЫ ВНУТРЕННИХ БЛОКОВ КАНАЛЬНОГО ТИПА

UB48
UB60

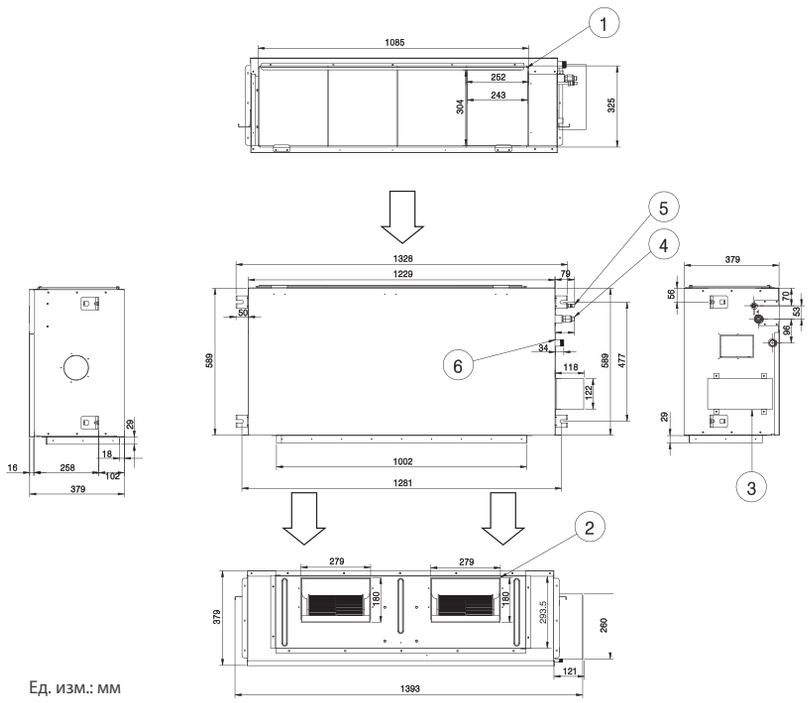

No.	Описание
1	Забор воздуха
2	Нагнетание воздуха
3	Блок управления
4	Подсоединение газового трубопровода
5	Подсоединение жидкостного трубопровода
6	Подсоединение дренажного шланга

Ед. изм.: мм

CM18 UM30
CM24

No.	Описание
1	Подключение газового трубопровода
2	Подключение жидкостного трубопровода
3	Подключение дренажного трубопровода
4	Отверстие для питающего кабеля
5	Отверстие для подключения ПДУ
6	Забор воздуха
7	Подача воздуха
8	Воздушный фильтр
9	Крышка

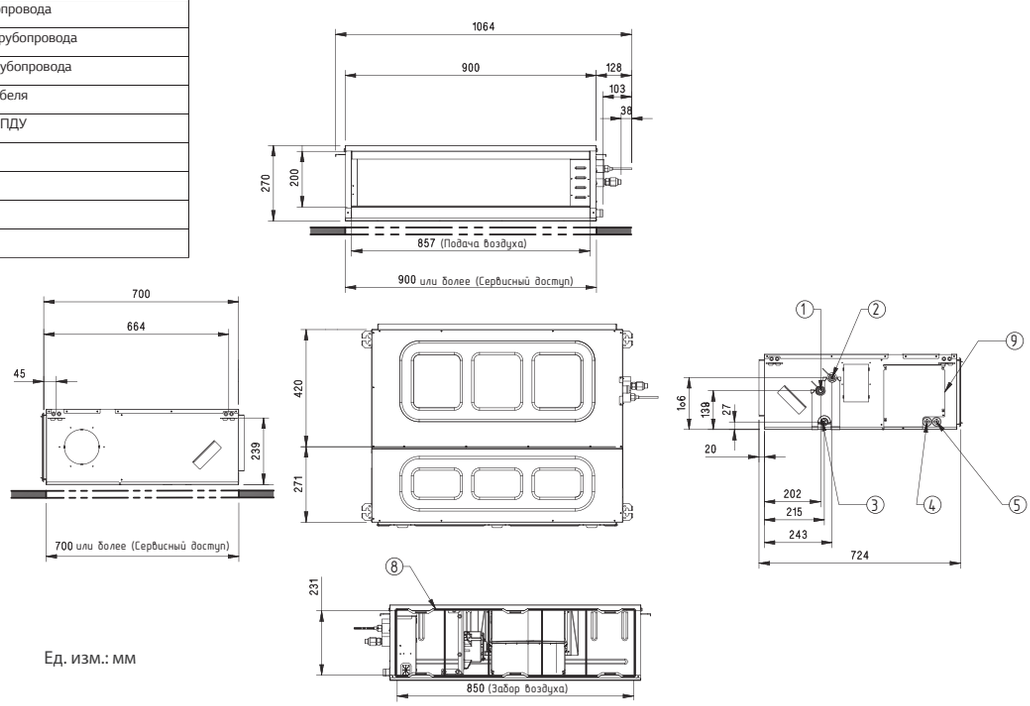

Ед. изм.: мм

ГАБАРИТНЫЕ РАЗМЕРЫ ВНУТРЕННИХ БЛОКОВ
КАНАЛЬНОГО ТИПА

UM36
UM42

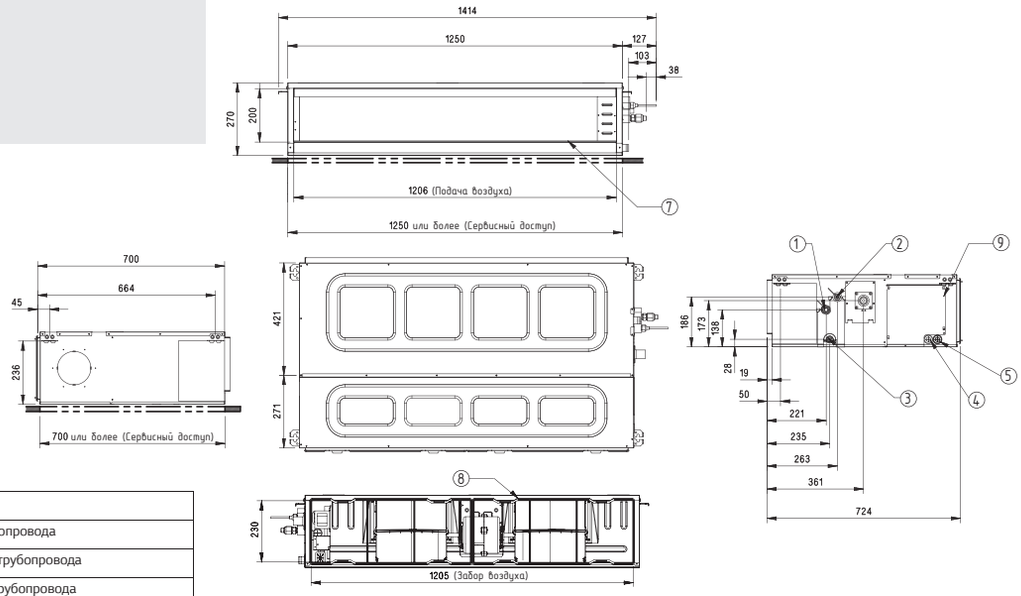

No.	Описание
1	Подключение газового трубопровода
2	Подключение жидкостного трубопровода
3	Подключение дренажного трубопровода
4	Отверстие для питающего кабеля
5	Отверстие для подключения ПДУ
6	Забор воздуха
7	Подача воздуха
8	Воздушный фильтр
9	Крышка

Ед. изм.: мм

UM48
UM60

No.	Описание
1	Подключение газового трубопровода
2	Подключение жидкостного трубопровода
3	Подключение дренажного трубопровода
4	Отверстие для питающего кабеля
5	Отверстие для подключения ПДУ
6	Забор воздуха
7	Подача воздуха
8	Воздушный фильтр
9	Крышка

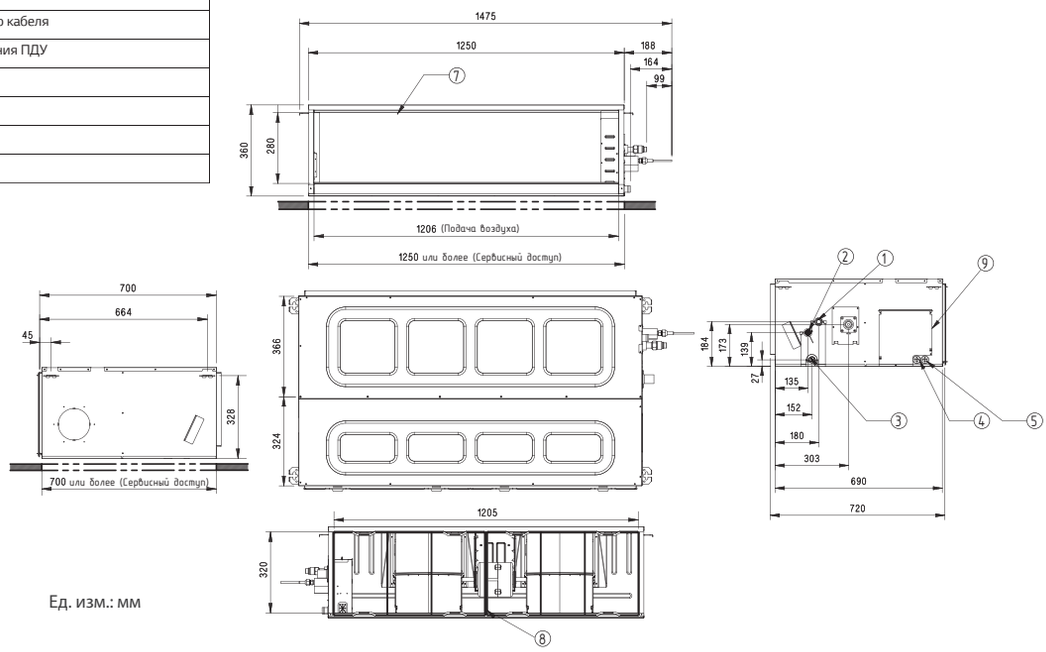

Ед. изм.: мм

ГАБАРИТНЫЕ РАЗМЕРЫ ВНУТРЕННИХ БЛОКОВ КАНАЛЬНОГО ТИПА

UB70
UB85

No.	Описание
1	Забор воздуха
2	Подача воздуха
3	Контрольная панель
4	Подключение газового трубопровода
5	Подключение жидкостного трубопровода
6	Подключение дренажного трубопровода
7	Дренажная помпа (опция)

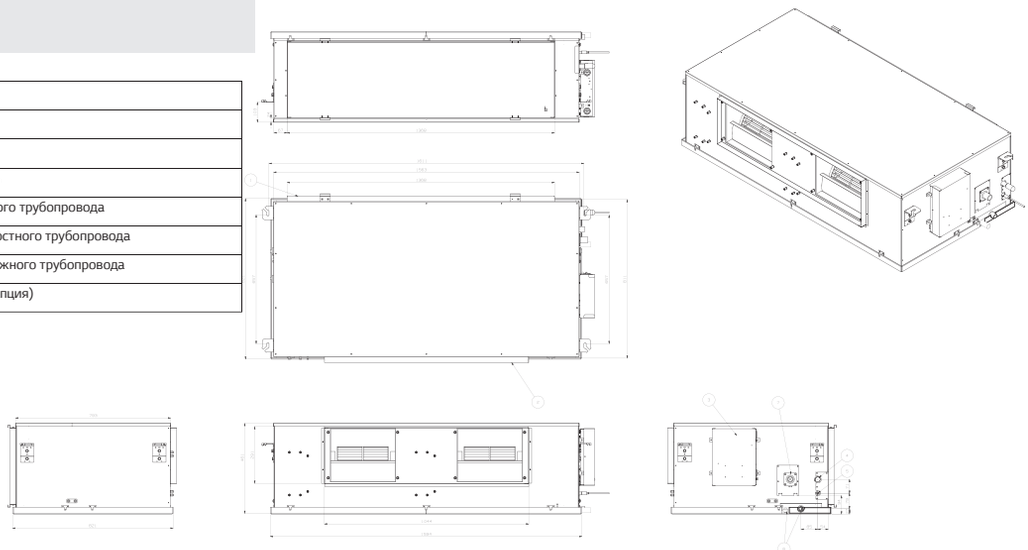

Ед. изм.: мм

CB09L

No.	Описание
1	Подключение жидкостного трубопровода
2	Подключение газового трубопровода
3	Подключение дренажного трубопровода
4	Подключение питания
5	Подача воздуха
6	Забор воздуха

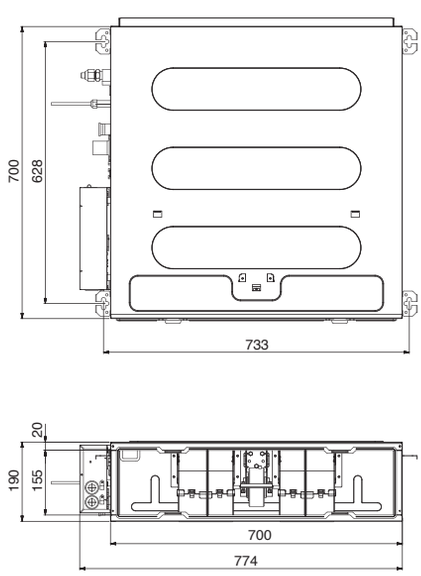

Ед. изм.: мм

ГАБАРИТНЫЕ РАЗМЕРЫ ВНУТРЕННИХ БЛОКОВ
КАНАЛЬНОГО ТИПА

CB12L
CB18L

No.	Описание
1	Подключение жидкостного трубопровода
2	Подключение газового трубопровода
3	Подключение дренажного трубопровода
4	Подключение питания
5	Подача воздуха
6	Забор воздуха

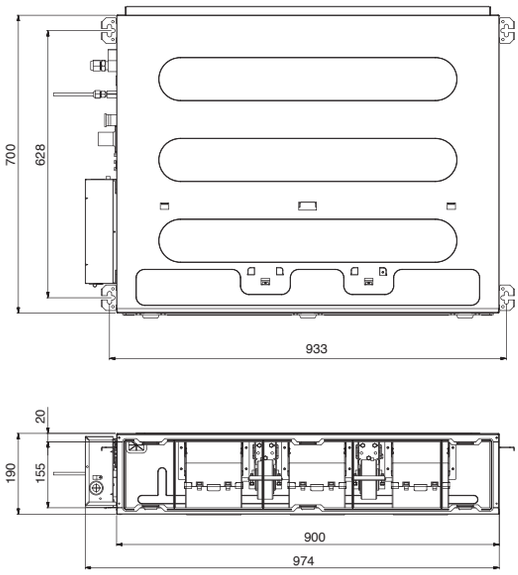

Ед. изм.: мм

CB24L

No.	Описание
1	Подключение жидкостного трубопровода
2	Подключение газового трубопровода
3	Подключение дренажного трубопровода
4	Подключение питания
5	Подача воздуха
6	Забор воздуха

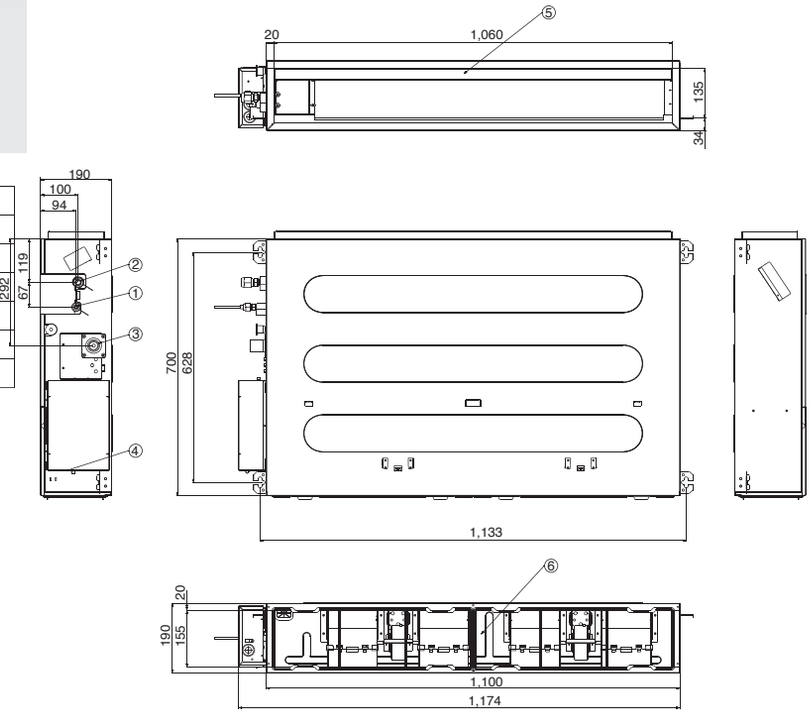

Ед. изм.: мм

ГАБАРИТНЫЕ РАЗМЕРЫ ВНУТРЕННИХ БЛОКОВ НАПОЛЬНО-ПОТОЛОЧНОГО И ПОТОЛОЧНОГО ТИПА

CV09
CV12

No.	Описание
1	Подача воздуха. Фронтальная решетка
2	ИК-приемник сигнала
3	Забор воздуха
4	Отверстие
5	Монтажная пластина

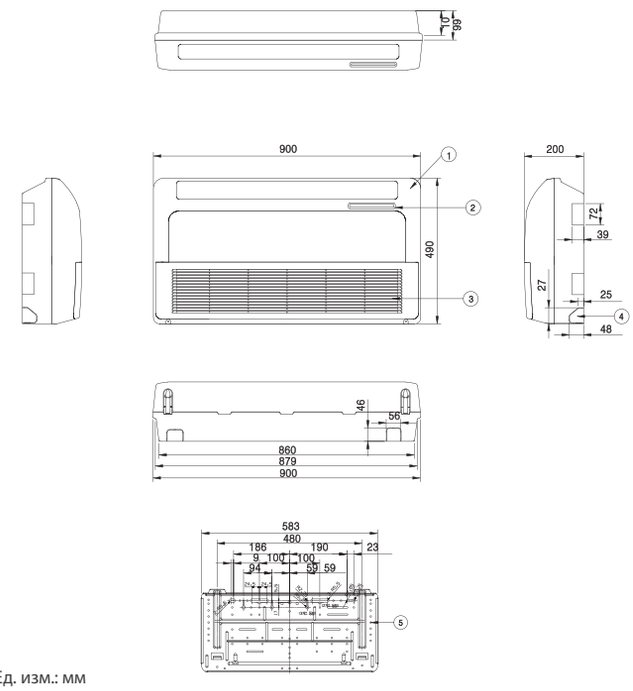

Ед. изм.: мм

UV12

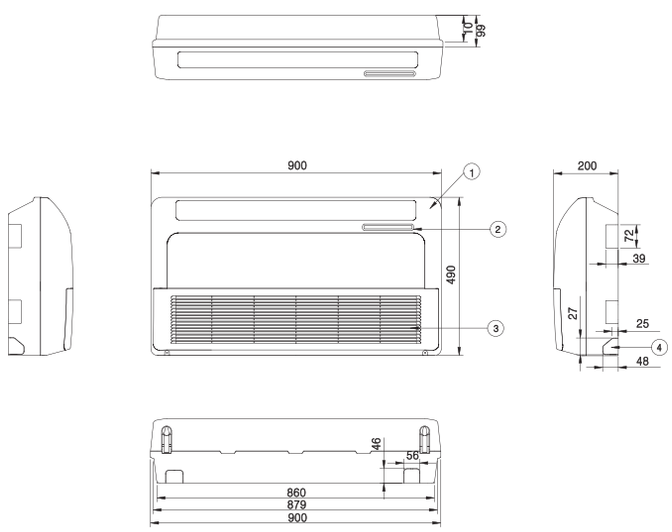

No.	Описание
1	Воздухораспределительная решетка
2	Дисплей и ИК-приемник сигнала с ПДУ
3	Воздухозаборная решетка
4	Разъем для кабеля питания
5	Монтажная пластина

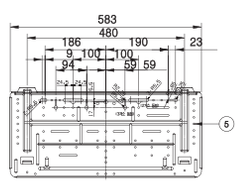

Ед. изм.: мм

ГАБАРИТНЫЕ РАЗМЕРЫ ВНУТРЕННИХ БЛОКОВ НАПОЛЬНО-ПОТОЛОЧНОГО И ПОТОЛОЧНОГО ТИПА

CV18
CV24
UV30

No.	Описание
1	Жидкостный трубопровод
2	Газовый трубопровод
3	Всасывающая решетка
4	Подача воздуха
5	Подвес
6	Дренажный шланг (правая сторона)
7	Дренажный шланг (левая сторона)
8	Проводное подключение
9	Подключение трубопроводов
10	Дренажный трубопровод (правая сторона)
11	Дренажный трубопровод (левая сторона)

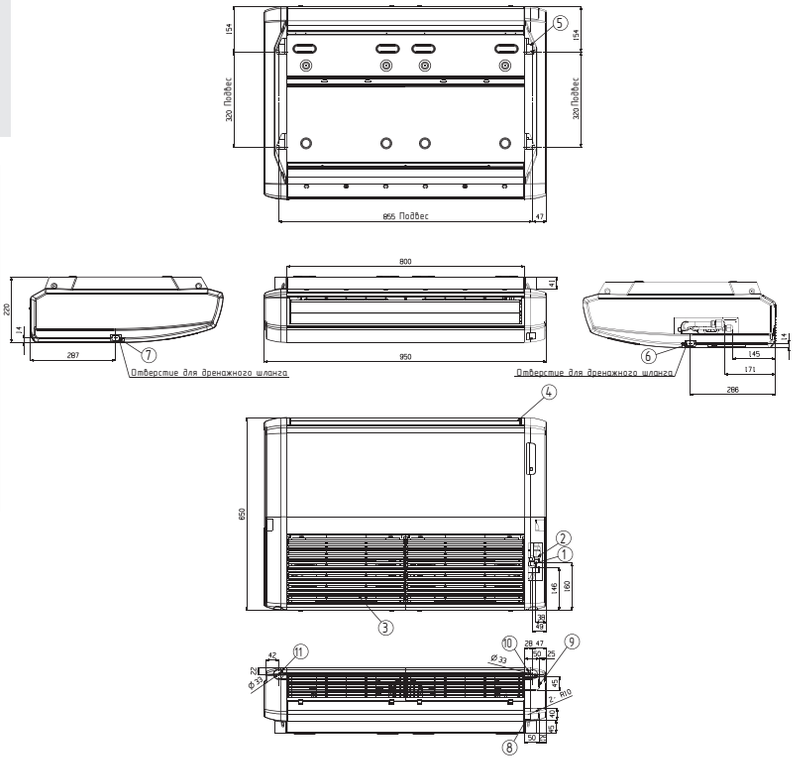

Ед. изм.: мм

UV18
UV24
UV30

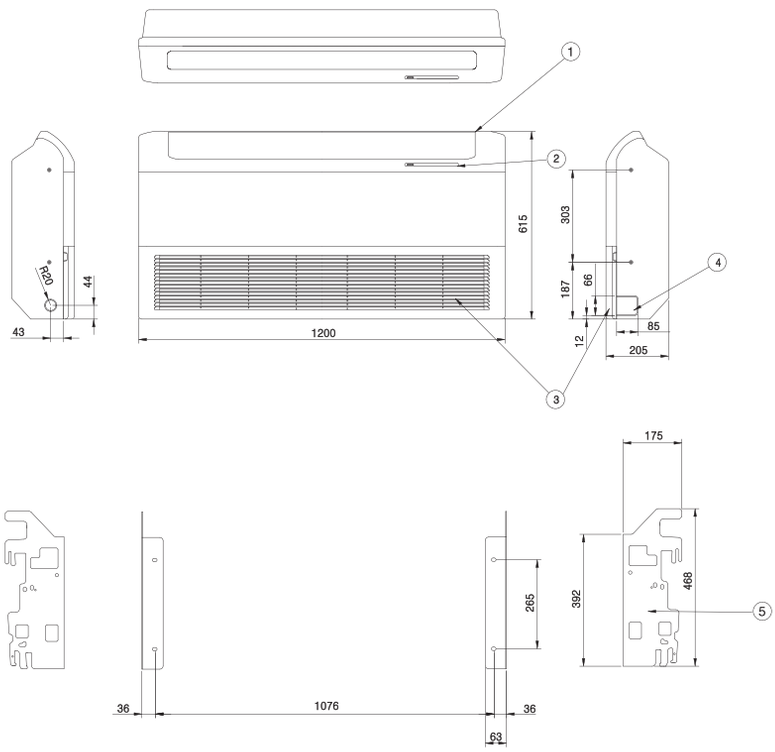

Ед. изм.: мм

No.	Описание
1	Воздухораспределительная решетка
2	Дисплей и ИК-приемник сигнала с ПДУ
3	Воздухозаборная решетка
4	Разъем для кабеля питания
5	Монтажная пластина

ГАБАРИТНЫЕ РАЗМЕРЫ ВНУТРЕННИХ БЛОКОВ НАПОЛЬНО-ПОТОЛОЧНОГО И ПОТОЛОЧНОГО ТИПА

UV36
UV36W

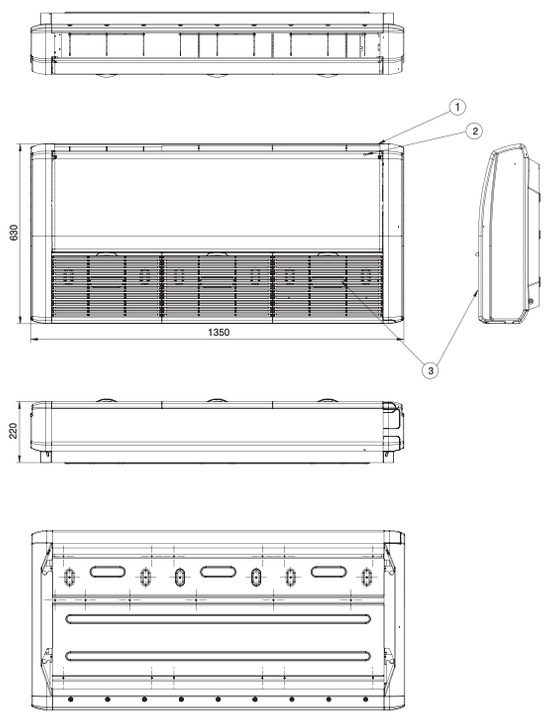

No.	Описание
1	Воздухораспределительная решетка
2	Дисплей и ИК-приемник сигнала с ПДУ
3	Воздухозаборная решетка

Ед. изм.: мм

UV42W
UV48W
UV60W

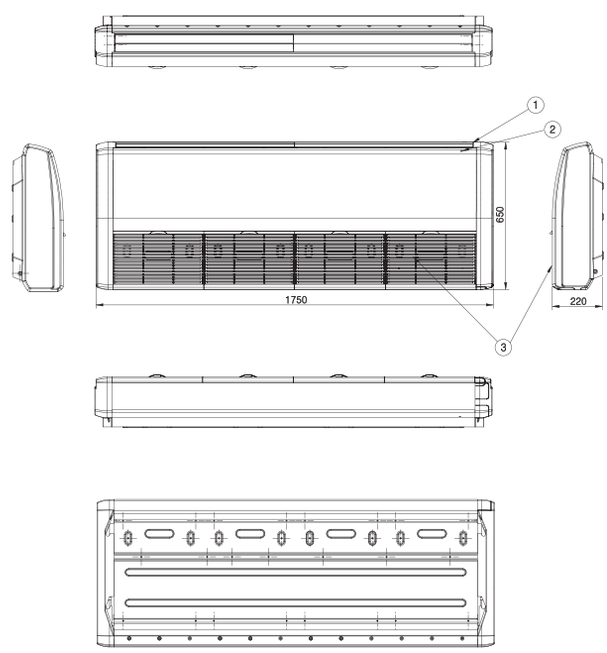

No.	Описание
1	Подача воздуха. Фронтальная решетка
2	ИК-приемник сигнала
3	Забор воздуха

Ед. изм.: мм

ГАБАРИТНЫЕ РАЗМЕРЫ ВНУТРЕННИХ БЛОКОВ НАПОЛЬНО-ПОТОЛОЧНОГО И ПОТОЛОЧНОГО ТИПА

UV48
UV60

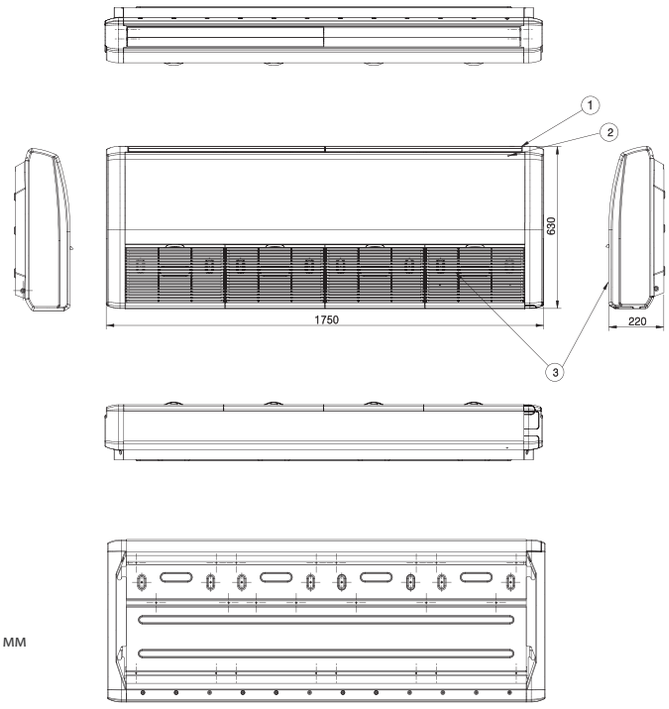

No.	Описание
1	Воздухораспределительная решетка
2	Дисплей и ИК-приемник сигнала с ПДУ
3	Воздухозаборная решетка

Ед. изм.: мм

ГАБАРИТНЫЕ РАЗМЕРЫ ВНУТРЕННИХ БЛОКОВ НАПОЛЬНО-ПОТОЛОЧНОГО И ПОТОЛОЧНОГО ТИПА

CQ09
CQ12
CQ18

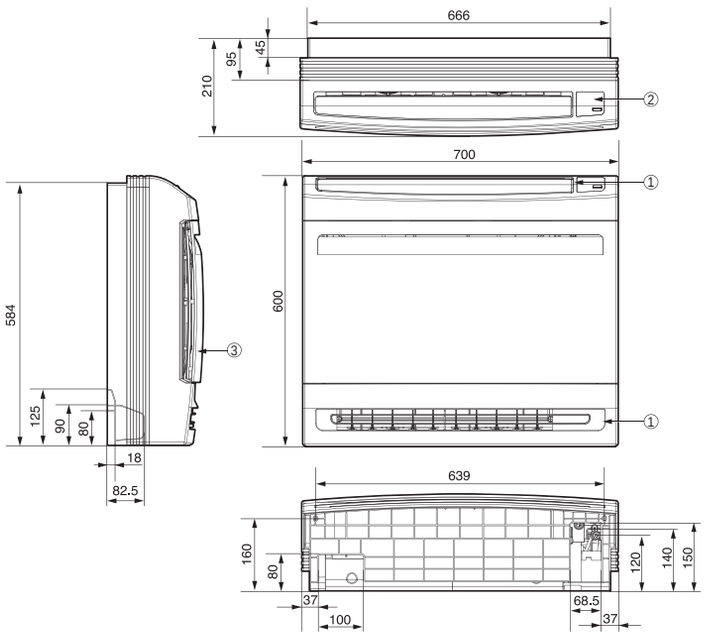

No.	Описание
1	Подача воздуха. Фронтальная решетка
2	ИК-приемник сигнала
3	Забор воздуха

Ед. изм.: мм

ГАБАРИТНЫЕ РАЗМЕРЫ ВНУТРЕННИХ БЛОКОВ КОЛОННОГО ТИПА

P05AH

No.	Описание
1	Воздухораспределительное отверстие
2	Воздухозаборное отверстие
3	Дисплей управления

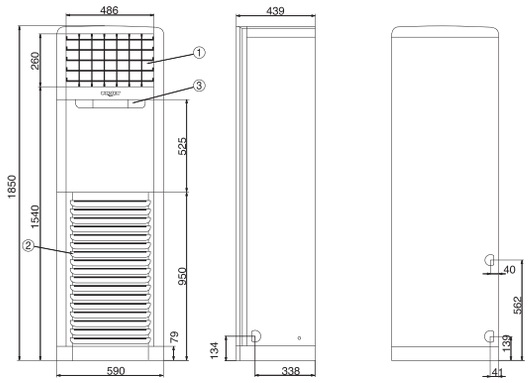

Ед. изм.: мм

No.	Описание
1	Решетка вентилятора
2	Сервисный вентиль (жидкость) (Ø9.52)
3	Сервисный вентиль (газ) (Ø19.05)
4	Блок управления
5	Заземление

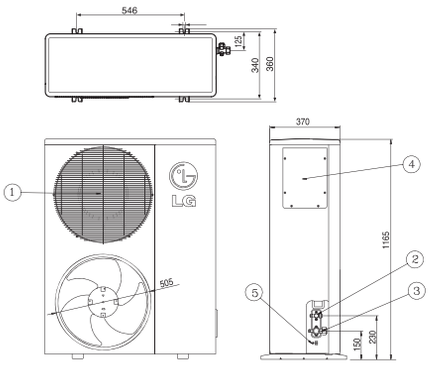

Ед. изм.: мм

P08AH

No.	Описание
1	Воздухораспределительное отверстие
2	Воздухозаборное отверстие
3	Дисплей управления

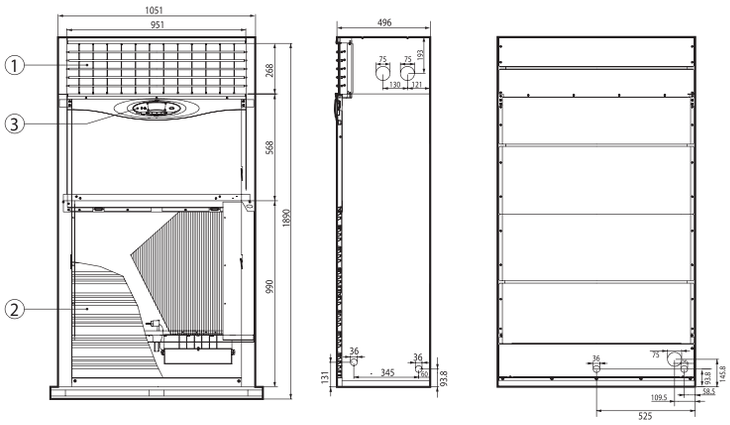

No.	Описание
1	Сервисный вентиль (газ) (Ø19.05)
2	Сервисный вентиль (жидкость) (Ø9.52)
3	Решетка вентилятора
4	Блок управления
5	Отверстие для соединительного кабеля

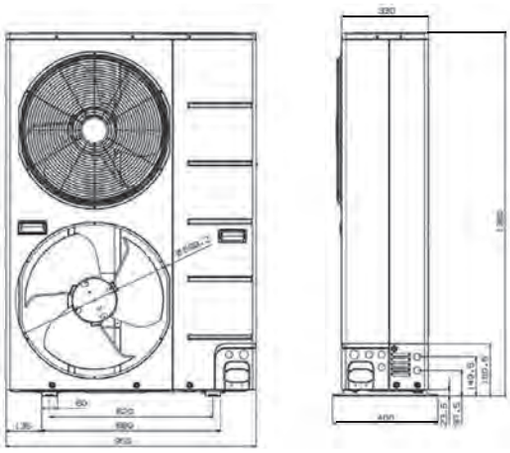

Ед. изм.: мм

ГАБАРИТНЫЕ РАЗМЕРЫ ВНУТРЕННИХ БЛОКОВ
КОЛОННОГО ТИПА

UP48

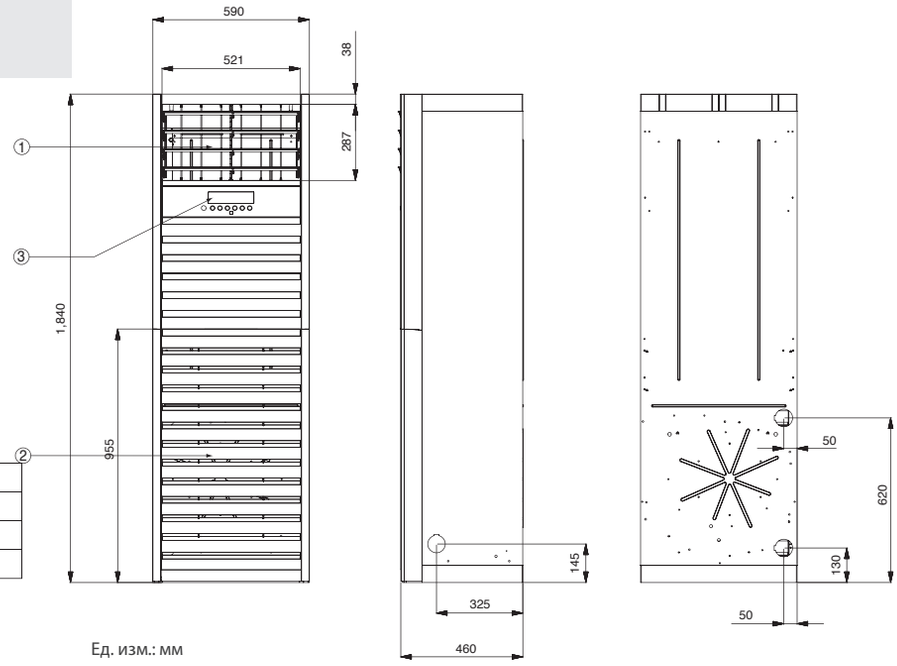

No.	Описание
1	Подача воздуха. Фронтальная решетка
2	ИК-приемник сигнала
3	Забор воздуха

Ед. изм.: мм

ГАБАРИТНЫЕ РАЗМЕРЫ ВНУТРЕННИХ БЛОКОВ
УНИВЕРСАЛЬНЫЕ НАРУЖНЫЕ БЛОКИ

UU12

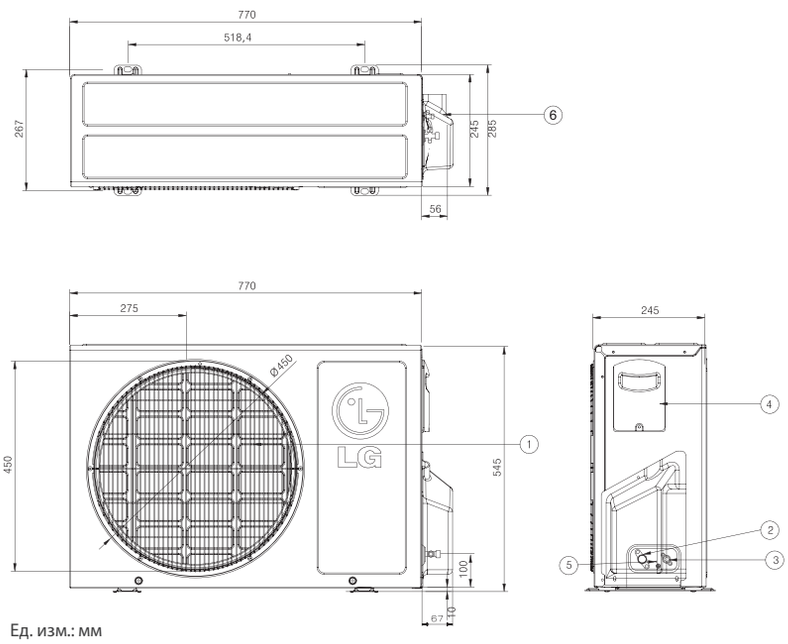

No.	Описание
1	Решетка вентилятора
2	Подсоединение газового трубопровода
3	Подсоединение жидкостного трубопровода
4	Подключение кабеля питания и управления
5	Заземление
6	Крышка запорных вентилей

Ед. изм.: мм

ГАБАРИТНЫЕ РАЗМЕРЫ НАРУЖНЫХ БЛОКОВ
УНИВЕРСАЛЬНЫЕ НАРУЖНЫЕ БЛОКИ

UU18

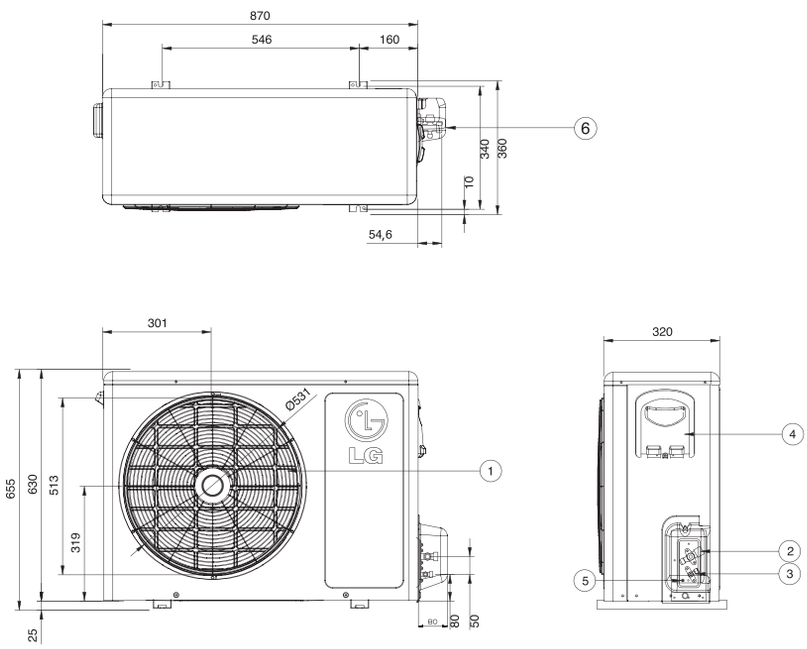

Ед. изм.: мм

No.	Описание
1	Решетка вентилятора
2	Подсоединение газового трубопровода
3	Подсоединение жидкостного трубопровода
4	Подключение кабеля питания и управления
5	Заземление
6	Крышка запорных вентилей

UU24
UU30

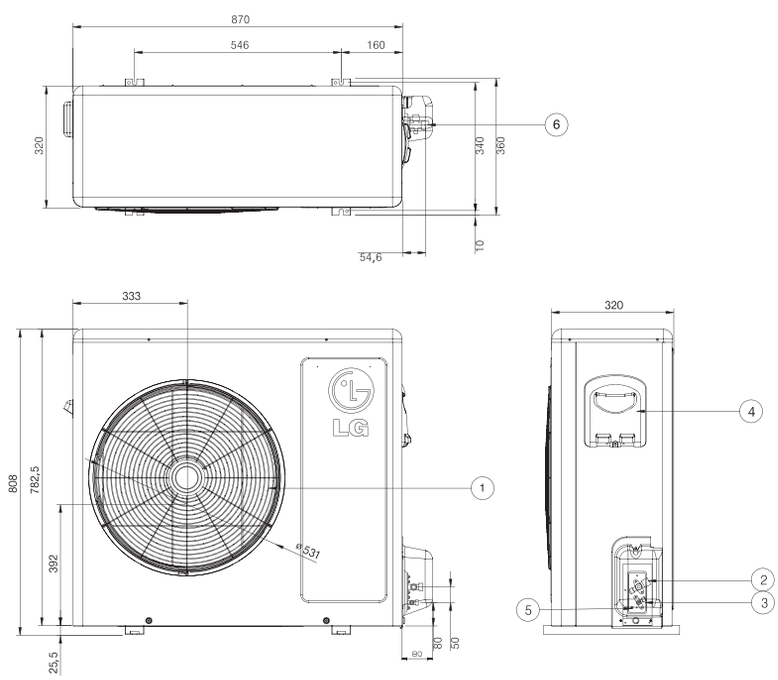

Ед. изм.: мм

No.	Описание
1	Решетка вентилятора
2	Подсоединение газового трубопровода
3	Подсоединение жидкостного трубопровода
4	Подключение кабеля питания и управления
5	Заземление
6	Крышка запорных вентилей

ГАБАРИТНЫЕ РАЗМЕРЫ НАРУЖНЫХ БЛОКОВ
УНИВЕРСАЛЬНЫЕ НАРУЖНЫЕ БЛОКИ

UU37

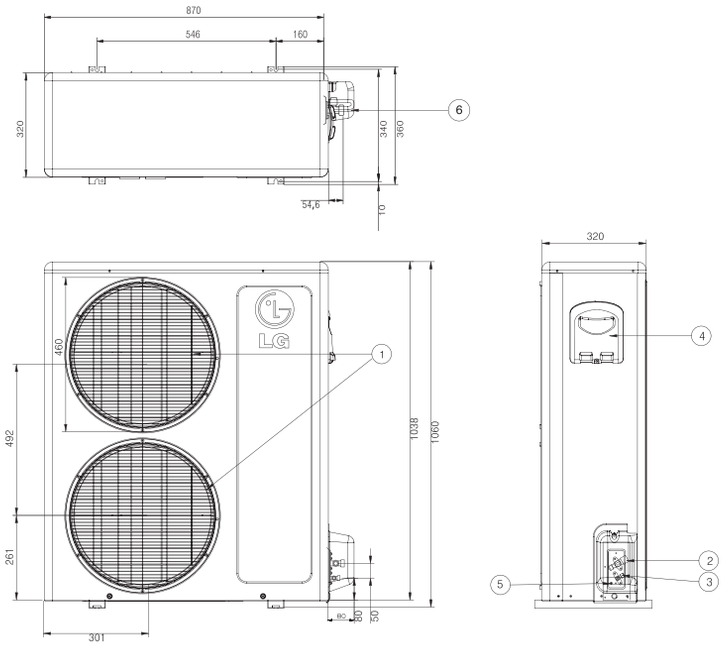

Ед. изм.: мм

No.	Описание
1	Решетка вентилятора
2	Подсоединение газового трубопровода
3	Подсоединение жидкостного трубопровода
4	Подключение кабеля питания и управления
5	Заземление
6	Крышка запорных вентилей

UU48
UU60

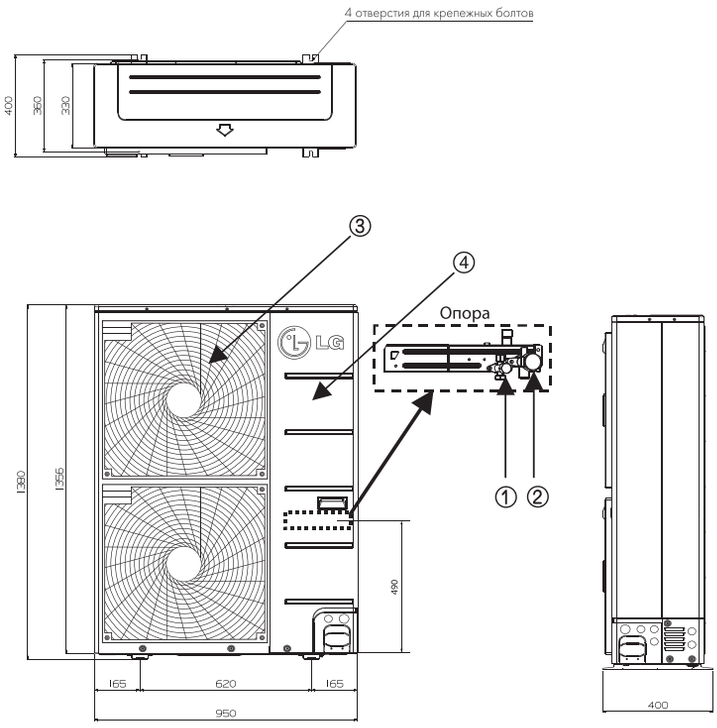

Ед. изм.: мм

No.	Описание
1	Решетка вентилятора
2	Подсоединение газового трубопровода
3	Подсоединение жидкостного трубопровода
4	Подключение кабеля питания и управления

ГАБАРИТНЫЕ РАЗМЕРЫ НАРУЖНЫХ БЛОКОВ
УНИВЕРСАЛЬНЫЕ НАРУЖНЫЕ БЛОКИ

UU09W
UU12W

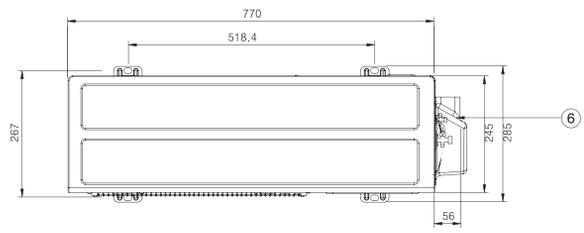

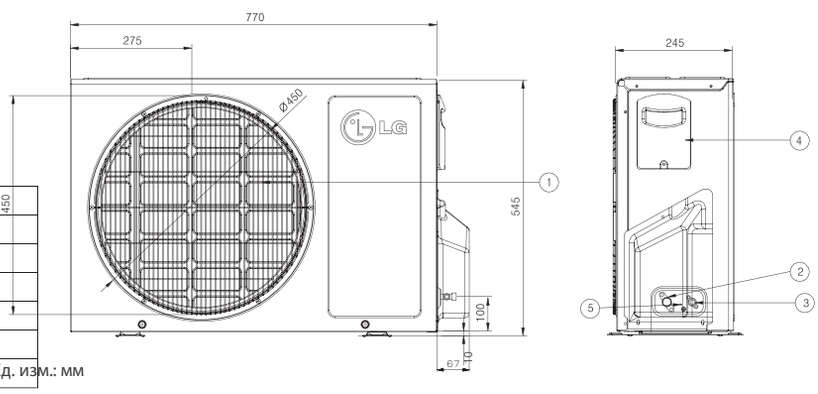

No.	Описание
1	Решетка вентилятора
2	Подсоединение газового трубопровода
3	Подсоединение жидкостного трубопровода
4	Подключение кабеля питания и управления
5	Заземление
6	Крышка запорных вентилей

Ед. изм.: мм

UU18W

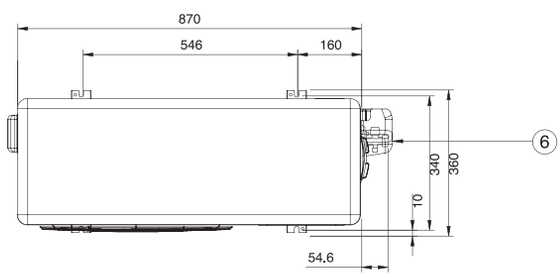

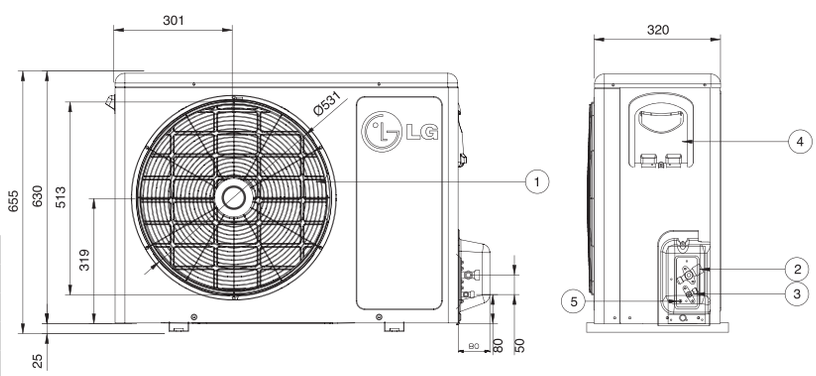

No.	Описание
1	Решетка вентилятора
2	Подсоединение газового трубопровода
3	Подсоединение жидкостного трубопровода
4	Подключение кабеля питания и управления
5	Заземление
6	Крышка запорных вентилей

Ед. изм.: мм

ГАБАРИТНЫЕ РАЗМЕРЫ НАРУЖНЫХ БЛОКОВ
УНИВЕРСАЛЬНЫЕ НАРУЖНЫЕ БЛОКИ

UU24W
UU30W

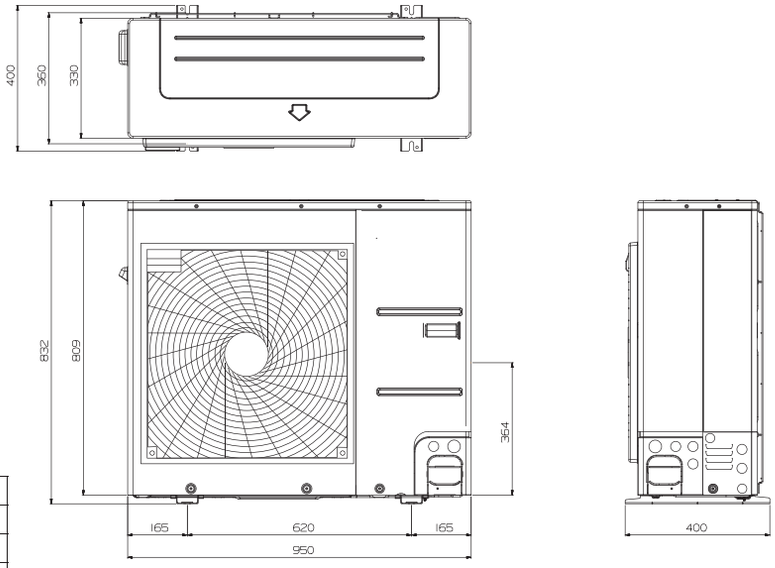

No.	Описание
1	Решетка вентилятора
2	Подсоединение газового трубопровода
3	Подсоединение жидкостного трубопровода
4	Подключение кабеля питания и управления
5	Заземление

Ед. изм.: мм

UU36W
UU37W

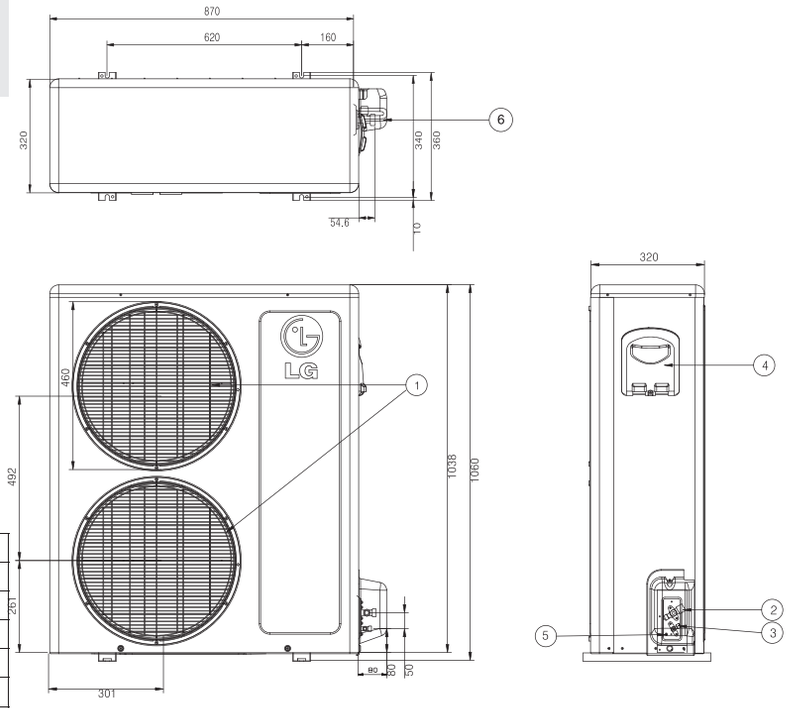

No.	Описание
1	Решетка вентилятора
2	Подсоединение газового трубопровода
3	Подсоединение жидкостного трубопровода
4	Подключение кабеля питания и управления
5	Заземление
6	Крышка запорных вентилей

Ед. изм.: мм

ГАБАРИТНЫЕ РАЗМЕРЫ НАРУЖНЫХ БЛОКОВ

УНИВЕРСАЛЬНЫЕ НАРУЖНЫЕ БЛОКИ

UU42W UU43W UU70W UU48W UU49W UU60W UU61W

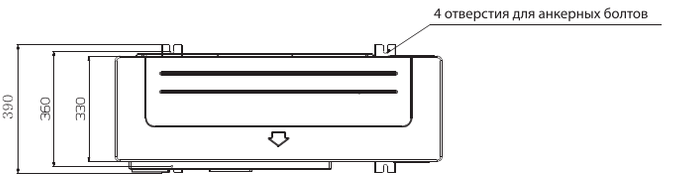

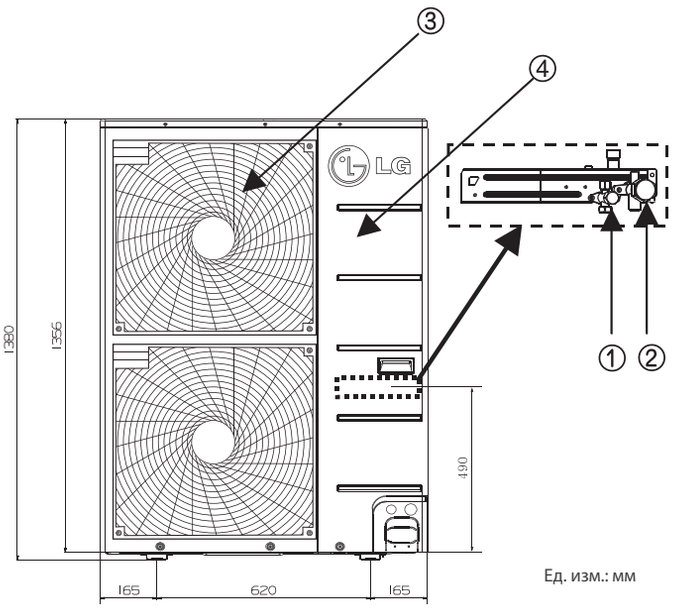

Ед. изм.: мм

No.	Описание
1	Решетка вентилятора
2	Подсоединение газового трубопровода
3	Подсоединение жидкостного трубопровода
4	Подключение кабеля питания и управления

UU85W

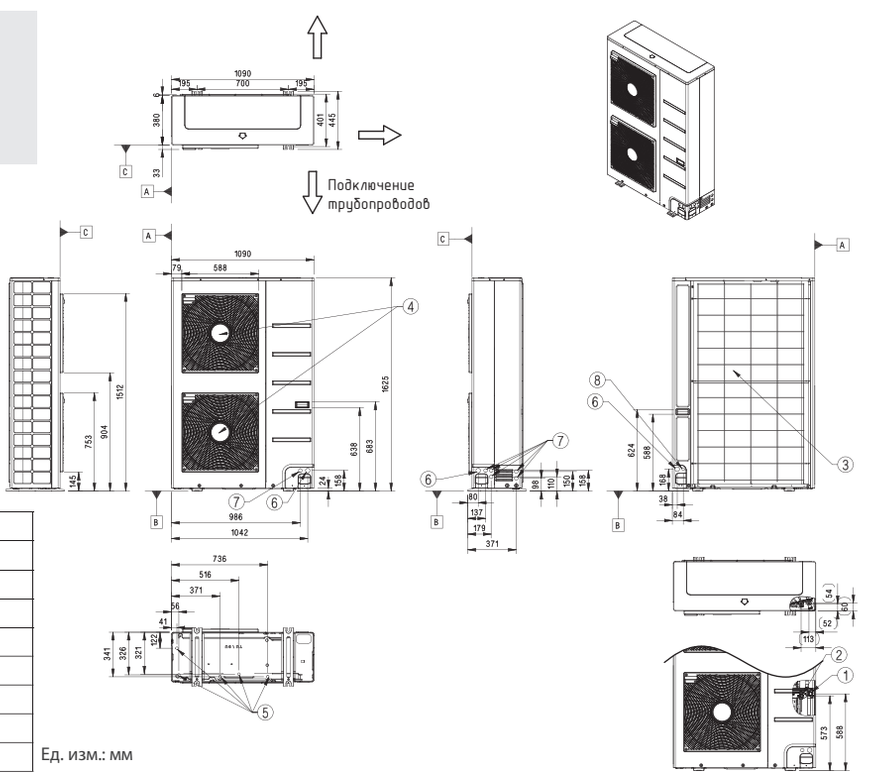

No.	Описание
1	Подключение газового трубопровода
2	Подключение жидкостного трубопровода
3	Забор воздуха
4	Подача воздуха
5	Подключение дренажного трубопровода
6	Отверстие для питающего кабеля
7	Отверстие для питающего кабеля
8	Отверстие для питающего кабеля

Ед. изм.: мм

ПРЕДСТАВИТЕЛЬСТВО LG ELECTRONICS
125047, Москва, 4-й Лесной переулок, д.4
www.lg.com/ru | www.lgaircon.ru
КЛИЕНТСКАЯ ПОДДЕРЖКА:
Бытовые сплит-системы 8 800 200 76 76 (звонок по РФ бесплатный)
Полупромышленные и мульти сплит-системы 8 800 200 76 70 (звонок по РФ бесплатный)

Системы кондиционирования воздуха, производимые компанией LG Electronics, имеют сертификат качества ISO9001, сертификат экологической безопасности ISO14001 и сертификат соответствия таможенного союза.

Технические характеристики, особенности конструкции, содержащиеся в настоящем каталоге, могут быть изменены без предварительного уведомления. Copyright ©2017. Все права защищены. Отпечатано в России.

2017 **Системы кондиционирования**

LG